Transelectrica

COMPANIA NATIONALA DE TRANSPORT

AL ENERGIEI ELECTRICE TRANSELECTRICA S.A.

PROSPECT DE EMISIUNE

Obligatiuni negarantate denominate in lei cu o valoare nominala totala de 200.000.000 lei cu rata fixa anuala a dobanzii intre 5,40% si 6,40% scadente in 19 decembrie 2018

Perioada de Oferta 11 – 18 decembrie 2013

Data prezentului Prospect este 9 decembrie 2013

Obligatiunile cu rata anuala a dobanzii intre 5,40% la suta si 6,40% la suta scadente in 19 decembrie 2018 (**"Obligatiunile"**) sunt oferite de Compania Nationala de Transport al Energiei Electrice Transelectrica S.A. (**"Transelectrica"** sau **"Emitentul"**) la valoarea nominala de 10.000 lei. Valoarea nominala totala a Obligatiunilor oferite este de 200.000.000 lei. Cu exceptia situatiei in care au fost rascumparate sau achizitionate anterior, Emitentul va rascumpara Obligatiunile la valoarea nominala a acestora la data de 19 decembrie 2018. Numarul ISIN (Numarul International de Identificare a Valorilor Mobiliare) al Obligatiunilor este ROTSELDBC013.

Se va depune o cerere la Bursa de Valori Bucuresti privind admiterea Obligatiunilor la tranzactionare pe piata reglementata la vedere administrata de Bursa de Valori Bucuresti S.A. Piata reglementata la vedere administrata de Bursa de Valori Bucuresti S.A. este o piata reglementata in sensul Directivei privind Pietele Instrumentelor Financiare (Directiva 2004/39/CE). Obligatiunile vor fi titluri nominative, emise in forma dematerializata si vor fi inregistrate in registrul obligatiunilor care va fi tinut de catre Depozitarului Central S.A. Nu va fi emis niciun titlu de proprietate in forma materiala cu privire la Obligatiuni.

Prezentul prospect de emisiune (**"Prospectul"**) reprezinta un prospect in sensul Articolului 5.3 din Directiva Parlamentului European si a Consiliului 2003/71/CE, cu modificarile ulterioare (care include si modificarile aduse prin Directiva Parlamentului European si a Consiliului 2010/73/UE (**"Directiva de Modificare a DP 2010"**) in masura in care astfel de modificari au fost implementate intr-un Stat Membru din Spatiul Economic European) (**"Directiva privind Prospectul"**). Prezentul Prospect a fost redactat in conformitate cu Regulamentul (CE) nr. 809/2004 al Comisiei Europene din data de 29 aprilie 2004, cu modificarile ulterioare (**"Regulamentul nr. 809/2004"**), cu Legea nr. 297/2004 privind piata de capital, cu modificarile si completarile ulterioare (**"Legea privind Piata de Capital"**) si cu Regulamentul nr. 1/2006 privind emitentii si operatiunile cu valori mobiliare (**"Regulamentul nr. 1/2006"**) emis de Comisia Nationala a Valorilor Mobiliare (**"CNVM"**), cu modificarile ulterioare. Prezentul Prospect a fost aprobat de Autoritatea de Supraveghere Financiara (autoritate administrativa autonoma infiintata prin preluarea si reorganizarea tuturor atributiilor si prerogativelor CNVM, Comisiei de Supraveghere a Asigurarilor si Comisiei de Supraveghere a Sistemului de Pensii Private, in conformitate cu prevederile Ordonantei de Urgenta a Guvernului nr. 93/2012) (**"ASF"**) in calitate de autoritate competenta conform Legii privind Piata de Capital, prin Decizia nr. A/657 din data de 10.12.2013.

Cel mai recent rating de credit atribuit Emitentului de catre Moody's Investors Service Ltd (**"Moody's Investors Service"**) este Ba2 atribuit in data de 20 decembrie 2012. Obligatiunilor nu le-a fost atribuit nici un rating. Moody's Investors Service este infiintata in Uniunea Europeana si este inregistrata conform Regulamentului (CE) nr. 1060/2009 (cu modificarile ulterioare) (**"Regulamentul ARC"**). Astfel, Moody's Investors Service este inclusa pe lista agentiilor de rating de credit publicata de Autoritatea Europeana pentru Valori Mobiliare si Piete pe website-ul sau (la http://www.esma.europa.eu/page/List-registered-and-certified-CRAs) in conformitate cu Regulamentul ARC. Un rating al unei valori mobiliare nu reprezinta o recomandare de a cumpara, de a vinde sau de a detine valori mobiliare si poate fi supus in orice moment suspendarii, reducerii sau retragerii din partea agentiei de rating care l-a acordat.

Investitia in Obligatiuni presupune anumite riscuri. Principalii factori de risc care pot afecta abilitatea Emitentului de a-si indeplini obligatiile sale privind Obligatiunile sunt prezentati in Sectiunea *Factori de Risc* de mai jos.

Intermediar

BCR

VIZA DE APROBARE APLICATA PE PROSPECTUL DE OFERTA NU ARE VALOARE DE GARANTIE SI NICI NU REPREZINTA O ALTA FORMA DE APRECIERE A AUTORITATII DE SUPRAVEGHERE FINANCIARA CU PRIVIRE LA OPORTUNITATEA, AVANTAJELE SAU DEZAVANTAJELE, PROFITUL ORI RISCURILE PE CARE LE-AR PUTEA PREZENTA TRANZACTIILE CARE VOR FI INCHEIATE PRIN ACCEPTAREA OFERTEI, OBIECT AL DECIZIEI DE APROBARE; DECIZIA DE APROBARE CERTIFICA NUMAI REGULARITATEA PROSPECTULUI IN PRIVINTA EXIGENTELOR LEGII SI ALE NORMELOR ADOPTATE IN APLICAREA ACESTEIA

[ACEASTA PAGINA ESTE LASATA LIBERA INTENTIONAT]

NOTA CATRE INVESTITORI

Obligatiunile vor fi oferite in Romania prin intermediul unei oferte care se adreseaza exclusiv investitorilor calificati, astfel cum sunt acestia definiti in Legea privind Piata de Capital si in regulamentele aplicabile din Romania si enumerati in Sectiunea "*Informatii privind Oferta*" de mai jos ("**Investitori**"), conform prevederilor art. 183 alin. 3 lit. a pct. 1 din Legea privind Piata de Capital si art. 15 alin. 1 pct. 1 din Regulamentul nr. 1/2006. Obligatiunile nu au fost oferite sau vandute si nu vor fi oferite sau vandute, direct sau indirect, vreunei alte persoane decat Investitorilor, iar Prospectul sau orice alt material de oferta in legatura cu Obligatiunile nu a fost distribuit sau nu s-a determinat distribuirea acestuia si nu va fi distribuit sau nu se va determina distribuirea acestuia catre alte persoane decat Investitori, in mod direct sau indirect ("**Oferta**").

Dupa realizarea tuturor verificarilor rezonabile si luarea tuturor masurilor rezonabile in acest sens, Emitentul confirma ca informatiile cuprinse in prezentul Prospect sunt, dupa cunostinta sa, conforme cu realitatea si nu contin omisiuni de natura sa afecteze semnificativ continutul acestuia, ca prezentul Prospect cuprinde toate informatiile semnificative privind Emitentul si Obligatiunile (inclusiv toate informatiile care, conform particularitatilor specifice Emitentului si Obligatiunilor, sunt necesare pentru a permite investitorilor sa realizeze o evaluare informata a activelor si pasivelor, a situatiei financiare, a profiturilor si pierderilor si a perspectivelor Emitentului si a drepturilor aferente Obligatiunilor), ca informatiile cuprinse sau incluse in prezentul Prospect sunt adevarate si corecte sub toate aspectele semnificative si nu induc in eroare, ca opiniile si intentiile exprimate in prezentul Prospect sunt declarate in mod onest si ca nu exista alte fapte a caror omisiune ar face ca prezentul Prospect sau oricare dintre aceste informatii sau exprimarea unor astfel de opinii sau intentii sa induca in eroare. Emitentul, depunand toate diligentele pentru a se asigura de cele de mai sus, isi asuma responsabilitatea pentru informatiile incluse in Prospect.

Nicio persoana nu este sau nu a fost autorizata de Emitent sa transmita orice informatii sau sa faca orice declaratii care nu sunt cuprinse in, sau care nu sunt conforme cu prezentul Prospect sau orice alte informatii furnizate in legatura cu Oferta sau admiterea la tranzactionare a Obligatiunilor si, daca astfel de informatii sau declaratii sunt transmise sau facute, nu poate fi invocat faptul ca acestea au fost autorizate de catre Emitent.

Nici prezentul Prospect si nici orice alte informatii furnizate in legatura cu Oferta si admiterea la tranzactionare a Obligatiunilor (a) nu sunt menite sa reprezinte baza oricarei evaluari de credit sau de alta natura, nici (b) nu ar trebui sa fie considerate drept o recomandare din partea Emitentului pentru oricare destinatar al acestui Prospect sau al oricaror alte informatii furnizate in legatura cu Oferta si admiterea la tranzactionare a Obligatiunilor de a achizitiona Obligatiuni. Fiecare investitor care doreste achizitionarea de Obligatiuni ar trebui sa realizeze propria verificare independenta privind situatia financiara si activitatea Emitentului, precum si propria evaluare privind bonitatea acestuia. Nici prezentul Prospect, nici orice alte informatii furnizate in legatura cu Oferta si admiterea la tranzactionare a Obligatiunilor nu reprezinta o oferta sau o invitatie din partea, sau pe seama Emitentului catre vreo persoana de a subscrie sau de a achizitiona Obligatiuni. Nici distribuirea prezentului Prospect, nici oferirea, vanzarea sau transferul Obligatiunilor nu vor presupune in niciun caz ca informatiile cuprinse in prezentul Prospect privind Emitentul sunt corecte in orice moment ulterior datei prezentului Prospect, nici ca orice alte informatii furnizate in legatura cu oferta de Obligatiuni sunt corecte in orice moment ulterior datei mentionate in documentul care cuprinde aceste informatii.

Obligatiunile nu au fost si nu vor fi inregistrate in temeiul Legii Valorilor Mobiliare din Statele Unite ale Americii din anul 1933, cu modificarile ulterioare (Legea Valorilor Mobiliare din SUA). Cu anumite exceptii, Obligatiunile nu vor fi oferite, vandute sau transferate pe teritoriul SUA sau catre persoane din SUA. Pentru o descriere suplimentara a anumitor restrictii privind oferta si vanzarea Obligatiunilor si distribuirea acestui document, a se vedea Sectiunea "*Restrictii de Vanzare si Transfer*" de mai jos.

Prezentul Prospect nu reprezinta o oferta publica de vanzare sau o invitatie adresata de catre Emitent oricarei persoane de a achizitiona Obligatiuni intr-o jurisdictie in care este ilegal pentru Emitent sa faca o astfel de oferta sau invitatie. Distribuirea acestui Prospect si oferta sau vanzarea de Obligatiuni pot fi restrictionate potrivit legii in anumite jurisdictii. Potrivit Emitentului, prezentul Prospect nu poate fi distribuit in mod legal, iar Obligatiunile nu pot fi oferite in mod legal, in conformitate cu nicio cerinta de inregistrare aplicabila sau cu alte cerinte, in nicio astfel de jurisdictie, sau in temeiul vreunei exceptii aplicabile, si Emitentul nu isi asuma vreo raspundere privind facilitarea oricarei astfel de distribuiri sau oferte. Potentialii Investitori in Obligatiuni sunt atentionati cu privire la faptul ca Emitentul nu a luat nicio masura si nu a intreprins nicio actiune in nicio jurisdictie pentru sau in legatura cu o oferta publica de Obligatiuni sau pentru sau in legatura cu detinerea sau distribuirea prezentului Prospect sau a oricarui alt material aferent Ofertei care ar fi fost necesara in acest scop in respectiva jurisdictie. Prin urmare, Obligatiunile nu pot fi oferite sau vandute, in mod direct sau indirect, si nici Prospectul, nici orice anunt sau alte materiale privind Oferta nu pot fi distribuite sau publicate in nicio

jurisdictie, altfel decat in conformitate cu orice legi si reglementari aplicabile. Persoanele care intra in posesia prezentului Prospect, a oricarui alt material aferent Ofertei sau admiterii la tranzactionare a Obligatiunilor sau a oricaror Obligatiuni sunt rugate sa se informeze cu privire la, si sa respecte, orice astfel de restrictii privind Oferta si distribuirea prezentului Prospect. In special, Emitentul atentioneaza potentialii Investitori cu privire la existenta unor restrictii privind Oferta si distribuirea prezentului Prospect in Spatiul Economic European (a se vedea Sectiunea "*Restrictii de Vanzare si Transfer*" de mai jos).

Prezentul Prospect a fost intocmit in considerarea faptului ca, exceptand situatia in care sub-alineatul (ii) de mai jos este aplicabil, orice oferta de Obligatiuni in orice Stat Membru al Spatiului Economic European care a implementat Directiva privind Prospectul (fiecare un "**Stat Membru Relevant**") va fi realizata doar in baza unei exceptari conform Directivei privind Prospectul de la cerinta privind publicarea unui prospect pentru oferta de Obligatiuni, astfel cum respectiva exceptare a fost implementata in Statul Membru Relevant respectiv. Prin urmare, orice persoana care realizeaza sau intentioneaza sa realizeze in Statul Membru Relevant o oferta de Obligatiuni care face obiectul unei oferte prevazute in prezentul Prospect are acest drept numai (i) in cazul in care nici pentru Emitent si nici pentru Intermediar nu se naste obligatia de a publica un prospect conform Articolului 3 din Directiva privind Prospectul sau un amendament la Prospect conform Articolului 16 din Directiva privind Prospectul, in fiecare caz, in legatura cu o astfel de oferta, sau (ii) in cazul in care un prospect pentru o astfel de oferta a fost aprobat de autoritatea competenta din Statul Membru Relevant respectiv sau, daca este cazul, a fost aprobat intr-un alt Stat Membru Relevant si notificat autoritatii competente din Statul Membru Relevant respectiv si (in fiecare caz) publicat, in conformitate cu Directiva privind Prospectul. Exceptand situatia in care sub-alineatul (ii) de mai sus este aplicabil, Emitentul nu a autorizat si nici nu autorizeaza efectuarea unei oferte de Obligatiuni care ar determina in sarcina Emitentului sau a Intermediarului nasterea obligatiei de a publica un prospect sau un supliment la prospect pentru oferta respectiva.

Informatiile cuprinse in prezentul Prospect sunt exacte numai la data mentionata pe prima pagina a acestui Prospect. Este posibil sa fi intervenit modificari in activitatea si situatia financiara ale Emitentului de la respectiva data. Punerea la dispozitie a acestui Prospect precum si orice vanzare realizata in temeiul acestuia nu trebuie, in nicio situatie, sa creeze orice fel de presupunere care sa conduca la ideea ca nu a existat vreo schimbare in activitatea Emitentului de la data prezentului Prospect, sau ca informatiile continute in acesta sunt corecte la orice data ulterioara Prospectului. Acceptarea furnizarii acestui Prospect de catre fiecare potential investitor constituie acordul acestuia cu privire la cele mai sus mentionate. Fara a aduce atingere vreunei obligatii a Emitentului de a publica un supliment la prospect in conformitate cu prevederile Legii Pietei de Capital si ale Regulamentului nr. 1/2006 privind emitentii si operatiunile cu valori mobiliare, nici predarea prezentului Prospect si nici orice achizitie realizata in legatura cu acesta nu vor crea, in nicio situatie, vreo implicatie care sa conduca la ideea ca nu a existat vreo schimbare in activitatea Emitentului de la data prezentului Prospect sau ca informatiile continute in acesta sunt corecte la orice data ulterioara prezentului Prospect.

Informatiile care se regasesc pe pagina de internet a Emitentului, pe orice pagina de internet la care se face referire in acest Prospect sau pe orice pagina de internet la care se face trimitere directa sau indirecta de pe pagina de internet a Emitentului nu sunt incorporate prin referinta la acestea in prezentul Prospect si orice decizie de a subscrie sau de a cumpara Obligatiunile nu ar trebui sa se bazeze pe aceste informatii.

Toate referirile din prezentul document la "EUR", "Euro" sau "€" se refera la moneda introdusa la inceputul celei de-a treia etape a uniunii economice si monetare europene in temeiul Tratatului privind infiintarea Comunitatii Europene si toate referirile la "RON" sau "lei" se refera la moneda legala a Romaniei.

Anumite cifre cuprinse in prezentul Prospect au fost ajustate prin rotunjire; prin urmare, cifrele pentru aceeasi categorie prezentate in tabele diferite pot diferi usor, iar cifrele prezentate ca totaluri in anumite tabele este posibil sa nu reprezinte neaparat suma aritmetica a cifrelor precedente.

Acest Prospect cuprinde declaratii privind perspectivele, care includ afirmatii, altele decat cele referitoare la fapte sau evenimente trecute, care se bazeaza pe analize sau previziuni ale rezultatelor si estimarilor viitoare privind valori care nu sunt inca determinabile sau previzibile. Astfel de declaratii privind perspectivele pot fi identificate prin utilizarea unor termeni precum "poate", "va", "ar fi", "ar trebui", "asteapta", "intentioneaza", "estimeaza", "prognozeaza", "anticipeaza", "proiect", "crede", "cauta", "plan", "prezice", "continua" precum si alte expresii similare si negatiile lor. Astfel de declaratii privind perspectivele implica o serie de riscuri cunoscute sau necunoscute, incertitudini si alti factori importanti in afara controlului Emitentului, care ar putea determina ca rezultatele, performanta sau realizarile efective ale Emitentului sa difere in mod semnificativ fata de rezultatele, performantele sau realizarile asteptate sau care sunt exprimate in aceste declaratii privind perspectivele. Astfel de declaratii privind perspectivele se bazeaza pe numeroase ipoteze si estimari ale

Emitentului, realizate in baza informatiilor pe care le are la dispozitie, cu privire la strategiile de afaceri prezente si viitoare ale Emitentului si mediul in care Emitentul va functiona in viitor. Printre factorii importanti, care ar putea determina ca rezultatele actuale, performanta si realizarile Emitentului sa difere de cele exprimate in declaratiile privind perspectivele, se afla cei inclusi in "Factori de Risc" precum si in alte capitole din acest Prospect. Aceste declaratii privind perspectivele sunt valabile doar la data intocmirii acestui Prospect. Emitentul declara in mod expres ca nu isi asuma nicio obligatie sau angajament de a actualiza sau revizui declaratiile privind perspectivele cuprinse in prezentul document, in cazul oricarei modificari in asteptarile Emitentului sau al oricarei schimbari in ceea ce priveste evenimentele, conditiile sau situatiile pe care se bazeaza oricare dintre aceste declaratii, cu exceptia cazului in care o astfel de cerinta este impusa prin lege. Avand in vedere cele de mai sus, investitorii sunt avertizati sa nu isi fundamenteze decizia de a investi in Obligatiuni pe niciuna din declaratiile privind perspectivele incluse in prezentul Prospect.

NOTIFICAREA ACTELOR DE PROCEDURA SI EXECUTAREA OBLIGATIILOR CIVILE

Emitentul este infiintat si functioneaza in conformitate cu legea romana. Anumite persoane despre care se face mentiune in prezentul Prospect sunt rezidente in Romania, iar anumite entitati la care se face referire in prezentul Prospect sunt infiintate in conformitate cu legea romana. Toate sau o parte substantiala din activele acestor persoane si entitati sunt situate in Romania. Drept consecinta, este posibil ca investitorii sa nu poata:

- efectua acte de procedura in alte tari cu privire la oricare dintre membrii Consiliului de Supraveghere si membrii Directoratului Emitentului, nominalizati in prezentul Prospect; sau
- pune in executare in alte tari hotarari judecatoresti pronuntate de instante judecatoresti din alte tari impotriva Emitentului sau impotriva oricaruia dintre membrii Consiliului de Supraveghere si membrii Directoratului Emitentului, nominalizati in acest Prospect, in cadrul oricarei actiuni legale.

O hotarare judecatoreasca a unei instante dintr-un stat din afara Uniunii Europene ("**UE**") sau din Danemarca pronuntata in personam pentru o suma certa care nu poate fi atacata ca fiind nula sau anulabila in temeiul normelor de drept intern ale jurisdictiei straine (denumita „**Hotarare Judecatoreasca non-UE**") ar fi recunoscuta in Romania, **cu conditia ca**: (a) Hotararea Judecatoreasca non-UE sa fie definitiva potrivit legii statului in care a fost pronuntata; (b) instanta care a pronuntat o astfel de Hotararea Judecatoreasca non-UE sa fi avut, potrivit lex fori, competenta sa judece procesul fara insa a fi intemeiata exclusiv pe prezenta paratului in jurisdictia respectiva ori a unor bunuri ale sale fara legatura directa cu litigiul respectiv; (c) sa existe reciprocitate in ceea ce priveste efectele hotararilor straine intre Romania si statul instantei straine care a pronuntat Hotararea Judecatoreasca non-UE care se cere a fi recunoscuta; (d) daca hotararea s-a pronuntat in lipsa partii care a pierdut procesul, acesteia din urma sa-i fi fost inmanata in timp util citatia de a se infatisa in instanta pentru termenul de dezbateri in fondul cauzei si actul de sesizare a instantei si sa i se fi dat posibilitatea de a se apara si de a exercita calea de atac impotriva Hotararii Judecatoresti non-UE; (e) aceasta Hotarare Judecatoreasca non-UE nu este rezultatul fraudei sau nu este data intr-o maniera vadit contrara ordinii publice sau nu incalca ordinea publica de drept international privat roman; (f) daca Hotararea Judecatoreasca non-UE este pronuntata intr-o materie de drept in care persoanele nu pot dispune in mod liber de drepturile lor, respectiva Hotarare Judecatoreasca non-UE nu a fost obtinuta exclusiv in vederea sustragerii cauzei de la incidentele legii care ar fi aplicabila potrivit regulilor din Romania care reglementeaza conflictul de legi; (g) nu exista nicio alta actiune legala sau procedura judiciara similara initiata intre aceleasi parti finalizata cu pronuntarea unei hotarari judecatoresti (chiar nedefinitiva) a instantelor romane sau nu se afla in curs de judecare in fata acestora la data sesizarii instantei straine care a pronuntat Hotararea Judecatoreasca non-UE; (h) Hotararea Judecatoreasca non-UE nu este ireconciliabila cu o hotarare judecatoreasca straina pronuntata anterior care poate fi recunoscuta in Romania; (i) instantele romane nu au competenta exclusiva sa judece cauza care face obiectul Hotararii Judecatoresti non-UE in baza legilor de procedura civila din Romania; (j) nu s-a incalcat dreptul la aparare; (k) Hotararea Judecatoreasca non-UE nu poate face obiectul niciunei cai de atac in statul in care a fost pronuntata; si (l) cererea de recunoastere in fata instantelor romane a fost formulata in mod legal in conformitate cu normele de procedura din Romania si contine toate documentele necesare in acest scop. In plus, recunoasterea unei Hotarari Judecatoresti non-UE nu poate fi refuzata exclusiv pe motiv ca instanta straina care a pronuntat-o a aplicat o alta lege decat legea care s-ar fi aplicat potrivit regulilor din Romania care reglementeaza conflictul de legi, cu exceptia situatiei in care procesul se refera la starea civila si capacitatea unui cetatean roman, iar solutia adoptata difera de solutia la care s-ar fi ajuns potrivit legii romane.

O Hotarare Judecatoreasca non-UE poate fi executata in Romania in baza unei hotarari definitive a unei instante romane competente care sa incuviinteze punerea in executare, numai daca: (i) sunt indeplinite conditiile mentionate mai sus pentru procedura de recunoastere in Romania a Hotararii Judecatoresti non-UE; (ii)

Hotararea Judecatoreasca non-UE este executorie potrivit legii jurisdictiei in care a fost pronuntata; (iii) in cazul in care o Hotarare Judecatoreasca non-UE stabileste o obligatie care izvoraste in baza unui act normativ strain privind regimul fiscal, exista reciprocitate cu privire la efectele produse de hotararile straine in materia fiscala respectiva intre Romania si jurisdictia straina in care s-a pronuntat Hotararea Judecatoreasca non-UE a carei recunoastere si punere in executare se au in vedere; (iv) punerea in executare a unei astfel de Hotarari Judecatoresti non-UE nu constituie, direct sau indirect, executarea legilor penale straine; (v) dreptul de a cere executarea silita nu este prescris potrivit prevederilor privind prescriptia dreptului de a cere executarea silita din legea romana; si (vi) cererea de incuviintare a executarii in fata instantelor romane a fost formulata in mod legal in conformitate cu normele de procedura din Romania si contine toate documentele necesare in acest scop.

O hotarare pronuntata intr-un Stat Membru al UE altul decat Romania si Danemarca (denumita „**Hotarare Judecatoreasca UE**") ar putea fi recunoscuta in Romania, numai daca: (a) o astfel de recunoastere nu contravine in mod vadit ordinii publice din Romania; (b) daca hotararea s-a pronuntat in lipsa partii care a pierdut procesul, acesteia din urma i-a fost inmanat in timp util actul de sesizare a instantei sau un document echivalent actului de sesizare astfel incat sa-i permita acestuia sa isi pregateasca apararea si, in caz contrar, daca paratul nu a exercitat o cale de atac impotriva hotararii atunci cand a avut posibilitatea sa o faca; (c) nu este ireconciliabila cu o hotarare pronuntata intr-un proces judecat intre aceleasi parti in Romania; (d) nu este ireconciliabila cu o hotarare anterioara pronuntata intr-un stat membru al UE (altul decat Romania si Danemarca) sau intr-un stat tert intre aceleasi parti si cu privire la aceeasi cauza, **cu conditia ca** hotararea judecatoreasca anterioara sa indeplineasca conditiile necesare pentru a fi recunoscuta in Romania; si (e) Hotararea Judecatoreasca UE nu contravine prevederilor Regulamentului Consiliului (CE) Nr 44/2001 privind competenta judiciara, recunoasterea si executarea hotararilor judecatoresti in materie civila si comerciala care reglementeaza competenta jurisdictionala in legatura cu aspecte privind asigurarea, competenta asupra contractelor incheiate cu consumatorii si competenta exclusiva.

O Hotarare Judecatoreasca UE poate fi pusa in executare in Romania in baza unei hotarari definitive a unei instante romane competente care sa incuviinteze punerea in executare, numai daca: (i) aceasta poate fi pusa in executare intr-un Stat Membru al UE in care a fost pronuntata Hotararea Judecatoreasca UE; (ii) se depune la instanta romana competenta o copie a Hotararii Judecatoresti UE care sa intruneasca conditiile necesare pentru stabilirea autenticitatii; (iii) se depune la instanta romana competenta un certificat in original eliberat de instanta din Statul Membru UE respectiv sau de o alta autoritate competenta care sa aiba in mod substantial forma prevazuta in Anexa V a Regulamentului Consiliului (CE) Nr 44/2001 privind competenta judiciara, recunoasterea si executarea hotararilor judecatoresti in materie civila si comerciala, cu mentiunea ca niciuna dintre conditiile de mai sus care nu permit recunoasterea unei Hotarari Judecatoresti UE sa nu fie incidenta; (iv) in situatia in care Hotararea Judecatoreasca UE impune o obligatie de plata periodica cu titlul de penalizare (inclusiv, insa fara a se limita la dobanzile de penalizare), valoarea platii a fost stabilita definitiv de instantele din Statul Membru UE de origine; si (v) dreptul de a cere executarea hotararii definitive nu este prescris.

CUPRINS

Pagina

REZUMAT 8
FACTORI DE RISC 26
UTILIZAREA FONDURILOR OBTINUTE 43
TERMENII SI CONDITIILE OBLIGATIUNILOR 44
INFORMATII DESPRE EMITENT 57
REGIMUL FISCAL 119
INFORMATII PRIVIND OFERTA 122
PROCEDURA DE SUBSCRIERE 125
RESTRICTII DE VANZARE SI TRANSFER 129
INFORMATII GENERALE 130

REZUMAT

Rezumatele sunt alcatuite din cerinte privind dezvaluirea informatiilor, cunoscute sub numele de "Elemente", in conformitate cu prevederile Regulamentului nr. 809/2004. Aceste elemente sunt numerotate in Sectiuni de la A la E (A.1 – E.7).

Acest rezumat cuprinde toate Elementele care trebuie sa fie incluse intr-un rezumat privind acest tip de valori mobiliare si acest tip de emitent. Deoarece nu este necesar ca toate Elementele enumerate de Regulamentul nr. 809/2004 sa fie acoperite, este posibil sa existe pauze in numerotarea Elementelor.

Chiar daca este necesar ca un Element sa fie introdus in acest rezumat datorita tipului de valori mobiliare si a Emitentului, este posibil ca nicio informatie relevanta sa poata fi furnizata in legatura cu Elementul respectiv. In acest caz, o scurta descrierea Elementului este inclusa in rezumat, cu mentiunea "Nu este cazul".

Sectiunea A – Introducere si avertismente

Element		
A.1	• Prezentul rezumat trebuie sa fie citit ca introducere la Prospect; • Orice decizie de investitie in valorile mobiliare respective trebuie sa se bazeze pe o examinare exhaustiva a Prospectului de catre potentialul Investitor; • In cazul in care se intenteaza o actiune in fata unui tribunal privind informatia cuprinsa in Prospect, Investitorul reclamant, in conformitate cu legislatia interna a Statelor Membre, va suporta cheltuielile de traducere a Prospectului inaintea inceperii procedurii judiciare; si • Persoanele care au intocmit prezentul rezumat, inclusiv orice traducere a acestuia, vor fi considerate responsabile civil numai daca rezumatul este inselator, inexact sau contradictoriu in raport cu celelalte parti ale Prospectului, sau daca el nu furnizeaza, in raport cu celelalte parti ale Prospectului, informatiile esentiale pentru a ajuta potentialii Investitori sa decida daca investesc in astfel de valori mobiliare.	
A.2	*Acordul emitentului sau al persoanei insarcinate cu elaborarea prospectului in ceea ce priveste utilizarea prospectului pentru revanzarea ulterioara sau plasamentul final al valorilor mobiliare de catre intermediari financiari.*	Nu este cazul; Emitentul nu a aprobat utilizarea prezentului Prospect in vederea unei revanzari sau a unor plasamente finale ulterioare de valori mobiliare prin intermediari financiari.
	Orice alte conditii clare si obiective asociate acordului care sunt relevante pentru utilizarea prospectului.	

Sectiunea B – Emitentul

Element		
B.1	Denumirea sociala si denumirea comerciala a Emitentului.	Compania Nationala de Transport al Energiei Electrice "Transelectrica" S.A., societate administrata in sistem dualist
B.2	Sediul social si forma juridica a emitentului, legislatia in temeiul careia isi desfasoara activitatea Emitentul si tara in care a fost constituit	Emitentul este o societate pe actiuni infiintata in Romania in conformitate cu legile romane. Sediul social al Emitentului este situat la adresa Bd. G-ral Gheorghe Magheru, nr. 33, Sect. 1, Bucuresti.

Element		
B.4b	Informatii privind tendinte si evolutii	Nu este cazul; la data prezentului Prospect, Emitentul nu are cunostinta de niciun fel de evolutii, incertitudini, solicitari, angajamente sau fapte cunoscute care, in mod rezonabil, pot afecta semnificativ perspectivele Emitentului.
B.5	Descrierea grupului controlat de Emitent	Emitentul este controlat de catre statul roman prin Ministerul Finantelor Publice, care detine 58,688% din actiunile emise de Emitent. Emitentul are sase filiale, persoane juridice romane organizate ca societati pe actiuni, unde Emitentul este unic actionar, respectiv OPCOM, Smart, Formenerg, Teletrans, Icemenerg, Icemenerg Service ("**Grupul**"). Aceste societati desfasoara activitati adiacente celor efectuate de Emitent. Relatiile dintre Emitent si aceste filiale se desfasoara in conditii de piata, conducerile lor fiind independente din punct de vedere juridic si operativ, si cu respectarea prevederilor privind guvernanta corporativa ale Legii Societatilor nr. 31/1990. Cu exceptia detinerilor de actiuni detaliate mai sus, Emitentul nu are detineri de actiuni emise de alte societati comerciale de natura sa aiba un impact semnificativ asupra evaluarii propriilor active si pasive, pozitiei financiare sau asupra rezultatelor sale. OPCOM, Smart si Teletrans au o activitate strans legata de obiectul de activitate al Emitentului, iar principala sursa de venit a acestora (aproximativ 80% in prezent) este reprezentata de derularea contractelor incheiate intre acestea si Emitent. Potrivit unor reglementari recente, unele dintre filialele Emitentului urmeaza sa fie trecute in proprietatea Ministerului Economiei (OPCOM, Formenerg) sau a Ministerului Educatiei Nationale (Icemenerg). Pana la data acestui Prospect, reglementarile respective nu au fost puse in aplicare.
B. 9	Previziuni sau estimari privind profitul	Nu este cazul; Emitentul nu a inclus in Prospect nicio informatie de natura previziunilor sau estimarilor privind profitul.
B.10	Descrierea rezervelor din rapoartele de audit privind informatiile financiare istorice	Opiniile auditorului Emitentului sunt incluse in situatiile financiare anuale consolidate si in situatiile financiare interimare consolidate simplificate ale Emitentului si ale filialelor sale incluse in perimetrul de consolidare financiara ("**Grupul de Consolidare Financiara**"), anexate la prezentul Prospect si disponibile la sediul Emitentului pe o perioada de 12 luni de la data prezentului Prospect. Raportul de audit din data 9 aprilie 2013 privind situatiile financiare consolidate anuale ale Grupului de Consolidare Financiara la data si pentru exercitiul incheiat la 31 decembrie 2012 a inclus urmatoarea rezerva: *"Dupa cum este prezentat in Nota 12 la situatiile financiare consolidate anexate, la 31 decembrie 2012, Grupul [de Consolidare Financiara, n.n.] are incheiat*

Element		
		acordul de imprumut pe termen lung nr. 20864 cu Banca Europeana de Investitii. La 31 decembrie 2012 Grupul [de Consolidare Financiara, n.n.] nu a indeplinit anumiti indicatori financiari stipulati in acest acord de imprumut. Banca Europeana de Investitii ar putea solicita printr-o notificare scrisa accelerarea rambursarii acestui imprumut dupa o perioada de timp in care Societatea [Emitentul, n.n.] are posibilitatea sa remedieze acest aspect. In consecinta, anumite datorii pe termen lung, in suma de 64.551 mii lei, ar trebui prezentate in situatia consolidata a pozitiei financiare la 31 decembrie 2012 ca datorii pe termen scurt in conformitate cu Standardul International de Contabilitate ("IAS") 1 "Prezentarea situatiilor financiare". *Raportul nostru de audit asupra situatiilor financiare consolidate pentru exercitiul financiar incheiat la 31 decembrie 2011 a inclus o rezerva privind neindeplinirea anumitor indicatori financiari la acea data aferenti imprumuturilor pe termen lung de la Banca Europeana de Reconstructie si Dezvoltare si Banca Internationala pentru Reconstructie si Dezvoltare. In consecinta, la 31 decembrie 2011 datorii pe termen lung in suma de 250.786 mii lei ar fi trebuit prezentate ca datorii pe termen scurt in conformitate cu IAS 1 "Prezentarea situatiilor financiare"."* Raportul de audit din data 9 aprilie 2013 privind situatiile financiare consolidate anuale ale Grupului de Consolidare Financiara la data si pentru exercitiul incheiat la 31 decembrie 2012 contine un paragraf privind evidentierea unui aspect, altul decat cele privind consistenta aplicarii politicilor contabile, dupa cum urmeaza: *"Fara a exprima alte rezerve asupra opiniei noastre, atragem atentia asupra Notei 27 din situatiile financiare consolidate anexate, care descrie ca la data de 21 martie 2013 a fost publicat spre consultare un proiect de ordonanta de urgenta, intrata in vigoare la data de 1 aprilie 2013, in care se mentioneaza ca la data intrarii in vigoare, actiunile detinute de Stat in Societate [Emitent, n.n.] trec din administrarea Ministerului Economiei ("ME") in administrarea Ministerului Finantelor Publice ("MFP"). De asemenea, aceasta ordonanta autorizeaza MFP si ME sa initieze si sa aprobe, dupa caz, toate operatiunile si demersurile necesare pentru transferul actiunilor detinute de Societate [Emitent, n.n.] in S.C. „Operatorul Pietei de Energie Electrica" S.A. – OPCOM si in S.C. Formenerg S.A. in proprietatea Statului si administrarea ME, cu respectarea prevederilor legale incidente."* Raportul de audit din data 11 aprilie 2012 privind situatiile financiare consolidate anuale ale Grupului de Consolidare Financiara la data si pentru exercitiul incheiat la 31 decembrie 2011 a inclus urmatoarea

Element		
		rezerva: *"Dupa cum este prezentat in Nota 11 la situatiile financiare consolidate anexate, la 31 decembrie 2011 Grupul [de Consolidare Financiara, n.n.] are imprumuturi pe termen lung de la Banca Europeana de Reconstructie si Dezvoltare si Banca Internationala pentru Reconstructie si Dezvoltare. Grupul [de Consolidare Financiara, n.n.] nu a indeplinit trei indicatori financiari stipulati in acordurile de imprumut. Institutiile financiare ar putea solicita printr-o notificare scrisa accelerarea rambursarii acestor imprumuturi dupa o perioada de timp in care Grupul [de Consolidare Financiara, n.n.] are posibilitatea sa remedieze aceste aspecte. In consecinta, anumite datorii pe termen lung, in suma de 250.786 mii lei, ar trebui prezentate in situatia consolidata a pozitiei financiare la 31 decembrie 2011 ca datorii pe termen scurt in conformitate cu IAS 1 "Prezentarea situatiilor financiare".* *Raportul nostru de audit asupra situatiilor financiare consolidate pentru exercitiul financiar incheiat la 31 decembrie 2010 a inclus o rezerva privind datorii pe termen lung, in suma de 427.241 mii lei, care ar fi trebuit prezentate ca datorii pe termen scurt, ca urmare a neindeplinirii a doi indicatori financiari la acea data."* Raportul de revizuire datat 5 septembrie 2013 asupra situatiilor financiare interimare consolidate simplificate ale Grupului de Consolidare Financiara aferente primului semestru din 2013 a inclus urmatoarea rezerva: *"Dupa cum este prezentat in Nota 11 la situatiile financiare interimare consolidate simplificate anexate, la 30 iunie 2013, Grupul [de Consolidare Financiara, n.n.] are incheiat acordul de imprumut pe termen lung nr. 20864 cu Banca Europeana de Investitii. La 30 iunie 2013, Grupul [de Consolidare Financiara, n.n.] nu a indeplinit un indicator financiar stipulat in acest acord de imprumut. Banca Europeana de Investitii ar putea solicita printr-o notificare scrisa accelerarea rambursarii acestui imprumut dupa o perioada de timp in care Grupul [de Consolidare Financiara, n.n.] are posibilitatea sa remedieze aceste aspecte. In consecinta, anumite datorii pe termen lung, in suma de 48.743 mii lei, ar trebui prezentate ca datorii pe termen scurt in situatia consolidata simplificata a pozitiei financiare la 30 iunie 2013 in conformitate cu SIC 1 "Prezentarea situatiilor financiare".* *Raportul nostru de audit asupra situatiilor financiare consolidate pentru exercitiul financiar incheiat la 31 decembrie 2012 a inclus o rezerva privind neindeplinirea anumitor indicatori financiari la acea data aferenti imprumutului pe termen lung nr. 20864 de la Banca Europeana de Investitii. In consecinta, la 31 decembrie 2012, datorii pe termen lung in suma de*

Element	
	64.551 mii lei ar fi trebuit prezentate ca datorii pe termen scurt in conformitate cu SIC 1 "Prezentarea situatiilor financiare"."
B.12	Informatii financiare selectate

Informatii financiare consolidate ale Grupului de Consolidare Financiara

Situatia consolidata a pozitiei financiare a Grupului de Consolidare Financiara

	30 iunie 2013 (revizuit)	31 decembrie 2012 (auditat)	31 decembrie 2011 Retratat* (auditat)
		(mii lei)	
Active			
Active imobilizate			
Imobilizari corporale	3.648.033	3.750.668	3.243.888
Imobilizari necorporale	45.789	47.954	48.420
Alte investitii	5.989	5.989	6.177
Total active imobilizate	**3.699.811**	**3.804.611**	**3.298.485**
Active circulante			
Stocuri	55.975	62.884	53.525
Creante comerciale si alte creante	792.047	831.415	1.174.250
Numerar si echivalente de numerar	273.725	319.198	322.496
Impozit pe profit de recuperat	-	-	2.799
Total active circulante	**1.121.747**	**1.213.497**	**1.553.070**
Total active	**4.821.558**	**5.018.108**	**4.851.555**
Capitaluri proprii si datorii			
Capitaluri proprii			
Capital social	1.091.526	1.091.526	1.091.526
Prima de emisiune	49.843	49.843	49.843
Rezerve legale	46.683	46.683	44.608
Alte rezerve	3.194	3.194	2.864
Rezerve din reevaluare	579.644	605.490	231.061
Rezultatul reportat	775.410	670.144	669.341
Total capitaluri proprii	**2.546.300**	**2.466.880**	**2.089.243**
Datorii pe termen lung			
Venituri in avans pe termen lung	565.928	547.327	370.668
Imprumuturi	873.155	954.627	943.493
Datorii privind impozitele amanate	32.528	38.409	16.199
Obligatii privind beneficiile angajatilor	31.130	31.130	24.861
Total datorii pe termen lung	**1.502.741**	**1.571.493**	**1.355.221**
Datorii curente			
Datorii comerciale si alte datorii	375.911	748.082	1.178.471
Alte impozite si obligatii pentru asigurari sociale	32.457	17.172	8.008
Imprumuturi	334.921	209.151	216.697
Venituri in avans pe termen scurt	21.834	4.481	3.915
Impozit pe profit de plata	7.394	849	-
Total datorii curente	**772.517**	**979.735**	**1.407.091**
Total datorii	**2.275.258**	**2.551.228**	**2.762.312**
Total capitaluri proprii si datorii	**4.821.558**	**5.018.108**	**4.851.555**

*Sursa: Situatiile financiare anuale consolidate ale Grupului de Consolidare Financiara intocmite conform Standardelor Internationale de Raportare Financiara adoptate de Uniunea Europeana ("**IFRS**") la data si pentru exercitiul financiar incheiat la 31 decembrie 2012 si Situatiile financiare interimare consolidate simplificate ale Grupului de Consolidare Financiara la data si pentru perioada de sase luni incheiata la 30 iunie 2013 intocmite in conformitate cu Standardul International de Contabilitate 34 – "Raportarea Financiara Interimara" adoptat de Uniunea Europeana*

Contul consolidat de profit si pierdere

	31 decembrie 2012 (auditat)	31 decembrie 2011 Retratat* (auditat)
	(mii lei)	
Venituri		

Element			
	Venituri din serviciul de transport	1.080.214	1.115.186
	Venituri din servicii de sistem	570.761	784.052
	Venituri privind piata de echilibrare	1.068.221	1.189.434
	Alte venituri	81.830	63.667
	Total venituri	**2.801.026**	**3.152.339**
	Cheltuieli din exploatare		
	Cheltuieli pentru operarea sistemului	(310.978)	(290.462)
	Cheltuieli privind piata de echilibrare	(1.068.221)	(1.189.434)
	Cheltuieli privind serviciile de sistem tehnologice	(522.876)	(681.120)
	Amortizare	(307.892)	(290.957)
	Cheltuieli cu personalul	(239.295)	(223.852)
	Reparatii si mentenanta	(14.361)	(29.272)
	Alte cheltuieli din exploatare	(169.178)	(180.547)
	Cheltuieli cu materiale si consumabile	(55.464)	(57.271)
	Total cheltuieli din exploatare	**(2.688.265)**	**(2.942.915)**
	Profit din exploatare	**112.761**	**209.424**
	Venituri financiare	85.715	117.640
	Cheltuieli financiare	(129.949)	(151.317)
	Rezultat financiar net	**(44.234)**	**(33.677)**
	Profit inainte de impozitul pe profit	**68.527**	**175.747**
	Impozit pe profit	(20.651)	(40.249)
	Profitul exercitiului	**47.876**	**135.498**
	Rezultatul de baza si diluat pe actiune (lei/actiune)	**0,65**	**1,85**

Sursa: Situatiile financiare anuale consolidate ale Grupului de Consolidare Financiara intocmite conform IFRS la data si pentru exercitiul financiar incheiat la 31 decembrie 2012

	Perioada de 6 luni incheiata la 30 iunie 2013 (revizuit)	**Perioada de 6 luni incheiata la 30 iunie 2012 Retratata* (revizuit)**
	(mii lei)	
Venituri		
Venituri din serviciul de transport	573.632	549.417
Venituri din servicii de sistem	293.285	293.698
Venituri din piata de echilibrare	250.066	619.042
Alte venituri	25.025	34.792
Total venituri	**1.142.008**	**1.496.949**
Cheltuieli din exploatare		
Cheltuieli pentru operarea sistemului	(141.787)	(162.296)
Cheltuieli cu piata de echilibrare	(250.066)	(619.042)
Cheltuieli cu servicii tehnologice de sistem	(255.203)	(280.637)
Amortizare	(172.066)	(152.208)
Salarii si alte retributii	(110.595)	(113.941)
Reparatii si mentenanta	(5.208)	(4.432)
Alte cheltuieli din exploatare	(46.382)	(58.102)
Piese de schimb, consumabile si alte materiale	(16.302)	(16.284)
Total cheltuieli din exploatare	**(997.609)**	**(1.406.942)**
Profit din exploatare	**144.399**	**90.007**
Venituri financiare	48.778	18.821
Cheltuieli financiare	(60.901)	(61.366)
Rezultat financiar net	**(12.123)**	**(42.545)**
Profit inainte de impozitul pe profit	**132.276**	**47.462**
Cheltuiala cu impozitul pe profit	(23.242)	(9.874)
Profitul perioadei	**109.034**	**37.588**

Element			
	Rezultatul de baza si diluat pe actiune (lei/actiune)	**1.49**	**0.51**

Sursa: Situatiile financiare interimare consolidate simplificate ale Grupului de Consolidare Financiara la data si pentru perioada de sase luni incheiata la 30 iunie 2013 intocmite in conformitate cu Standardul International de Contabilitate 34 – "Raportarea Financiara Interimara" adoptat de Uniunea Europeana

Situatia consolidata a rezultatului global

	31 decembrie 2012	31 decembrie 2011 Retratat*
	(mii lei)	
Profitul exercitiului	**47.876**	**135.498**
Alte elemente ale rezultatului global		
Datorie privind impozitul amanat aferent rezervei din reevaluare	(21.739)	(4.350)
Anularea rezervei din reevaluare utilizate	-	6.407
Diferente din reevaluarea imobilizarilor corporale	427.498	27.189
Castig actuarial	4.336	-
Alte elemente ale rezultatului global (AERG)	**410.095**	**29.246**
Rezultatul global total	**457.971**	**164.744**

Sursa: Situatiile financiare anuale consolidate ale Grupului de Consolidare Financiara intocmite conform IFRS la data si pentru exercitiul financiar incheiat la 31 decembrie 2012

Situatia consolidata a fluxurilor de trezorerie

	31 decembrie 2012 (auditat)	31 decembrie 2011 Retratat* (auditat)
	(mii lei)	
Fluxuri de trezorerie din activitatea de exploatare		
Profitul exercitiului	47.876	135.498
Ajustari pentru:		
Cheltuiala cu impozitul pe profit	20.651	40.249
Cheltuiala cu amortizarea	307.892	290.957
Cheltuieli cu pierderi de valoare privind creantele comerciale si alte creante	34.183	13.674
Venituri din reversarea pierderilor de valoare privind creantele comerciale si alte creante	(953)	(4.960)
Ajustari de valoare privind imobilizarile corporale	(336)	1.287
Castig/(pierdere) net(a) din vanzarea de imobilizari corporale	3.303	(1.652)
Rezultat financiar net	42.132	37.888
	454.748	**512.941**
Modificari in:		
Creante comerciale si alte creante	327.096	(519.808)
Stocuri	(9.359)	(4.699)
Datorii comerciale si alte datorii	(425.997)	598.523
Alte impozite si obligatii pentru asigurari sociale	9.904	(27.120)
Venituri in avans	177.224	56.165
Fluxuri de trezorerie din activitatea de exploatare	**533.616**	**616.002**
Dobanzi platite	(35.568)	(35.015)
Impozit pe profit platit	(13.845)	(31.625)
Numerar net din activitatea de exploatare	**484.203**	**549.362**
Fluxuri de trezorerie utilizate in activitatea de investitii		
Achizitii de imobilizari corporale si necorporale	(396.321)	(372.859)
Incasari din vanzarea de imobilizari corporale	1.099	6.172
Dobanzi incasate	6.481	10.405
Dividente incasate	-	6.922
Numerar net utilizat in activitatea de investitii	**(388.741)**	**(349.360)**
Fluxuri de trezorerie utilizate in activitatea de finantare		
Trageri din imprumuturi pe termen lung	189.808	123.451
Rambursari ale imprumuturilor pe termen lung	(185.766)	(164.524)

Element			
	Rambursari ale imprumuturilor pe termen scurt	(11.572)	-
	Trageri din imprumuturi pe termen scurt	-	11.572
	Dividende platite	(87.511)	(12.942)
	Numerar net utilizat in activitatea de finantare	**(95.041)**	**(42.443)**
	Cresterea neta a numerarului si echivalentelor de numerar	**421**	**157.559**
	Numerar si echivalente de numerar la 1 ianuarie	**308.287**	**150.728**
	Numerar si echivalente de numerar la sfarsitul exercitiului	**308.708**	**308.287**

Sursa: Situatiile financiare anuale consolidate ale Grupului de Consolidare Financiara intocmite conform IFRS la data si pentru exercitiul financiar incheiat la 31 decembrie 2012

	Perioada de 6 luni incheiata la 30 iunie 2013 (revizuit)	**Perioada de 6 luni incheiata la 30 iunie 2012 Retratat* (revizuit)**
	(mii lei)	
Fluxuri de trezorerie din activitatea de exploatare		
Profitul perioadei	109.034	37.588
Ajustari pentru:		
Cheltuiala cu impozitul pe profit	23.242	9.874
Cheltuieli cu amortizarea	172.066	152.208
Cheltuieli cu provizioanele pentru deprecierea creantelor comerciale si a altor creante	5.051	33
Venituri din reversarea provizioanelor pentru deprecierea creantelor comerciale si a altor creante	(249)	(263)
Pierdere din vanzarea de imobilizari corporale, net	1.071	1.954
Cheltuieli cu dobanzile, venituri din dobanzi si venituri nerealizate din diferente de curs valutar	9.791	42.545
	320.006	**243.939**
Modificari in:		
Creante comerciale si alte creante	34.834	473.807
Stocuri	6.909	(4.026)
Datorii comerciale si alte datorii	(307.008)	(723.084)
Alte impozite si obligatii pentru asigurari sociale	15.285	14.087
Venituri in avans	35.954	89.742
Fluxuri de numerar din activitatea de exploatare	**105.980**	**94.465**
Dobanzi platite	(17.882)	(19.184)
Impozit pe profit platit	(22.582)	(11.589)
Numerar net din activitatea de exploatare	**65.516**	**63.692**
Fluxuri de numerar utilizate in activitatea de investitii		
Achizitii de imobilizari corporale si necorporale	(128.440)	(162.819)
Incasari din vanzarea de imobilizari corporale si necorporale	-	29
Dobanzi incasate	2.975	4.321
Numerar net utilizat in activitatea de investitii	**(125.465)**	**(158.469)**
Fluxuri de numerar din/(utilizate in) activitatea de finantare		
Rambursari ale imprumuturilor pe termen lung	(94.378)	(89.494)
Rambursari ale imprumuturilor pe termen scurt	-	(11.572)
Trageri din imprumuturi pe termen scurt	141.947	88.082
Dividende platite	(28.169)	(57)
Numerar net din/(utilizat in) activitatea de finantare	**19.400**	**(13.041)**
(Diminuarea) neta a numerarului si echivalentelor de numerar	**(40.549)**	**(107.818)**
Numerar si echivalente de numerar la 1 ianuarie	**308.708**	**308.287**
Numerar si echivalente de numerar la sfarsitul perioadei	**268.159**	**200.469**

Element	
	Sursa: Situatiile financiare interimare consolidate simplificate ale Grupului de Consolidare Financiara la data si pentru perioada de sase luni incheiata la 30 iunie 2013 intocmite in conformitate cu Standardul International de Contabilitate 34 – "Raportarea Financiara Interimara" adoptat de Uniunea Europeana
	Informatii financiare neauditate separate ale Emitentului la 30 septembrie 2013

Situatia separata simplificata a pozitiei financiare a Emitentului la 30 septembrie 2013

	30 septembrie 2013 (neauditat)	31 decembrie 2012 (auditat)
	(lei)	
Active		
Active imobilizate		
Imobilizari corporale	3.534.259.845	3.683.211.822
Imobilizari necorporale	46.664.023	50.860.668
Imobilizari financiare	52.475.750	52.475.750
Total active imobilizate	**3.633.399.618**	**3.786.548.240**
Active circulante		
Stocuri	36.059.405	40.076.069
Clienti si conturi asimilate	704.856.865	822.931.591
Numerar si echivalente de numerar	266.774.303	295.481.379
Total active circulante	**1.007.690.573**	**1.158.489.039**
Total active	**4.641.090.191**	**4.945.037.279**
Capitaluri proprii si datorii		
Capitaluri proprii		
Capital social, din care:	1.091.525.913	1.091.525.913
Capital social subscris	*733.031.420*	*733.031.420*
Ajustari la inflatie a capitalului social	*358.494.493*	*358.494.493*
Prima de emisiune	49.842.552	49.842.552
Rezerve legale	46.491.027	46.491.027
Rezerve din reevaluare	683.901.388	729.711.592
Alte rezerve	3.155.882	3.845.195
Rezultat reportat	657.125.532	509.341.993
Total capitaluri proprii	**2.532.042.294**	**2.430.758.272**
Datorii pe termen lung		
Venituri in avans pe termen lung	550.240.110	538.850.734
Imprumuturi	810.331.453	954.626.559
Datorii privind impozitele amanate	32.649.129	40.862.872
Obligatii privind beneficiile angajatilor	23.236.640	23.236.640
Total datorii pe termen lung	**1.416.457.332**	**1.557.576.805**
Datorii curente		
Datorii comerciale si alte datorii	421.193.467	737.820.637
Alte impozite si obligatii pentru asigurari sociale	32.940.114	15.415.260
Imprumuturi	203.686.832	198.661.228
Venituri in avans pe termen scurt	28.255.129	4.481.204
Impozit pe profit de plata	6.515.023	323.873
Total datorii curente	**692.590.565**	**956.702.202**
Total datorii	**2.109.047.897**	**2.514.279.007**
Total capitaluri proprii si datorii	**4.641.090.191**	**4.945.037.279**

Sursa: Situatiile financiare neauditate interimare separate simplificate ale Emitentului conform Standardului International de Contabilitate 34 – "Raportarea Financiara Interimara" adoptat de Uniunea Europeana la data si pentru perioada de noua luni incheiata la 30 septembrie 2013

Contul separat de profit si pierdere al Emitentului pentru perioada de noua luni incheiata la 30 septembrie 2013

	01 iulie – 30 septembrie 2013 (neauditat)	01 iulie – 30 septembrie 2012 (neauditat)	01 ianuarie – 30 septembrie 2013 (neauditat)	01 ianuarie – 30 septembrie 2012 (neauditat)

Element	

			(lei)	
Venituri				
Venituri din serviciul de transport	269.376.668	256.463.762	843.009.069	805.880.331
Venituri din servicii de sistem functionale	15.349.298	15.738.041	47.560.819	48.310.079
Venituri din servicii de sistem tehnologice	137.294.185	118.452.415	398.367.770	379.576.459
Venituri din piata de echilibrare	141.288.526	253.801.820	370.361.652	844.604.119
Alte venituri	11.048.479	9.641.294	28.875.328	30.458.502
Total venituri	**574.357.156**	**654.097.332**	**1.688.174.638**	**2.108.829.490**
Cheltuieli din exploatare				
Cheltuieli pentru operarea sistemului	(59.069.459)	(69.182.150)	(200.097.715)	(232.980.479)
Cheltuieli privind serviciile de sistem tehnologice	(159.897.471)	(122.960.650)	(415.100.146)	(403.598.277)
Cheltuieli cu piata de echilibrare	(141.288.526)	(253.801.822)	(370.361.652)	(844.604.119)
Amortizare	(83.165.271)	(78.805.526)	(251.872.062)	(235.327.948)
Salarii si alte retributii	(43.297.632)	(40.510.158)	(121.930.192)	(122.001.736)
Reparatii si mentenanta	(30.565.485)	(34.301.073)	(82.567.496)	(88.001.300)
Materiale si consumabile	(4.441.749)	(2.388.055)	(8.355.017)	(6.531.602)
Alte cheltuieli din exploatare	(22.113.090)	(34.210.415)	(78.392.478)	(92.726.824)
Total cheltuieli din exploatare	**(543.838.683)**	**(636.159.849)**	**(1.528.676.758)**	**(2.025.772.285)**
Profit din exploatare	**30.518.473**	**17.937.483**	**159.497.880**	**83.057.205**
Venituri financiare	21.943.559	32.878.249	76.835.371	59.372.043
Cheltuieli financiare	(18.967.448)	(59.942.439)	(79.509.665)	(123.436.622)
Rezultat financiar net	**2.976.111**	**(27.064.190)**	**(2.674.294)**	**(64.064.579)**
Profit inainte de impozitul pe profit	**33.494.584**	**(9.126.707)**	**156.823.586**	**18.992.626**
Impozit pe profit	4.651.683	838.909	25.235.781	8.499.742
Profitul exercitiului	**28.842.901**	**(9.965.616)**	**131.587.805**	**10.492.884**
Alte elemente ale rezultatului global	-	-	-	-
Rezultatul global total	**28.842.901**	**(9.965.616)**	**131.587.805**	**10.492.884**

Sursa: Situatiile financiare neauditate interimare separate simplificate ale Emitentului conform Standardului International de Contabilitate 34 – "Raportarea Financiara Interimara" adoptat de Uniunea Europeana la data si pentru perioada de noua luni incheiata la 30 septembrie 2013

Situatia separata a fluxurilor de trezorerie ale Emitentului pentru perioada de noua luni incheiata la 30 septembrie 2013

	Perioada de 9 luni incheiata la 30 septembrie 2013 (neauditat)	**Perioada de 9 luni incheiata la 30 septembrie 2012 (neauditat)**
	(lei)	
Fluxuri de trezorerie din activitatea de exploatare		
Profitul perioadei	131.587.804	10.492.885
Ajustari pentru:		
Cheltuiala cu impozitul pe profit	25.235.781	11.443.994
Cheltuieli cu amortizarea	251.872.062	235.327.948
Cheltuieli cu provizioanele pentru deprecierea clientilor	7.426.993	12.892.526
Cheltuiala/Venit net cu provizioanele pentru riscuri si cheltuieli	(2.141.495)	(4.257.500)
Venituri din reversarea provizioanelor pentru deprecierea clientilor	(3.655.455)	(298.957)
Pierdere din vanzarea de imobilizari corporale, net	991.341	1.986.683
Ajustari de valoare imobilizari corporale	(702.313)	-
Rezultat financiar net	1.488.387	58.593.987
	412.103.105	**326.181.566**
Modificari in:		
Clienti si conturi asimilate	114.174.471	401.327.364
Stocuri	4.016.664	447.391
Furnizori si alte obligatii	(234.874.435)	(461.898.322)
Alte impozite si obligatii pentru asigurari sociale	17.524.854	21.170.539
Venituri in avans	35.163.301	177.151.236
Fluxuri de numerar din activitatea de exploatare	**348.107.960**	**464.379.774**

Element		
	Dobanzi platite	(27.601.086)	(30.465.365)
	Impozit pe profit platit	(27.259.219)	(9.500.000)
	Numerar net din activitatea de exploatare	**293.247.655**	**424.414.409**
	Fluxuri de numerar utilizate in activitatea de investitii		
	Achizitii de imobilizari corporale si necorporale	(172.808.846)	(267.422.394)
	Incasari din vanzarea de imobilizari corporale	132.932	1.930
	Dobanzi incasate	4.641.776	5.731.334
	Dividende incasate	12.962.032	9.755.945
	Numerar net utilizat in activitatea de investitii	**(155.072.106)**	**(251.933.185)**
	Fluxuri de numerar (utilizate in)/din activitatea de finantare		
	Trageri din imprumuturi pe termen lung	11.163.250	-
	Rambursari ale imprumuturilor pe termen lung	(148.634.181)	(143.252.520)
	Dividende platite	(29.411.694)	(78.644.976)
	Numerar net (utilizate in)/din activitatea de finantare	**(166.882.625)**	**(221.897.496)**
	(Descrestere)/Cresterea neta a numerarului si echivalentelor de numerar	**(28.707.076)**	**(49.416.272)**
	Numerar si echivalente de numerar la 1 ianuarie (vezi Nota 6)	**295.481.379**	**304.763.377**
	Numerar si echivalente de numerar la sfarsitul perioadei (vezi Nota 6)	**266.774.303**	**255.347.105**
	Sursa: Situatiile financiare neauditat interimare separate simplificate ale Emitentului conform Standardului International de Contabilitate 34 – "Raportarea Financiara Interimara" adoptat de Uniunea Europeana la data si pentru perioada de noua luni incheiata la 30 septembrie 2013	
	Declaratie privind absenta unor schimbari nefavorabile semnificative sau importante	De la data de 31 decembrie 2012, perspectivele Emitentului nu au suferit o deteriorare semnificativa si nu au existat modificari semnificative ale pozitiei financiare sau comerciale a acestuia.
B.13	Evenimente care afecteaza solvabilitatea Emitentului	Nu este cazul; nu exista evenimente recente care sa fie in mod special asociate Emitentului, de natura sa prezinte o relevanta semnificativa pentru evaluarea solvabilitatii Emitentului.
B.14	Dependenta de alte entitati care apartin Grupului	Emitentul detine integral filialele sale ca actionar unic, dintre acestea OPCOM, Smart si Teletrans avand activitati strans legate de obiectul de activitate al Emitentului, iar principala sursa de venit a acestora este reprezentata de derularea contractelor incheiate intre acestea si Emitent.
B.15	Descrierea principalelor activitati ale Emitentului	Potrivit actului sau constitutiv, Emitentul are drept scop asigurarea serviciului public pentru toti utilizatorii retelei de transport, asigurand accesul la retelele de transport oricarui solicitant care indeplineste cerintele legii. Emitentul are drept obiect principal de activitate transportul si dispecerizarea energiei electrice si organizarea si administrarea pietei de energie electrica.
B.16	Controlul asupra Emitentului	Emitentul este controlat de catre Statul Roman prin Ministerul Finantelor Publice, care detine 58,688% din actiunile emise de Emitent.
B.17	Ratingul atribuit Emitentului	La data prezentului Prospect, Emitentul avea atribuit de catre Moody's Investors Service rating-ul Ba2. Obligatiunile nu au facut obiectul ratingului.

Sectiunea C – Valori mobiliare

Element	Cerinta de publicitate	
C.1	Descrierea si identificarea Obligatiunilor	Emitentul ofera spre vanzare un numar de 20.000 de Obligatiuni negarantate, cu rata dobanzii fixa, stabilita cu doua zile inainte de Data de Inchidere a Ofertei, in conformitate cu prevederile legale aplicabile, scadente in 19 decembrie 2018, cu o valoare nominala individuala de 10.000 lei. Valoarea nominala totala a Obligatiunilor este de 200.000.000 lei. Obligatiunile vor fi nominative si dematerializate. Numarul ISIN (Numarul International de Identificare a Valorilor Mobiliare) al Obligatiunilor este ROTSELDBC013.
C.2	Moneda de emisiune	Lei
C.5	Restrictiile de transfer	Nu este cazul; Obligatiunile vor fi liber transferabile, in conformitate cu legislatia si reglementarile aplicabile din Romania.
C.8	Drepturi aferente Obligatiunilor. Clasificare. Restrictiile aplicabile acestor drepturi	• *Regimul Obligatiunilor* Obligatiunile constituie obligatii directe, neconditionate, nesubordonate si negarantate ale Emitentului, reprezinta si vor reprezenta obligatii de acelasi rang (*pari passu*) si fara preferinta intre acestea si (sub rezerva exceptiilor imperative si cu aplicabilitate generala, in virtutea legii romane) fata de toate obligatiile prezente sau viitoare, negarantate si nesubordonate ale Emitentului. • *Plati* Plata valorii nominale se va efectua de catre Emitent la Data de Rascumparare, iar dobanda se va plati la fiecare Data de Plata a Dobanzii. Prima Data de Plata a Dobanzii va fi 19 decembrie 2014 si ultima Data de Plata a Dobanzii va fi Data de Rascumparare. A se vedea si Elementul C.9 de mai jos. • *Prescriptie extinctiva* Pretentiile formulate impotriva Emitentului avand ca obiect plata valorii nominale si a dobanzii in legatura cu Obligatiunile se vor prescrie in termen de trei ani de la data scadenta corespunzatoare platii acestora.
C.9	Dobanda. Rascumparare	A se vedea si Elementul C.8 de mai sus. • *Rata Dobanzii* Rata Dobanzii va fi publicata cu doua zile inainte de Data de Inchidere a Ofertei, in conformitate cu prevederile legale aplicabile. Pentru determinarea Ratei Dobanzii se va derula un proces de bookbuilding pentru Obligatiunile oferite. In timpul acestui proces Intermediarul va evalua gradul de interes pe care il prezinta Oferta pentru Investitori si reactia acestora privind rata dobanzii Obligatiunilor oferite la care ar fi

Element	Cerinta de publicitate	
		dispusi sa le achizitioneze. Investitorii vor trebui sa precizeze numarul Obligatiunilor oferite pe care ar fi dispusi sa il achizitioneze si rata dobanzii aferente pentru respectivele Obligatiuni oferite. Acest numar de Obligatiuni si rata dobanzii aferente la care acesti Investitori si-au exprimat interesul vor fi inregistrate intr-un registru administrat de Intermediar. Rata Dobanzii la care Obligatiunile oferite vor fi alocate Investitorilor va fi stabilita de Emitent la recomandarea Intermediarului cu doua zile inainte de Data de Inchidere a Ofertei. • *Data de la care Obligatiunile sunt purtatoare de dobanda* Obligatiunile vor purta dobanda de la, si incluzand, Data Decontarii. Datele de plata a dobanzii vor fi urmatoarele: 19 decembrie 2014, 21 decembrie 2015, 19 decembrie 2016, 19 decembrie 2017 si 19 decembrie 2018. • *Data Scadentei* Obligatiunile vor deveni scadente la data de 19 decembrie 2018. • *Data de Rascumparare* Daca nu sunt rascumparate in scop fiscal sau la solicitarea Detinatorilor de Obligatiuni in cazul unei Schimbari de Control, Obligatiunile vor fi rascumparate de Emitent la valoarea nominala la 19 decembrie 2018. • *Randamentul* Randamentul brut la momentul emisiunii este egal cu Rata Dobanzii, presupanand ca nu se efectueaza nici o rascumparare anticipata. • *Modalitati de plata* Platile valorii nominale si ale dobanzii se vor efectua prin transfer in contul bancar in lei (i) comunicat de Detinatorul de Obligatiuni in Formularul de Subscriere (pentru Detinatorii de Obligatiuni care au dobandit Obligatiunile prin Subscriere in cadrul ofertei publice primare de Obligatiuni) sau (ii) notificat Agentului de Plata de catre Detinatorii de Obligatiuni (sau de catre Participantii la care Detinatorii de Obligatiuni au deschis conturile de valori mobiliare), cu cel putin 5 Zile Lucratoare inainte de Data de Plata a Dobanzii sau Data de Rascumparare. • *Adunarile Detinatorilor de Obligatiuni* Detinatorii de Obligatiuni se pot intruni in adunari generale pentru a lua hotarari cu privire la interesele lor. Adunarea Detinatorilor de Obligatiuni este autorizata (printre altele), sa desemneze un reprezentant al Detinatorilor de

Element	Cerinta de publicitate	
		Obligatiuni si unul sau mai multi supleanti cu drept de a-i reprezenta pe acestia in fata Emitentului si a instantelor judecatoresti si vor putea participa la Adunarile Generale ale Actionarilor Emitentului.
C.10	Corelarea cu un instrument derivat	Nu este cazul.
C.11	Listare si admitere la tranzactionare	Se va depune o cerere la Bursa de Valori Bucuresti privind admiterea la tranzactionare a Obligatiunilor pe piata la vedere reglementata a Bursei de Valori Bucuresti.

Sectiunea D – Riscuri

Element	Cerinta de publicitate
D.2	*Riscurile principale specifice Emitentului*
	Exista o gama extinsa de factori care, individual sau in mod concertat, ar putea determina incapacitatea Emitentului de a onora toate platile datorate cu privire la Obligatiuni. Este imposibil de identificat toti acesti factori sau factorii cu cel mai ridicat grad de probabilitate, avand in vedere ca Emitentul nu poate avea cunostinta de toti factorii relevanti, iar anumiti factori pe care acesta ii considera in prezent a nu prezenta o importanta majora pot deveni semnificativi in urma producerii unor evenimente independente de controlul Emitentului. Emitentul a identificat in prezentul Prospect un numar de factori care ar putea sa afecteze nefavorabil in mod semnificativ activitatea sa precum si capacitatea acestuia de a efectua platile datorate in legatura cu Obligatiunile. Acesti factori sunt prezentati pe scurt in continuare: • Riscul de tarifare asociat cadrului de reglementare a sistemului electroenergetic national ar putea avea un efect negativ semnificativ asupra activitatii, rezultatelor operationale, situatiei financiare si perspectivelor Emitentului • Diminuarea volumului de energie tarifabila ar putea afecta negativ situatia financiara si perspectivele Emitentului • Neexecutarea sau intarzierile in executarea proiectelor de investitii ale Emitentului ar putea avea efecte negative asupra activitatii Emitentului • Activitatea Emitentului poate fi afectata de evolutia parcului de productie • Emitentul ar putea fi nevoit sa cheltuie sume importante pentru mentinerea infrastructurii sale • Activitatile Grupului necesita diverse autorizatii administrative si sunt supuse unui cadru amplu de reglementare • Intreruperile in functionarea sistemului de transport al energiei electrice ar putea afecta negativ activitatea, rezultatele operationale si situatia financiara a Emitentului • Fluctuatia ratelor dobanzii de finantare ar putea afecta negativ activitatea, rezultatele operationale si situatia financiara a Grupului • Fluctuatia cursului de schimb valutar ar putea afecta negativ activitatea, rezultatele operationale si situatia financiara a Grupului • Riscul de contrapartida ar putea afecta negativ activitatea, rezultatele operationale si situatia financiara a Grupului • Activitatile zero-profit si nerecunoasterea cheltuielilor cu provizioanele din activitatile zero-profit pot afecta rezultatele Emitentului • Emitentul se poate confrunta cu litigii cu rezultate incerte • Prevederile din acordurile de finantare ale Emitentului pot limita flexibilitatea financiara si operationala a acestuia

	• O deteriorare a ratingului Emitentului ar putea avea un impact negativ semnificativ asupra abilitatii Emitentului de a-si indeplini obligatiile in calitate de Emitent al Obligatiunilor • O conduita lipsita de etica ar putea prejudicia reputatia Emitentului si ar putea conduce la aplicarea unor sanctiuni pecuniare sau de alta natura • Este posibil ca Emitentul sa nu poata angaja, instrui sau retine suficienti salariati cu inalta calificare • Grevele sau alte forme de intrerupere a activitatii Emitentului ar putea afecta in mod negativ activitatea acestuia • Emitentul nu se protejeaza impotriva anumitor tipuri de riscuri prin incheierea unor polite de asigurare care, prin natura activitatii Emitentului, ar fi uzuale pentru emitentii din alte tari mai dezvoltate • Statul roman are o influenta semnificativa asupra Emitentului, fiind posibil ca interesele acestuia sa nu corespunda intereselor Detinatorilor de Obligatiuni • Emitentul exercita un control limitat asupra filialelor sale, ceea ce poate face dificila implementarea unor politici corporative unitare la nivelul Grupului • Actiunile emise de OPCOM si Formenerg aflate in proprietatea Emitentului au un regim juridic incert • Independenta Emitentului este restrictionata prin coordonarea metodologica si functionala a Dispecerului Energetic National de catre Ministerului Economiei – Departamentul pentru Energie, cu impact asupra procedurii de certificare a Emitentului • Titlul de proprietate asupra unor imobile ale Emitentului ar putea fi considerat incert • Contractul de concesiune ar putea fi interpretat restrictiv cu privire la obiectul concesiunii, cu potentiale consecinte negative asupra Emitentului • Regimul informatiilor clasificate sau detinute sub obligatia de confidentialitate poate reduce nivelul de informatie din Prospect • Nerespectarea conditiilor privind contractele cu filialele sale poate atrage consecinte negative asupra Emitentului • Majoritatea activelor detinute de Emitent sunt proprietate publica, fiind inalienabile, insesizabile si imprescriptibile, iar Detinatorii de Obligatiuni nu se pot indrepta impotriva acestora pentru a le valorifica in caz de neplata din partea Emitentului • Activitatile Grupului sunt sensibile la ciclurile economice si la conditiile economice generale • Modificarile cadrului legislativ din Romania pot afecta activele si activitatea Grupului • Modificarea reglementarilor fiscale aplicabile poate influenta nefavorabil situatia financiara a Grupului
D.3	*Riscurile principale specifice Obligatiunilor*
	Exista o serie de factori semnificativi pentru evaluarea riscurilor asociate Obligatiunilor. Printre acestia se numara posibilitatea ca Obligatiunile sa nu constituie o investitie oportuna pentru toti investitorii precum si alte riscuri specifice, inclusiv riscul unor modificari legislative, riscul impunerii de restrictii asupra rascumpararii anticipate a Obligatiunilor, riscul de curs valutar si al aplicarii unor masuri restrictive privind schimbul valutar, riscul instabilitatii politice si economice in Romania, riscul de a nu se dezvolta o piata lichida de tranzactionare pentru Obligatiuni sau ca valoarea de piata a Obligatiunilor sa fluctueze, riscul ca Obligatiunile sa nu poata fi listate pe piata reglementata a Bursei de Valori Bucuresti sau ca Obligatiunile, odata listate, sa fie suspendate de la tranzactionare.

Sectiunea E – Oferta

Element	Cerinta de publicitate	
E.2b	Utilizarea fondurilor obtinute	Emitentul va suporta diverse cheltuieli in legatura cu emisiunea Obligatiunilor, incluzand, printre altele, onorarii pentru consultanta juridica, onorariul Intermediarului, onorariile auditorilor si cheltuieli de listare. Fondurile nete rezultate in urma emisiunii Obligatiunilor, dupa plata comisioanelor, onorariilor si a altor cheltuieli cu privire la emisiunea Obligatiunilor, vor fi folosite in principal ca sursa de finantare pentru investitiile in extinderea si consolidarea RET, precum si pentru refinantarea unor obligatii financiare bilantiere, in scopul optimizarii structurii de finantare a Emitentului si diminuarii riscurilor aferente fluctuatiilor de cost si devalorizare a monedei nationale.
E.3	Termenii si conditiile Ofertei	• *Obligatiunile* Emitentul va oferi spre vanzare un numar de 20.000 de Obligatiuni negarantate, cu o valoare nominala individuala de 10.000 lei si o valoare nominala totala de 200.000.000 lei. • *Perioada de Oferta* Subscrierile se pot face incepand cu data de 11decembrie pana la data de 18 decembrie 2013 inclusiv (**"Data de Inchidere a Ofertei"**), respectiv timp de 6 (sase) Zile Lucratoare (**"Perioada de Oferta"**). Exista posibilitatea inchiderii anticipate, in cazul in care cel putin 20.000 de Obligatiuni vor fi subscrise, in a cincea Zi Lucratoare a Perioadei de Oferta, la ora 17:00, care devine astfel Data de Inchidere a Ofertei. Emitentul, in consultare cu Intermediarul, va indica inchiderea anticipata a Perioadei de Oferta printr-un anunt pe web site-ul BVB (www.bvb.ro). De asemenea, Emitentul poate extinde Perioada de Oferta sau poate modifica alte date in legatura cu Oferta, in conformitate cu legislatia din Romania. • *Pretul de Oferta* Obligatiunile vor fi oferite la valoarea de 10.000 lei fiecare. • *Rata Dobanzii* Rata fixa finala a dobanzii va fi stabilita cu doua zile inainte de Data de Inchidere a Ofertei, in conformitate cu prevederile legale aplicabile. • *Subscriere minima si maxima* Nu vor exista limite minime sau maxime ale subscrierilor. • *Metoda de intermediere* Intermediarul va depune toate eforturile pentru o

Element	Cerinta de publicitate	
		cat mai buna subscriere a Ofertei, urmand ca Intermediarul sa achizitioneze toate Obligatiunile ramase nesubscrise la finalul Perioadei de Oferta, astfel incat Oferta sa fie integral subscrisa la finalul Perioadei de Oferta. • *Alocare* Obligatiunile subscrise vor fi alocate Investitorilor de catre Intermediar la Data de Inchidere a Ofertei, conform consultarilor cu Emitentul. Rezultatele Ofertei vor fi notificate catre ASF in termen de cinci Zile Lucratoare de la Data de Inchidere a Ofertei. Rezultatele Ofertei vor fi comunicate BVB si publicate pe pagina web a Intermediarului la Data de Inchidere a Ofertei. Notificarile individuale catre investitori vor fi transmise in conformitate cu metoda de comunicare aleasa prin Formularul de Subscriere. • *Crearea Obligatiunilor* Obligatiunile vor fi create la Data Tranzactiei. • *Tranzactie* Tranzactia aferenta Ofertei va avea loc in sistemul BVB, in Ziua Lucratoare care urmeaza Datei de Inchidere a Ofertei ("**Data Tranzactiei**"). • *Decontare* Decontarea se va realiza prin sistemul Depozitarului Central in cea de a treia Zi Lucratoare de la Data Tranzactiei.
E.4	Interese care influenteaza Oferta	La data prezentului Prospect, Emitentul nu are cunostinta de vreun interes, inclusiv de natura conflictuala, care sa fie relevant pentru Oferta.
E.7	Estimarea cheltuielilor percepute de la investitori in legatura cu emisiunea de Obligatiuni	Investitorilor nu li se vor percepe comisioane de intermediere sau alte comisioane, cu exceptia comisioanelor de piata mentionate mai jos, a comisioanelor de transfer bancar in legatura cu subscrierile efectuate si cu eventualele comisioane de decontare percepute de agentii custode ai Investitorilor (toate acestea fiind in sarcina Investitorilor). Investitorii vor suporta toate comisioanele si tarifele percepute de autoritatile pietei de capital, dupa cum urmeaza: a) Comision pentru serviciile de compensare si decontare a tranzactiilor cu obligatiuni realizate in cadrul ofertelor primare perceput de Depozitarul Central S.A. – 0,001% din valoarea tranzactiilor; b) Cota din valoarea tranzactiilor cu obligatiuni perceputa de ASF - 0,04%.

FACTORI DE RISC

Orice investitie in valori mobiliare implica anumite riscuri. In ipoteza in care oricare dintre riscurile de mai jos s-ar materializa, acest fapt ar putea afecta abilitatea Emitentului de a-si indeplini obligatiile aferente Obligatiunilor. In plus, mai jos sunt descrisi si factorii care pot fi relevanti in scopul evaluarii riscurilor de piata asociate Obligatiunilor. In cazul in care aceste riscuri s-ar materializa, Detinatorii de Obligatiuni ar putea pierde intreaga investitie sau o parte a acesteia. Riscuri suplimentare si incertitudini necunoscute in prezent sau care, in momentul de fata, sunt considerate nesemnificative, pot avea, de asemenea, in viitor, un efect negativ semnificativ asupra activitatii, situatiei financiare sau asupra rezultatelor operationale ale Emitentului.

Descrierea de mai jos a factorilor de risc nu este exhaustiva si nu reprezinta o prezentare completa a tuturor riscurilor si a aspectelor semnificative ce tin de investitia in Obligatiuni. Emitentul considera ca factorii descrisi mai jos reprezinta principalele riscuri inerente unei investitii in Obligatiuni, insa abilitatea Emitentului de a plati dobanda, principalul sau alte sume derivand din sau in legatura cu Obligatiunile sau de a indeplini alte obligatii in legatura cu Obligatiunile poate fi afectata si de alti factori de risc suplimentari sau de incertitudini necunoscute in prezent sau pe care Emitentul, bazandu-se pe informatia pe care o are la dispozitie in prezent, nu le-a considerat factori de risc.

In aceasta sectiune, ordinea prezentarii factorilor de risc este aleatorie si nu reprezinta o ordine a semnificatiei factorilor de risc.

Potentialii Investitori ar trebui sa citeasca integral acest Prospect si ar trebui sa intreprinda propriile diligente si sa faca o evaluare proprie pentru a decide asupra oportunitatii investitiei in Obligatiuni.

RISCURI ASOCIATE ACTIVITATII EMITENTULUI, GRUPULUI CONTROLAT DE EMITENT ("GRUPUL") SI SECTORULUI DE ACTIVITATE DIN CARE ACESTEA FAC PARTE

Riscul de tarifare asociat cadrului de reglementare a sistemului electroenergetic national ar putea avea un efect negativ semnificativ asupra activitatii, rezultatelor operationale, situatiei financiare si perspectivelor Emitentului

Conform licentei emise de Autoritatea Nationala de Reglementare in domeniul Energiei ("**ANRE**") pentru transportul de energie electrica si furnizarea serviciilor de sistem, activitatea Emitentului se desfasoara pe piata interna, pe baza de tarife reglementate, conform metodologiilor ANRE (pentru detalii a se vedea sectiunea "*Informatii despre Emitent – Activitati Principale – Tariful pentru transportul energiei electrice si servicii de sistem*").

Avand in vedere faptul ca activitatea aferenta pietei interne si veniturile Emitentului sunt reglementate de ANRE, care poate decide modificarea tarifelor, cele mai importante riscuri legate de acest aspect sunt urmatoarele:

(i) cadrul curent de reglementare a Sistemului Electroenergetic National ("**SEN**") evolueaza, inclusiv datorita cerintelor de armonizare la nivelul Uniunii Europene, ceea ce poate afecta (in sens pozitiv sau in sens negativ) performantele Emitentului;

(ii) deciziile ANRE cu privire la adoptarea tarifelor viitoare pentru transportul energiei electrice pot afecta operatiunile Emitentului;

(iii) reducerea cantitatii de energie electrica tarifata de Emitent avand in vedere tendinta descrescatoare a consumului intern de energie in contextul mentinerii tarifelor reglementate de transport poate duce la scaderea veniturilor operationale ale Emitentului;

(iv) deciziile ANRE cu privire la recunoasterea partiala a cheltuielilor Emitentului in tarifele reglementate de transport pot afecta veniturile operationale ale Emitentului;

(v) scoaterea din functiune a unor active reduce volumul total al activelor Emitentului, conducand la diminuarea bazei de active reglementate si, in consecinta, fara contrapondere in investitii cu punere in functiune poate determina reducerea tarifului aprobat de ANRE, precum si scaderea nivelului de profitabilitate; si

(vi) cea mai mare parte a activelor Emitentului sunt potrivit legislatiei aplicabile in proprietate publica, ceea ce reduce substantial baza activelor reglementate si, in consecinta, asigura un volum mai redus de

resurse pentru dezvoltare comparativ cu Operatorii de Transport si de Sistem ("**OTS**") din alte jurisdictii.

Riscul de reglementare se regaseste si in alte doua dimensiuni: (i) una structurala, in ceea ce priveste flexibilitatea redusa a mecanismului metodologic de stabilire a tarifului de transport (corectia venitului reglementat) in recuperarea integrala si prompta a costurilor si (ii) una operationala a mecanismului metodologic de tarifare (generata fie de intarzieri in reactie in dialogul cu ANRE, fie de ineficienta dialogului in ceea ce priveste recunoasterea unor costuri), ambele contribuind la o predictibilitate limitata a rezultatelor financiare ale Emitentului.

Rigiditatea mecanismului de tarifare consta in: (i) recuperarea dificila sau intarziata a costurilor; (ii) consumul propriu tehnologic ("**CPT**") recunoscut in tarif la un nivel inferior, deci nesustenabil; (iii) posibilitatea (prevazuta de metodologia stabilirii tarifelor de transport) nerecuperarii integrale a capitalului investit in anumite proiecte, initial aprobate de ANRE dar ulterior reevaluate de aceeasi autoritate ca fiind nejustificate si excluse din baza de active reglementate ("**BAR**"); (iv) lipsa posibilitatii de ajustare a costului capitalului in interiorul unei perioade de reglementare de cinci ani, in functie de evolutia pietelor financiare; (v) nerecuperarea costurilor capitalului in perioada cuprinsa intre angajarea capitalului si recunoasterea in BAR a activului rezultat; si (vi) posibilitati limitate ale mecanismului actual de compensare prin tarif a efectului indus la nivelul venitului reglementat de posibile contractii semnificative ale cantitatii de energie tarifabila (alocarea venitului reglementat exclusiv pe energie, comparativ cu repartizarea pe energie si putere).

In ceea ce priveste piata regionala, Emitentul isi desfasoara activitatea in baza unor intelegeri bilaterale agreate cu fiecare OTS vecin, intelegeri supervizate de reglementatorii nationali ai partilor. Cel mai important risc legat de acest aspect se refera la gestionarea schimburilor neplanificate cu sistemele vecine.

Materializarea oricaruia din riscurile de reglementare enumerate mai sus ar putea avea un efect negativ semnificativ asupra activitatii, rezultatelor operationale, situatiei financiare si perspectivelor Emitentului.

Diminuarea volumului de energie tarifabila ar putea afecta negativ situatia financiara si perspectivele Emitentului

Cererea pentru energie electrica si pretul acesteia depind de o varietate de factori asupra carora Emitentul nu are control si anume: evolutii economice si politice la nivel global si regional; cererea consumatorilor (in principal a celor din industrie); conditiile climatice; legile si reglementarile existente; tarifele reglementate de ANRE pentru furnizarea de energie electrica. Orice incetinire economica poate conduce la scaderea investitiilor si productiei industriale si, in consecinta, ar putea afecta negativ cantitatea de energie electrica transportata de Emitent.

Potentiale contractii neprevazute ale cantitatii de energie electrica transportate in SEN de la un an la urmatorul, chiar daca sunt ajustate ulterior (in anul n+1), produc in mod direct fluctuatii la nivelul veniturilor obtinute din serviciile cu tarife reglementate (fluctuatia veniturilor este data de fluctuatia consumului, respectiv a energiei tarifate).

Acest risc a fost resimtit in perioada anterioara de reglementare (2008-2012), incepand cu anul 2009 care a fost marcat de efectele negative ale crizei financiare la nivelul economiei reale, recesiunea economica determinand scaderea consumului de energie electrica. Emitentul considera ca tendinta descrescatoare in consumul de energie electrica ar putea continua si in urmatoarea perioada, ceea ce ar putea determina fluctuatii ale nivelului veniturilor Emitentului obtinute din servicii cu tarife reglementate si ar putea afecta negativ situatia financiara si perspectivele Emitentului (pentru detalii despre veniturile Emitentului obtinute din servicii cu tarife reglementate a se vedea sectiunea "*Informatii despre Emitent – Informatii financiare selectate*", iar pentru detalii privind tarifele reglementate a se vedea sectiunea "*Informatii despre Emitent – Activitati Principale – Tariful pentru transportul energiei electrice si servicii de sistem*").

Neexecutarea sau intarzierile in executarea proiectelor de investitii ale Emitentului ar putea avea efecte negative asupra activitatii Emitentului

Emitentul este angajat in prezent in mai multe proiecte care sunt in curs de dezvoltare sau in faza de planificare (pentru detalii a se vedea sectiunea "*Informatii despre Emitent – Investitiile Emitentului*").

Proiectele de investitii ale Emitentului se bazeaza pe utilizarea intensiva a resurselor. Aceste resurse sunt supuse riscurilor de piata, de creditare, comerciale, de reglementare, operationale si de expropriere. In legatura cu

aceste proiecte de investitii, Emitentul trebuie sa obtina autorizatiile impuse de prevederile legale aplicabile, sa obtina fonduri suficiente, precum si sa incheie contracte cu tertii. Riscurile cheie asociate proiectelor de investitii se refera la intarzieri in obtinerea autorizatiilor (inclusiv a autorizatiilor de mediu), modificari de preturi, anumite carente in legislatia privind exproprierile, schimbari nefavorabile in climatul politic sau de reglementare, conditii climatice nefavorabile, dezastre naturale, accidente si alte evenimente neprevazute, incapacitatea de a obtine fonduri suficiente in conditii acceptabile.

Aparitia acestor factori de risc poate conduce la intarzieri in finalizarea sau inceperea operatiunilor aferente proiectelor de investitii ale Emitentului sau chiar abandonarea unor proiecte de investitii, ceea ce ar majora costul proiectelor planificate sau in curs de desfasurare si ar putea avea un efect negativ semnificativ asupra activitatii, rezultatelor operationale, situatiei financiare si perspectivelor Emitentului.

Activitatea Emitentului poate fi afectata de evolutia parcului de productie

Evolutia parcului de productie poate crea o serie de riscuri pentru Emitent, dintre care mentionam:

(i) evolutia descentralizata a parcului de productie creeaza impedimente in planificarea Retelei Electrice de Transport ("**RET**") pe termen lung (pentru detalii a se vedea sectiunea "*Informatii despre Emitent – Investitiile Emitentului – Necesitati de intarire a RET determinate de evolutia SEN in perioada 2013-2019*");

(ii) cresterea productiei de energie din surse regenerabile, in special din centrale electrice eoliene, ar putea face ca serviciile de sistem tehnologice necesare Emitentului si puse la dispozitie de producatori sa devina insuficiente in perspectiva, cu riscul posibil al afectarii activitatii de dispecerizare si al sigurantei de functionare a SEN; si

(iii) concentrarea geografica a surselor de productie; spre exemplu, aparitia producatorilor de energie din surse regenerabile in sud-estul Romaniei, cu productie necontrolabila, conduce la reducerea productiei din sud-vestul Romaniei si la schimbarea circulatiilor de puteri in RET.

Evolutia parcului de productie poate conduce la cresterea pierderilor de energie in RET, care reprezinta principalul cost variabil al Emitentului, pe fondul cresterii distantelor intre sursele de productie si consum, si ar putea avea un efect negativ semnificativ asupra activitatii, rezultatelor operationale, situatiei financiare si perspectivelor Emitentului.

Emitentul ar putea fi nevoit sa cheltuie sume importante pentru mentinerea infrastructurii sale

Multe dintre elementele de infrastructura ale Emitentului au fost construite cu multi ani in urma. Echipamentele mai vechi, chiar daca au fost intretinute in conformitate cu bunele practici din industrie, ar putea necesita cheltuieli semnificative de capital pentru a functiona eficient la intreaga capacitate sau cheltuieli semnificative de intretinere. De asemenea, alte echipamente ar putea necesita modernizare chiar daca au fost puse in functiune recent (pentru detalii a se vedea sectiunea "*Informatii despre Emitent – Investitiile Emitentului*"). Daca Emitentul subestimeaza intretinerea necesara sau nu este capabil sa efectueze cheltuielile aferente din cauza constrangerilor cu privire la lichiditati sau din alte motive, acesta s-ar putea confrunta cu intreruperi frecvente, neplanificate, in functionarea echipamentelor Emitentului, riscand astfel sa suporte cheltuieli de intretinere mai mari decat cele preconizate initial. Aceasta ar putea avea efecte negative asupra activitatii, rezultatelor operationale si situatiei financiare a Emitentului.

Activitatile Grupului necesita diverse autorizatii administrative si sunt supuse unui cadru amplu de reglementare

Emitentul isi exercita activitatea principala, transportul energiei electrice, in baza unei licente de transport acordate de ANRE (a se vedea pentru detalii sectiunea "*Informatii despre Emitent – Activitati Principale – Licente specifice pietei de energie detinute de Emitent*" si urmatoarele). In cazul in care Emitentul isi incalca obligatiile aferente licentei de transport al energiei electrice, ANRE poate aplica sanctiuni contraventionale si are competenta de a suspenda sau retrage licenta de transport, fapt ce poate atrage incetarea Contractului de concesiune si a altor contracte la care Emitentul este parte, ceea ce ar putea avea un efect negativ semnificativ asupra activitatii, rezultatelor operationale, situatiei financiare si perspectivelor Emitentului si ale Grupului.

De asemenea, activitatea Grupului este supusa legilor privind protectia mediului, privind sanatatea si securitatea

si in acest sens trebuie sa mentina in vigoare diverse autorizatii administrative (a se vedea sectiunea "*Informatii despre Emitent – Piete principale – Aspecte legate de mediu*"). Procedurile pentru obtinerea si reinnoirea acestor autorizatii pot dura mult timp si pot fi complexe. Conditiile aferente obtinerii acestor autorizatii se pot schimba si nu pot fi intotdeauna anticipate, putand genera costuri si investitii suplimentare pentru asigurarea respectarii noilor conditii. De asemenea, este posibil ca Grupul sa nu poata respecta in permanenta si pe deplin toate legile si reglementarile aplicabile. Desi Grupul a bugetat cheltuieli de capital si operationale viitoare pentru a respecta legislatia privind aspecte de autorizare, de mediu si privind sanatatea si securitatea in vigoare in prezent, este posibil ca oricare dintre aceste legi sa se modifice sau sa devina mai stricte in viitor sau este posibil ca noi legi sa fie adoptate, in special legislatie secundara de aplicare a Legii nr. 123/2012 a energiei electrice si a gazelor naturale ("**Legea Energiei Electrice**"). In cazul in care nu mentine in vigoare aceste autorizatii sau nu respecta aceste legi Grupul poate fi expus unor sanctiuni specifice (contraventionale, suspendarea sau anularea autorizatiilor) si/sau unei raspunderi civile pentru daune intr-un cuantum semnificativ, inclusiv raspunderea pe care ar putea-o suporta daca nu remediaza deficientele observate de autoritatile de reglementare din Romania si, cel putin la nivel teoretic, veniturile generate de activitati neautorizate/in locatiile in legatura cu care nu au fost obtinute toate autorizatiile pot fi confiscate de catre autoritatile fiscale. Prin urmare, costurile Grupului deja angrenate sau care urmeaza a fi angrenate pentru respectarea legislatiei privind aspecte de autorizare, de mediu si privind sanatatea si securitatea, ar putea fi semnificative, ceea ce ar putea avea un efect negativ semnificativ asupra activitatii, rezultatelor operationale, situatiei financiare si perspectivelor Grupului.

Intreruperile in functionarea sistemului de transport al energiei electrice ar putea afecta negativ activitatea, rezultatele operationale si situatia financiara a Emitentului

Reteaua de transport al energiei electrice poate fi afectata de intreruperi in functionarea unor componente ale sistemului de transport (pentru detalii a se vedea sectiunea "*Informatii despre Emitent – Piete principale – Nivelul de continuitate in furnizarea serviciului de transport si numarul de incidente in RET*"). Cauzele care pot genera aceste intreruperi sunt multiple, ca de exemplu supraincarcarea liniilor de inalta tensiune, accidente, caderi de tensiune sub limitele acceptabile, eroarea umana, penetrarea sistemului informatic de catre virusi informatici, intreruperi in functionarea sistemului informatic, functionarea la un nivel scazut de eficienta si capacitate sau cauze naturale, inclusiv conditii climatice.

Emitentul se poate confrunta cu eventuale cereri de daune sau litigii ce pot afecta performantele operationale in cazul unor intreruperi ale functionarii unor componente ale sistemului de transport. Desi Emitentul este indreptatit sa solicite ANRE includerea in tarifele de transport pentru anii urmatori a costurilor cauzate de astfel de evenimente, ANRE va aprecia daca aceste costuri sunt justificate si, prin urmare, exista riscul nerecuperarii de catre Emitent a acestor costuri prin tariful de transport. Datorita celor mentionate mai sus intreruperile in functionarea sistemului de transport al energiei electrice ar putea afecta negativ activitatea, rezultatele operationale si situatia financiara a Emitentului.

Fluctuatia ratelor dobanzii de finantare ar putea afecta negativ activitatea, rezultatele operationale si situatia financiara a Grupului

Fluxurile operationale de numerar ale Emitentului sunt afectate de variatiile ratelor de dobanda, in principal aferente imprumuturilor pe termen lung in valuta contractate de la banci finantatoare pentru finantarea investitiilor. Majoritatea imprumuturilor pe termen lung contractate de Emitent pentru finantarea investitiilor sunt purtatoare de rate variabile ale dobanzii, stabilite in functie de indici internationali; cresterea semnificativa a ratelor dobanzii pe pietele interbancare internationale poate determina majorarea costului de finantare, cu implicatii la nivelul rezultatelor Emitentului. Emitentul nu a incheiat pana in prezent contracte de management al riscului (*hedging*) in ceea ce priveste expunerea fata de riscul de rata a dobanzii.

O crestere semnificativa a ratelor de dobanda ar putea avea un impact negativ asupra performantei financiare a Grupului, cu implicatii la nivelul activitatii, situatiei financiare si rezultatelor sale operationale.

Fluctuatia cursului de schimb valutar ar putea afecta negativ activitatea, rezultatele operationale si situatia financiara a Grupului

Leul este supus unui regim al cursului de schimb de variatie controlata in care valoarea monedei nationale fata de devizele straine este determinata pe piata valutara interbancara. Strategia de politica monetara a Bancii Nationale a Romaniei ("**BNR**") are in vedere tintele de inflatie. Acest regim de variatie controlata a cursului de schimb al leului fata de monedele straine presupune utilizarea tintelor de inflatie ca ancora nominala pentru politica monetara si permite un raspuns flexibil din partea politicii monetare la socurile neprevazute de natura sa

afecteze economia. Capacitatea BNR de limitare a volatilitatii cursului de schimb al leului fata de monedele straine depinde de o serie de factori economici si politici care includ disponibilitatea rezervelor valutare si fluxul de investitii straine directe precum si evolutiile in ceea ce priveste atitudinea participantilor din piata si teama de risc a investitorilor in pragul crizei economice mondiale. In decembrie 2011, comparativ cu decembrie 2010, leul s-a depreciat raportat la EUR cu 0,8% in termeni nominali (ceea ce inseamna o apreciere in termeni reali de 2,3%). In decembrie 2012, comparativ cu decembrie 2011, leul s-a depreciat in termeni nominali cu 3,6% fata de EUR (ceea ce inseamna o apreciere in termeni reali de 1,1%).

Leul este moneda functionala a Grupului. Grupul poate fi expus fluctuatiilor cursului de schimb valutar prin numerar si echivalente de numerar, imprumuturi pe termen lung sau datorii comerciale exprimate in alta moneda decat cea functionala. Moneda care expune Grupul la acest risc este in principal EUR. Imprumuturile in valuta si datoriile in valuta sunt ulterior exprimate in lei, la cursul de schimb comunicat de BNR la data situatiilor financiare anuale. Chiar daca diferentele rezultate nu afecteaza fluxul de numerar decat in momentul achitarii datoriei, reevaluarile sunt incluse in contul de profit si pierdere si au impact asupra acestuia. Emitentul nu a incheiat pana in prezent contracte de management al riscului (*hedging*) unei evolutii defavorabile a cursului de schimb valutar in ceea ce priveste obligatiile in moneda straina.

Orice depreciere viitoare a perspectivelor economice mondiale poate conduce la deprecierea ulterioara a leului. Deprecierea semnificativa a leului ar putea afecta negativ situatia economica si financiara a tarii. O rata a inflatiei peste nivelul asteptat ar putea determina scaderea temporara a puterii de cumparare si ar putea eroda increderea consumatorilor, aspecte de natura sa creeze un impact major nefavorabil asupra activitatii, situatiei financiare si rezultatelor operationale ale Grupului.

Riscul de contrapartida ar putea afecta negativ activitatea, rezultatele operationale si situatia financiara a Grupului

Riscul de contrapartida reprezinta riscul de neincasare a contravalorii serviciilor prestate pe piata de energie electrica. In contextul unei discipline comerciale si financiare insuficiente in pietele de electricitate si, in anumite cazuri, al necesitatii recuperarii unor creante comerciale in justitie, neplata de catre partenerii contractuali a sumelor scadente poate avea efecte negative asupra activitatii Grupului. In contextul crizei financiare si economice actuale si restrictiilor cu privire la disponibilitatea creditelor, gestionarea riscurilor privind lichiditatile este deosebit de importanta pentru Grup. Daca Grupul nu poate asigura lichiditati suficiente, nu poate mentine flexibilitatea financiara necesara sau nu poate pastra rezerve suficiente de lichiditati sub forma unor linii de credit angajate, activitatea, rezultatele operationale si situatia financiara a Grupului ar putea fi afectate negativ.

Activitatile zero-profit si nerecunoasterea cheltuielilor cu provizioanele din activitatile zero-profit pot afecta rezultatele Emitentului

Veniturile aferente activitatilor reglementate constand in servicii de sistem tehnologice si servicii de echilibrare in timp real consum-productie sunt dimensionate la nivelul costurilor. In plus, aceste activitati zero-profit pot afecta profitul operational al Emitentului prin colectarea cu intarziere a creantelor comerciale si intarzieri de plata cu penalitati in cazul serviciilor de administrare a pietei de echilibrare, avand un impact negativ direct asupra stabilitatii fluxurilor de lichiditati si, indirect, asupra profitului Emitentului prin constituirea de provizioane.

Emitentul se poate confrunta cu litigii, cu rezultate incerte

Pe parcursul desfasurarii normale a activitatii sale, Emitentul este implicat in proceduri litigioase si alte tipuri de diferende (pentru detalii, a se vedea sectiunea "*Informatii despre Emitent – Informatii financiare selectate – Proceduri judiciare si de arbitraj*"). Aceste proceduri cuprind disputele cu clientii sau cu furnizorii, precum si cu alti parteneri sau autoritati publice. Emitentul este implicat in litigii semnificative in care are calitatea de reclamant, pentru recuperarea creantelor, motiv pentru care a constituit provizioane pentru creantele in litigiu. In situatia pierderii litigiilor in curs sau in situatia aparitiei altor litigii semnificative, Emitentul ar putea fi pus in situatia de a suporta cheltuielile legate de litigii si/sau de a se confrunta de asemenea cu un risc reputational. Oricare dintre acesti factori ar putea avea un efect negativ important asupra activitatii, rezultatelor operationale si situatiei financiare a Emitentului.

Prevederile din acordurile de finantare ale Emitentului pot limita flexibilitatea financiara si operationala a acestuia

Emitentul este parte la mai multe acorduri de finantare, interne si externe, incheiate atat cu banci comerciale, cat si cu institutii financiare internationale (cum ar fi: Banca Europeana pentru Reconstructie si Dezvoltare ("**BERD**"), Banca Europeana de Investitii ("**BEI**") si Banca Internationala de Reconstructie si Dezvoltare ("**BIRD**")). Acordurile de finantare au fost incheiate fie in scopul finantarii unor proiecte de investitii sau reabilitare, fie pentru finantarea nevoilor curente de capital ale Emitentului.

Acordurile de finantare contin, intre altele, clauze privind: (i) respectarea unor indicatori financiari; (ii) modificarea controlului asupra Emitentului; (iii) modificarea situatiei juridice (iii) cazuri de neexecutare constand in neindeplinirea obligatiilor care izvorasc din alte contracte (*cross-default*); (iv) clauze de confidentialitate a caror incalcare poate fi asimilata cazurilor de neexecutare; (v) clauze prin care se limiteaza desfasurarea uzuala a activitatii Emitentului, cum ar fi: interdictia de a constitui garantii asupra bunurilor Emitentului fara acordul creditorului (in limita contractuala), interdictia de a schimba in mod substantial natura activitatii, obligatia de a derula prin conturile bancii creditoare sau a bancii corespondente din Romania anumite sume de bani, limite cu privire la bunurile de care dispune fiecare membru al Grupului etc.

Conform prevederilor din acordurile de finantare mentionate, in cazul neindeplinirii obligatiilor asumate de Emitent, banca creditoare poate, in baza unei notificari scrise, sa declare scadenta anticipata a creditelor trase si nerambursate, dupa expirarea unei perioade de gratie in care Emitentul are posibilitatea sa remedieze evenimentul de neexecutare intervenit.

De la data incheierii acordurilor de finantare si pana in prezent, Emitentul nu a primit nicio notificare de rambursare anticipata pentru neindeplinirea obligatiilor asumate, inclusiv in ceea ce priveste indicatorii financiari.

Cu toate acestea, daca Emitentul sau Grupul incalca prevederile oricarui acord de finantare si nu poate remedia incalcarea sau nu poate obtine o scutire de la imprumutatori, acesta ar putea fi considerat ca neindeplinind obligatiile asumate prin respectivul acord. Neindeplinirea de catre Emitent sau de catre Grup a obligatiilor asumate prin orice acord de finantare poate rezulta intr-un caz de neindeplinire a obligatiilor asumate prin oricare alte acorduri de finantare (*cross default*) la care acestia sunt parte si pot determina imprumutatorii care sunt parti la astfel de alte acorduri sa accelereze scadentele tuturor sumelor datorate conform acestor angajamente. De asemenea, in cazul neindeplinirii obligatiilor de catre Emitent sau de catre Grup, imprumutatorii care au acordat linii de credit Emitentului sau Grupului pot inceta angajamentele de extindere a creditului, pot inceta acordarea de imprumuturi sau pot institui proceduri de executare silita, sau membrii Grupului (inclusiv Emitentul) ar putea fi supusi unor proceduri de insolventa, faliment sau lichidare, toate acestea putand avea un efect negativ important imediat asupra lichiditatii acestuia, asupra activitatii, situatiei financiare si rezultatelor operationale.

Conform situatiilor financiare consolidate auditate la data si pentru exercitiul financiar incheiat la 31 decembrie 2012, Emitentul si filialele acestuia incluse in perimetrul de consolidare financiara ("**Grupul de Consolidare Financiara**") nu a indeplinit cerinta cu privire la (i) valoarea minima a indicatorului calculat ca raport intre totalul veniturilor si cheltuielilor din exploatare, mai putin cheltuiala cu amortizarea in cazul acordurilor de finantare nr. 20864 incheiat cu BEI, respectiv nr. 906 incheiat cu BERD si (ii) valoarea minima a indicatorului lichiditatii curente in cazul acordului de finantare nr. 20864 incheiat cu BEI. Astfel, institutiile financiare ar putea declara, printr-o notificare scrisa, scadenta anticipata a acestor imprumuturi dupa o perioada de gratie in care Emitentul si filialele acestuia incluse in perimetrul de consolidare contabila are posibilitatea sa se reincadreze in limitele indicatorilor, convenite prin acordul de imprumut. In consecinta, intr-un scenariu negativ, datoriile pe termen lung aferente acordurilor de imprumut specificate mai sus ar putea deveni scadente pe termen scurt afectand substantial lichiditatile Emitentului, putand avea implicatii semnificative asupra activitatii operationale a Emitentului (pentru detalii a se vedea sectiunea "*Informatii despre Emitent – Contracte Importante*").

O deteriorare a ratingului Emitentului ar putea avea un impact negativ semnificativ asupra abilitatii Emitentului de a-si indeplini obligatiile in calitate de Emitent al Obligatiunilor

Abilitatea Emitentului de a-si indeplini obligatiile in calitate de emitent al Obligatiunilor poate fi afectata, printre altele, de ratingul Emitentului. Ratingul reprezinta opinia unei agentii de rating privind bonitatea unui emitent, respectiv o previziune sau un indicator privind o potentiala pierdere cauzata de insolventa, intarzieri de

plata sau plata incompleta a obligatiilor asumate fata de investitori. Ratingul nu reprezinta o recomandare de a cumpara, vinde sau detine valori mobiliare. Agentia de rating poate sa suspende, sa retrogradeze sau sa retraga un rating. O astfel de suspendare, retrogradare sau retragere a ratingului ar putea avea un efect negativ semnificativ asupra valorii de piata si a pretului de tranzactionare al Obligatiunilor. O retrogradare a ratingului ar putea duce de asemenea si la o limitare a accesului la fonduri si, prin urmare, la costuri ridicate de refinantare. Deoarece ratingurile pot include de asemenea prezumtii privind o eventuala sustinere din partea societatilor mama si/sau din partea statelor sau a altor entitati publice si deoarece aceste prezumtii privind sustinerea se pot modifica, o retrogradare a ratingului s-ar putea baza pe astfel de prezumtii privind diminuarea acestei sustineri fara a fi cauzata in fapt de nicio deteriorare a situatiei economice a Emitentului. O retrogradare a ratingului Emitentului ar putea de asemenea sa rezulte din retrogradarea ratingului suveran al Romaniei sau, indirect, in urma unor evenimente negative importante care afecteaza alte companii cu capital integral sau majoritar de stat si care ar putea duce la ingreunarea accesului la finantare pentru Emitent, ceea ce ar putea avea un impact negativ semnificativ asupra abilitatii Emitentului de a-si indeplini obligatiile in calitate de Emitent al Obligatiunilor.

O conduita lipsita de etica ar putea prejudicia reputatia Emitentului si ar putea conduce la aplicarea unor sanctiuni pecuniare sau de alta natura

Codul de conduita al Emitentului este aplicabil tuturor salariatilor acestuia. Neconformarea salariatilor cu codul de conduita al Emitentului, care conduce la aparitia unor cazuri de conduita neetica, de activitati frauduloase sau de situatii de nerespectare a legilor si reglementarilor aplicabile, ar putea aduce prejudicii reputatiei, activitatii si perspectivelor de dezvoltare ale Emitentului. In plus, in astfel de situatii, Emitentul poate fi supus unor sanctiuni care, printre altele, pot include si amenzi.

Este posibil ca Emitentul sa nu poata angaja, instrui sau retine suficienti salariati cu inalta calificare

Cererea pentru personal experimentat si competent este ridicata, venind si de la alte societati care activeaza in domeniul energiei. Prin urmare, atunci cand salariatii sai cu experienta profesionala isi parasesc locul de munca, Emitentul poate intampina dificultati in a-i inlocui si, de asemenea, poate suporta costuri suplimentare in acest sens. Incapacitatea Emitentului de a angaja, instrui sau retine un numar suficient de angajati experimentati, capabili si de incredere, in special personal cu pregatire profesionala adecvata pentru conducerea executiva si intermediara, sau de a recruta personal tehnic calificat in ritmul dezvoltarii activitatii Emitentului, ar putea avea un efect negativ semnificativ asupra activitatii, rezultatelor operationale, situatiei financiare si perspectivelor Emitentului.

In plus, Emitentul s-a confruntat in trecut cu mai multe schimbari la nivelul structurilor de conducere. Desi Emitentul a implementat prevederile Ordonantei de urgenta a Guvernului nr. 109/2011 privind guvernanta corporativa a intreprinderilor publice, nu exista nicio garantie in ce priveste stabilitatea in viitor a membrilor din structurile de conducere ale Emitentului. Pierderea oricarui membru din conducerea executiva poate sa prejudicieze buna functionare a Emitentului, poate conduce la o executie precara a operatiunilor si a strategiei Emitentului si la incapacitatea de a identifica si pune in practica pe viitor potentiale initiative strategice, inclusiv strategii referitoare la cresterea afacerii.

Grevele sau alte forme de intrerupere a activitatii Emitentului ar putea afecta in mod negativ activitatea acestuia

Majoritatea angajatilor Emitentului sunt membri de sindicat, sunt reprezentati de sindicate si sunt protejati de contractul colectiv de munca incheiat la nivelul Emitentului. Acest contract include prevederi care limiteaza capacitatea Emitentului de a realiza economii de costuri in baza unor initiative de restructurare, cum ar fi inchiderea anumitor unitati si reducerea numarului de salariati. Cu toate ca Emitentul nu s-a confruntat cu greve sau intreruperi ale lucrului pana in prezent, orice greve, amenintari cu declansarea de greve sau alte forme de refuz sau intrerupere a activitatii pe viitor ar putea afecta capacitatea Emitentului de a implementa masuri viitoare de reducere a costurilor si de imbunatatire a eficientei de productie in vederea punerii in practica a strategiei sale, ceea ce ar putea avea un impact negativ semnificativ asupra activitatii, rezultatelor operationale, situatiei financiare si perspectivelor Emitentului.

Emitentul nu se protejeaza impotriva anumitor tipuri de riscuri prin incheierea unor polite de asigurare care, prin natura activitatii Emitentului, ar fi uzuale pentru emitentii din alte tari mai dezvoltate

Emitentul a incheiat doar polite de asigurare limitate cu privire la bunurile sale. Bunurile proprietate publica

concesionate Emitentului (RET) nu sunt asigurate. Totodata, Emitentul nu dispune de asigurare pentru intreruperea activitatii.

Prin urmare, in eventualitatea in care unitatile, echipamentele sau imobilele Emitentului pentru care nu au fost incheiate polite de asigurare, sau elemente componente ale RET sunt deteriorate sau in caz de furt al acestora Emitentul va avea de suportat prejudiciile in cauza. Daca un eveniment negativ major ar afecta bunurile concesionate Emitentului sau detinute in proprietate de acesta, sau activitatea Emitentului ducand la intreruperea acesteia, Emitentul s-ar putea confrunta cu pierderi substantiale de bunuri si cu afectarea semnificativa a activitatii sale, pentru care nu ar beneficia de niciun fel de compensatii. Mai mult, in functie de amploarea prejudiciului, Emitentul s-ar putea sa nu mai poata reconstrui proprietatea afectata in timp util sau chiar deloc.

In plus, exista o serie de riscuri care nu pot fi asigurate in toate cazurile sau, in anumite cazuri, Emitentul s-ar putea sa nu opteze pentru incheierea de polite de asigurare pentru a se proteja impotriva anumitor riscuri din cauza valorilor ridicate ale primelor aferente unor astfel de asigurari sau din alte considerente. Plata unor astfel de daune neasigurate ar reduce valoarea fondurilor disponibile ale Emitentului. Daca Emitentul este afectat de un eveniment sau de o situatie semnificativa care nu este asigurat(a) total sau daca asiguratorul unui asemenea eveniment nu este solvabil, Emitentul poate fi nevoit sa directioneze fonduri din investitiile sale de capital sau din fonduri cu alte destinatii pentru a acoperi daunele cauzate de astfel de situatii. Orice asemenea pierderi sau pretentii formulate de terti pentru acordarea de daune ar putea avea un impact negativ semnificativ asupra activitatii, rezultatelor operationale, situatiei financiare si perspectivelor Emitentului.

Statul roman are o influenta semnificativa asupra Emitentului, fiind posibil ca interesele acestuia sa nu corespunda intereselor Detinatorilor de Obligatiuni

Statul roman ("**Statul Roman**"), prin Ministerul Finantelor Publice detine aproximativ 58,69% din capitalul social al Emitentului. Ca urmare, Statul Roman va putea exercita o influenta semnificativa asupra aspectelor care necesita aprobarea actionarilor, inclusiv cu privire la alegerea membrilor consiliului de supraveghere, strategia de afaceri, distribuirea de dividende, fuziuni, divizari, desprinderi, modificari de capital social, modificari de act constitutiv si este posibil ca anumite decizii sa reflecte politica Guvernului Romaniei. Respectarea acestor decizii ar putea duce la realizarea unor cheltuieli semnificative sau ar putea duce la o fuziune, consolidare, preluare sau alte aranjamente. Experienta anterioara a aratat posibilitatea interventiei majore si neuzuale a Guvernului Romaniei in activitatea unor societati cu capital integral sau majoritar de stat.

Interesele Guvernului si ale Detinatorilor de Obligatiuni ar putea sa nu convearga la toate momentele relevante, si ar putea afecta in mod negativ semnificativ activitatea, rezultatele operationale, situatia financiara si perspectivele Emitentului sau capacitatea acestuia de a rambursa imprumutul reprezentat de Obligatiuni.

Emitentul exercita un control limitat asupra filialelor sale ceea ce poate face dificila implementarea unor politici corporative unitare la nivelul Grupului

Desi Emitentul are calitatea de actionar unic in cadrul filialelor sale, controlul pe care il exercita asupra acestora este unul limitat. Astfel, desi prin raportare la normele juridice aplicabile, Emitentul ar fi indreptatit sa numeasca membrii consiliului de administratie din cadrul filialelor, totusi, in fapt, decizia privind numirea acestor persoane nu apartine Emitentului, intrucat numirea/revocarea membrilor consiliului de administratie din cadrul filialelor s-a realizat, de regula, prin ordin emis de ministrul care conduce autoritatea publica implicata care exercita drepturile de actionar in numele Statului Roman in cadrul Emitentului.

Prin urmare, in lipsa unor parghii efective de control asupra filialelor sale, Emitentul ar putea avea dificultati in impunerea unor politici coerente si unitare la nivelul Grupului. Existenta unui control limitat al Emitentului asupra filialelor ar putea avea un efect negativ semnificativ asupra activitatii, rezultatelor operationale, situatiei financiare si perspectivelor Emitentului.

Regim juridic incert al actiunilor emise de OPCOM si Formenerg aflate in proprietatea Emitentului

Prin art. 5 din Ordonanta de urgenta a Guvernului nr. 18/2013 pentru desemnarea entitatii publice care exercita, in numele statului, calitatea de actionar la Compania Nationala de Transport al Energiei Electrice "Transelectrica" - S.A. si la Societatea Nationala de Transport Gaze Naturale "Transgaz" - S.A. Medias, Ministerul Finantelor Publice si Ministerul Economiei au fost autorizate sa initieze si sa aprobe toate operatiunile si demersurile necesare pentru trecerea actiunilor detinute de Emitent la Operatorul Pietei de Energie Electrica S.A. - OPCOM si la Formenerg S.A. in administrarea Ministerului Economiei. La data

Prospectului, nu exista informatii publice care sa clarifice care vor fi operatiunile prin care transferul mentionat anterior se va realiza, prin urmare exista un factor de incertitudine semnificativ cu privire la modalitatea de implementare efectiva a acestui transfer si, implicit, cu privire la modalitatea in care interesele Emitentului vor fi protejate mai ales in contextul in care mecanismul decizional cu privire la tehnica de realizare a transferului nu se afla sub controlul Emitentului. Modalitatea de realizare a transferului de actiuni detinute de Emitent la Operatorul Pietei de Energie Electrica" - S.A. - OPCOM si la Formenerg S.A. ar putea avea un efect negativ semnificativ asupra activitatii, rezultatelor operationale, situatiei financiare si perspectivelor Emitentului.

Independenta Emitentului este restrictionata prin coordonarea metodologica si functionala a Dispecerului Energetic National de catre Ministerului Economiei – Departamentul pentru Energie, cu impact asupra procedurii de certificare a Emitentului

Articolul 5 din Ordonanta de urgenta a Guvernului nr. 18/2013 prevede ca ministrul delegat pentru energie exercita coordonarea metodologica si functionala asupra Dispecerului Energetic National ("**DEN**"). Deoarece in activitatea operationala de zi cu zi a DEN nu exista nicio manifestare care sa poata fi interpretata ca reprezentand coordonarea metodologica si functionala a Ministerului Economiei – Departamentul pentru Energie, iar singura autoritate care poate interveni in mod legal este doar autoritatea competenta, adica ANRE, aceasta prevedere nu a fost acceptata la Senat in procesul de transformare in lege a ordonantei de urgenta mentionata mai sus (proces nefinalizat la data prezentului Prospect) si a fost considerata ca inacceptabila de Comisia Europeana in avizul emis la 14 octombrie 2013 privind certificarea preliminara a Emitentului de catre ANRE. Mentinerea prevederii legislative mentionate mai sus ar conduce la restrictionarea independentei Emitentului prin coordonarea metodologica si functionala a DEN de catre Ministerului Economiei – Departamentul pentru Energie si in consecinta ar putea produce un impact negativ asupra procedurii de certificare a Emitentului, care, la randul sau, ar putea avea un efect negativ semnificativ asupra activitatii, rezultatelor operationale, situatiei financiare si perspectivelor Emitentului.

Titlul de proprietate asupra unor imobile ar putea fi considerat incert

Bunurile aportate la formarea capitalul social initial al Emitentului au fost identificate prin raportare la balanta de verificare si bilantul contabil al societatilor supuse restructurarii prin a carei reorganizare s-a infiintat Emitentul. Aceasta maniera de identificare a bunurilor poate genera in anumite cazuri dificultati pentru demonstrarea judicioasa a dreptului de proprietate asupra unor active. Emitentul detine titlu de proprietate asupra unei parti din terenurile aflate in patrimoniul acesteia in baza unor certificate de atestare a dreptului de proprietate emise conform prevederilor Legii nr. 15/1990 privind reorganizarea unitatilor economice de stat ca regii autonome si societati comerciale, care a avut drept scop conturarea cadrului legal in vederea restructurarii fostelor intreprinderi de stat si delimitarea patrimoniului acestora de domeniul public al Statului Roman.

Desi certificatele de proprietate sus mentionate nu pot fi considerate titluri de proprietate in sensul strict al acestei notiuni, acestea sunt, de regula, acceptate ca fiind documente ce atesta dreptul de proprietate al societatilor constituite in temeiul Legii nr. 15/1990. Totusi, exista riscul unor actiuni in revendicare sau al unor actiuni prin care se solicita invalidarea acestora. Lipsa inscrierii in cartea funciara a certificatelor si a altor drepturi privind imobilele are ca efect inopozabilitatea drepturilor de proprietate dobandite in temeiul acestora fata de terti.

Avand in vedere aceasta situatie atipica de restructurare, circumstanta specifica privitoare la dreptul de proprietate constituit in baza Legii nr. 15/1990, precum si problematica complexa a dreptului de proprietate in Romania, Emitentul nu garanteaza ca dreptul de proprietate asupra unor terenuri sau constructii care ii apartin nu va fi contestat cu succes in viitor.

Contractul de Concesiune ar putea fi interpretat restrictiv cu privire la obiectul concesiunii, cu potentiale consecinte negative asupra Emitentului

Imperfectiuni de redactare a Contractului de Concesiune, precum si o serie de necorelari legate de implementarea acordarii concesiunii si actele subsecvente ale Contractului de concesiune pot atrage riscul unei interpretari limitative cu privire la obiectul concesiunii, atribuirii si intrarii in vigoare, cu consecinte adverse asupra Emitentului (pentru detalii a se vedea sectiunea "*Informatii despre Emitent – Activitati principale – Aspecte privind Contractul de concesiune*").

Regimul informatiilor clasificate sau detinute sub obligatia de confidentialitate poate reduce nivelul de informatie din Prospect

Emitentul detine informatii clasificate, fiindu-i aplicabile prevederile Legii nr. 182/2002 privind protectia informatiilor clasificate precum si a normelor subsecvente acesteia. Pentru scopul acestui Prospect, Emitentul nu a furnizat informatii clasificate drept secret de serviciu, carora li se aplica prevederi similare celor stabilite pentru secretele de stat prin prevederile Legii nr. 182/2002 privind protectia informatiilor clasificate. Similar, pentru scopul acestui Prospect, Emitentul nu a furnizat informatii in legatura cu care si-a asumat obligatii de confidentialitate si pentru care nu a obtinut de la partile relevante acordul pentru dezvaluire. Anumite informatii semnificative privind activitatea Emitentului (de exemplu cu privire la contractele cu persoane implicate, contractele privind industria sau alte contracte importante) nu pot fi din aceste motive prezentate in Prospect.

Respectarea conditiilor privind contractele cu persoane implicate

Emitentul a incheiat contracte cu filialele sale care sunt supuse unor obligatii privind respectarea legislatiei achizitiilor publice, stabilirea pretului, transparenta catre investitori, publicarea unor rapoarte de audit. Nerespectarea acestor obligatii poate atrage consecinte adverse legate de anulabilitate, aspecte financiare si fiscale, sanctiuni aplicate de ASF sau impuse de alte autoritati publice sau instante de judecata.

Majoritatea activelor detinute de Emitent sunt proprietate publica

Majoritatea activelor detinute de Emitent sunt active proprietate publica, detinute de Emitent in regim de concesiune (pentru detalii a se vedea sectiunea "*Informatii despre Emitent – Activitati principale – Concesiunea retelei electrice de transport al energiei electrice si a terenurilor pe care aceasta este amplasata*"). Conform Constitutiei Romaniei, bunurile proprietate publica sunt inalienabile, insesizabile si imprescriptibile. In consecinta, in caz de nerespectare a obligatiilor care revin Emitentului conform Obligatiunilor, Detinatorii de Obligatiuni nu vor putea porni proceduri de executare silita avand drept obiect valorificarea prin executare a respectivelor active. De asemenea, revocarea dreptului de concesiune asupra activelor respective ar putea conduce la imposibilitatea desfasurarii de catre Emitent a activitatii sale ceea ce ar genera imposibilitatea Emitentului de a-si respecta obligatiile derivand din Obligatiuni, inclusiv plata de principal si dobanzi.

RISCURI GENERALE SI MACROECONOMICE

Instabilitatea politica si economica ar putea afecta de o maniera negativa valoarea investitiilor din Romania precum si valoarea Obligatiunilor

De la inceputul anului 2012, s-au succedat trei guvernari la conducerea Romaniei. Din luna mai a anului 2012, Romania a fost condusa de Guvernele sustinute de Uniunea Social Liberala („**USL**") avandu-l in fruntea executivului pe Premierul Victor Ponta. In vara anului 2012, a aparut un conflict intre Presedintele Traian Basescu si Guvern pe tema reprezentarii Romaniei la un summit al Consiliului European. Tensiunile au culminat cu procedura de suspendare a Presedintelui Basescu de catre Parlamentul Romaniei la data de 6 iulie 2012, care a facut obiectul unui referendum popular ale carui rezultate au fost ulterior invalidate datorita neintrunirii conditiilor legale de cvorum. Presedintele Basescu si-a reluat functia prezidentiala la data de 28 august 2012.

La data de 9 decembrie 2012, au avut loc alegeri parlamentare in cadrul carora USL a castigat majoritatea locurilor in Parlament si a desemnat un Guvern condus de Victor Ponta. Guvernul Ponta se bucura de o puternica sustinere a USL de peste 67% in Parlamentul Romaniei.

Din septembrie 2013, Municipiul Bucuresti si alte orase importante se confrunta cu proteste de strada, repetate, impotriva avizarii proiectului pentru exploatare a aurului de la Rosia Montana de catre Guvernul Ponta.

Nu exista niciun fel de asigurari ca actualul Guvern va continua strategia inceputa de Guvernul anterior in ceea ce priveste solutionarea problemelor de ordin structural ale economiei romanesti. Chiar si in situatia continuarii acestei strategii, reformele si masurile de ajustare in curs si de consolidare fiscala asumate de autoritatile romane in legatura cu acordurile de finantare incheiate cu Fondul Monetar International si Comisia Europeana ar putea da nastere unor presiuni sociale crescute sau ar putea eroda sustinerea politica, ceea ce ar ingreuna procesul viitor de reforme. De asemenea, nu exista certitudinea ca prezenta coalitie guvernamentala va continua sa existe in forma sa actuala. Pot aparea disensiuni de ordin politic intre partidele care formeaza coalitia de natura sa determine tulburari politice interne si framantari sociale.

Activitatile Grupului sunt sensibile la ciclurile economice si la conditiile economice generale

In prezent, pietele financiare internationale resimt efectele crizei financiare mondiale declansate in anul 2008 si continuata in diverse forme si cu intensitati diferite pana in prezent. Aceste efecte s-au resimtit si pe piata financiara romaneasca sub forma lichiditatii scazute a pietei de capital, precum si printr-o crestere a ratelor de dobanda de finantare pe termen mediu datorita crizei globale de lichiditate. Pierderile semnificative suferite de piata financiara internationala, cu implicatii majore pe piata romaneasca, ar putea afecta capacitatea Emitentului de a obtine imprumuturi noi in conditii similare celor aplicabile tranzactiilor anterioare.

Pietele europene s-au confruntat cu perturbari semnificative ca urmare a preocuparilor privind datoriile suverane ale diferitelor state din Zona Euro. Valoarea ridicata a datoriei suverane si deficitele fiscale dintr-o serie de state europene (cum ar fi Portugalia, Italia, Irlanda, Grecia, Ungaria, Spania si, cel mai recent, Cipru) s-au intensificat de curand si au dat nastere unor noi preocupari privind nerambursarea datoriilor suverane si Zona Euro. Rezultatul acestei situatii nu poate fi inca prezis. Aceste perturbari au contribuit la cresterea volatilitatii ratei de schimb a monedei Euro fata de alte monede principale, au afectat negativ pretul actiunilor, au deteriorat conditiile de finantare ale institutiilor financiare si au creat incertitudini privind perspectivele economice pe termen scurt ale statelor din Uniunea Europeana, precum si privind calitatea creditelor acordate debitorilor suverani din Uniunea Europeana. Masurile de austeritate si de alta natura adoptate pentru rezolvarea acestor probleme ar putea duce, de asemenea, la o contractie economica si la efecte nefavorabile pentru Emitent.

In plus, reconsolidarea recenta a asteptarilor operatorilor pietei internationale privind iminenta ajustare de catre Rezerva Federala a Statelor Unite ale Americii a volumului achizitiilor de active financiare (*quantitative easing*) a generat un nou val de crestere a aversiunii globale fata de risc, avand potentialul de a ingreuna accesul la finantare in conditii acceptabile a economiilor emergente, inclusiv Romania.

Crizele recente din sistemul bancar si de pe pietele financiare au avut drept rezultat recesiuni economice, ceea ce poate conduce la reducerea cererii globale pentru energie, inclusiv energie electrica si preturi mai scazute la energia electrica. Atat criza economica si financiara globala cat si mediul economic instabil pot avea efecte negative asupra activitatii, rezultatelor operationale si pozitiei financiare a Grupului. Aceste cauze pot afecta capacitatea Grupului de a-si finanta operatiunile sau de a-si mentine programul de investitii pe termen lung.

Economia Romaniei prezinta in continuare caracteristicile unei piete emergente si prezinta un nivel de risc mai mare fata de pietele din tarile dezvoltate

Desi Romania este membra a Uniunii Europene de la 1 ianuarie 2007, economia Romaniei prezinta in continuare caracteristicile unei piete emergente, respectiv o piata financiara relativ nedezvoltata si fluctuatii uneori semnificative ale cursului de schimb. Romania poate trece prin schimbari politice, sociale sau economice rapide si neasteptate. Potentialii Investitori ar trebui sa ia in considerare faptul ca o astfel de piata prezinta un nivel de risc mai mare fata de pietele din tarile dezvoltate.

Conform Acordului Stand-By de tip precautionar incheiat cu FMI, aprobat de Comitetul Executiv al FMI la data de 27 septembrie 2013, Romania s-a angajat sa se concentreze asupra unor reforme macro-critice in sectoarele de energie si transport, considerate domenii cheie pentru imbunatatirea climatului de afaceri. Se asteapta continuarea eliminarii progresive a preturilor reglementate la energie, combinata cu masuri menite sa protejeze consumatorii vulnerabili, precum si reluarea angajamentului autoritatilor romane de reformare a intreprinderilor de stat, inclusiv prin imbunatatirea guvernantei corporatiste si implicarea mai pronuntata a sectorului privat. Pozitia financiara a Emitentului depinde de cadrul de reglementare stabilit de ANRE, in principal de metodologiile de stabilire a tarifelor si de politicile viitoare privind ajustarile de venit plafon.

Modificarile cadrului legislativ din Romania pot afecta activele si activitatea Grupului

Activitatea Grupului este reglementata de legislatia din Romania (in particular de Legea Energiei Electrice), precum si de regulamentele aprobate prin hotarari de Guvern si ordine ANRE. Desi legislatia din Romania a fost in mare parte armonizata cu legislatia Uniunii Europene, pot aparea modificari viitoare, respectiv pot fi introduse legi si regulamente noi, cu efecte asupra activitatii Grupului.

Legislatia din Romania este adesea neclara, susceptibila de interpretari si, drept urmare, implementari diferite si modificari frecvente. Grupul nu poate previziona extinderea sau impactul oricaror revizuiri sau modificari viitoare aduse legilor sau regulamentelor existente sau semnificatia legilor si regulamentelor care pot fi adoptate in viitor si care pot fi aplicabile in cadrul Grupului. Daca legile si regulamentele existente care se aplica in

cadrul Grupului sunt modificate in sensul includerii unor cerinte mai stricte aplicabile Grupului sau daca noile legi si regulamente aplicabile sunt adoptate pentru a creste nivelul de reglementare si pentru a introduce noi cerinte legale sau de reglementare pe care Grupul trebuie sa le respecte, acest aspect ar putea influenta costurile cu exploatarea si cele fixe ale Grupului, ar putea fi necesare investitii suplimentare sau limitarea activitatilor, ceea ce ar putea avea efecte negative asupra activitatii, rezultatelor operationale si situatiei financiare a Grupului.

Rezultatele financiare ale Grupului pot fi afectate de schimbari in legislatia aplicabila, ca de exemplu cele referitoare la schemele de sprijin pentru energia produsa din surse regenerabile in ceea ce priveste numarul de certificate verzi atribuite, generand o scadere a presiunii pe contractele de racordare de noi capacitati.

Implementarea directivelor Uniunii Europene ce stabilesc reguli comune pentru pietele de electricitate pot determina modificari ale cadrului legal national, cu impact la nivelul operatiunilor Grupului. In mod specific, prin adoptarea Directivei 2009/72/CE a Parlamentului European si a Consiliului privind normele comune pentru piata interna a energiei electrice si de abrogare a Directivei 2003/54/CE, au fost introduse la nivel UE, printre altele, reguli noi privind separarea operatorilor sistemului de transport ("*unbundling of transmission system operators*"). Transpunerea in legislatia nationala a directivei a atras restructurari la nivelul cadrului legal si institutional al Emitentului in sensul separarii drepturilor de proprietate in cadrul statului. Separarea controlului asupra activitatii de transport al energiei electrice, pe de o parte, si a activitatii de producere si furnizare a energiei electrice, pe de alta parte, prevazuta in Directiva 2009/72/CE, a fost transpusa in legislatia nationala prin art. 34 din Legea Energiei Electrice si prin adoptarea Ordonantei de urgenta a Guvernului nr. 18/2013 pentru desemnarea entitatii publice care exercita, in numele statului, calitatea de actionar la Compania Nationala de Transport al Energiei Electrice "Transelectrica" S.A. si la Societatea Nationala de Transport Gaze Naturale "Transgaz" – S.A.Medias. In conformitate cu Ordonanta de urgenta a Guvernului nr.18/2013 actiunile detinute de stat la Emitent trec din administrarea Ministerului Economiei in administrarea Ministerului Finantelor Publice. In baza celor de mai sus ANRE a emis certificarea preliminara a Transelectrica dupa modelul ISO prin decizia 2313/2013 si a notificat in acest sens Comisia Europeana. In data de 14 octombrie 2013 Comisia Europeana a transmis ANRE avizul sau, in care se recomanda sa se actioneze in sensul separarii complete a drepturilor de proprietate asupra Emitentului in cadrul statului in sensul celor prevazute de art 9, aliniat 6 din Directiva europeana mentionata. ANRE urmeaza sa emita certificarea finala pentru Emitent colaborand cu autoritatile de resort pentru modificarile necesare in Legea Energiei Electrice si in Ordonanta de urgenta a Guvernului nr. 18/2013. Observatiile Comisiei Europene vizeaza, in principal, schimbarea autoritatii contractante (concedentului) in contractul de concesiune din Departamentul pentru Energie din cadrul Ministerului Economiei in Ministerului Finantelor Publice si consolidarea independentei Emitentului in sensul eliminarii coordonarii metodologice si functionale a DEN de catre Departamentul pentru Energie din cadrul Ministerului Economiei.

Aplicarea cu intarziere si incompleta a cadrului legislativ european, atat ca transpunere in legislatia nationala (prevederile privind protectia consumatorilor vulnerabili), cat si ca implementare, ar putea determina declansarea procedurii de infringement, cu potentiale efecte negative asupra activitatii, rezultatelor operationale si situatiei financiare a Grupului. In prezent exista doua proceduri de infringement declansate in urma transpunerii incomplete in legislatia nationala a Directivei 72/2009/CE privind normele comune pentru piata interna a energiei electrice (cauzele C-405/2013 si C-406/2013). Autoritatile implicate lucreaza in prezent la proiectul de act normativ in scopul solutionarii acestor probleme.

Modificarea reglementarilor fiscale aplicabile poate influenta nefavorabil situatia financiara a Grupului

Romania isi poate modifica legislatia fiscala (sau modul de implementare sau interpretare a ei) intr-o maniera care sa afecteze in mod negativ Grupul. Printre altele, Grupul este obligat sa plateasca impozit pe profit, impozit pe activitati cu caracter de monopol natural din sectorul energiei electrice (potrivit Ordonantei Guvernului nr. 5/2013 privind stabilirea unor masuri speciale de impozitare a activitatilor cu caracter de monopol natural din sectorul energiei electrice si al gazului natural), taxe de concesiune, redevente, taxe vamale si accize. De asemenea, potrivit noii Ordonante de urgenta a Guvernului nr. 102/2013 pentru modificarea si completarea Legii nr. 571/2003 privind Codul fiscal si reglementarea unor masuri financiar-fiscale, incepand cu anul 2014 Emitentul va fi nevoit sa plateasca un nou impozit in legatura cu anumite constructii care fac parte din proprietatea privata a Emitentului.

Modificari majore ale reglementarilor fiscale in Romania pot avea un impact nefavorabil semnificativ asupra activitatii, rezultatelor operationale si situatiei financiare ale Grupului.

Romania se poate confrunta cu dificultati in ceea ce priveste procesul de post-aderare la Uniunea Europeana

Romania a aderat la UE in luna ianuarie 2007 si este supusa unor conditii post-aderare impuse de UE in baza Mecanismului de Cooperare si Verificare menit sa ajute Romania in solutionarea unor probleme din diverse sectoare sociale, cum ar fi reforma in justitie si lupta impotriva coruptiei. La 30 ianuarie 2013, CE a prezentat un raport in care aprecia masurile recente adoptate de Romania, insa sublinia, in egala masura, ca mai sunt inca multe de facut pentru punerea in practica pe deplin a recomandarilor sale. Daca Romania nu respecta in mod corespunzator aceste conditii, UE este indreptatita sa aplice o serie de sanctiuni Romaniei, inclusiv suspendarea obligatiei Statelor Membre UE de a recunoaste si pune in executare, in conditiile prevazute in legislatia comunitara, hotararile judecatoresti pronuntate de instantele judecatoresti din Romania. Aplicarea oricaror sanctiuni mentionate mai sus poate avea un efect negativ asupra economiei romanesti si asupra increderii investitorilor in mediul economic din Romania, ceea ce poate conduce la consecinte nefavorabile majore asupra activitatii, situatiei financiare sau asupra rezultatelor operationale ale Emitentului in Romania.

Sistemul juridic si cadrul legislativ din Romania se afla intr-un proces continuu de dezvoltare, iar aceasta situatie poate crea un mediu nesigur pentru investitii si afaceri

Nesiguranta care caracterizeaza sistemul judiciar din Romania ar putea avea un efect negativ asupra economiei si ar putea astfel determina un mediu nesigur pentru investitii si afaceri. Sistemul judiciar este sub-finantat in comparatie cu jurisdictii mai avansate. Avand in vedere ca Romania este o jurisdictie care a implementat sistemul de drept civil de sorginte franceza, hotararile judecatoresti pronuntate in temeiul dreptului romanesc nu au, de regula, efect de precedent judiciar. Din acelasi motiv, instantele de judecata nu sunt, de regula, obligate sa respecte decizii anterioare pronuntate de instante in situatii identice sau similare, ceea ce poate rezulta intr-o aplicare inconsecventa a legislatiei romanesti in solutionarea acelorasi litigii sau a unor litigii similare. Mai mult decat atat, in prezent, este disponibil publicului un numar relativ redus de hotarari judecatoresti si, prin urmare, rolul hotararilor instantelor de principii directoare in interpretarea legislatiei romane aplicabile pentru publicul larg este, in general, limitat. Sistemul judiciar din Romania a traversat o serie de reforme in vederea modernizarii si consolidarii independentei sale. Aceste reforme, insa, nu merg atat de departe incat sa abordeze efectiv problema caracterului neuniform al jurisprudentei. Noile coduri de procedura introduc un nou mecanism de unificare a jurisprudentei, insa masurile efective care sa faca posibila atingerea rezultatelor urmarite sunt inca in proces de implementare. Situatia de incertitudine de la nivelul sistemului judiciar din Romania ar putea avea un efect negativ asupra economiei si, in consecinta, si asupra activitatii, rezultatelor operationale, situatiei financiare si perspectivelor Emitentului.

In anumite conditii Banca Nationala a Romaniei ar putea activa anumite masuri de salvgardare privind operatiunile de capital

Regimul valutar din Romania este reglementat prin Regulamentul Bancii Nationale a Romaniei nr. 4/2005 care stabileste ca operatiunile de schimb valutar se pot realiza in mod liber incepand cu data de 1 septembrie 2006. Cu toate acestea, in situatiile in care fluxuri de capital pe termen scurt de o amploare deosebita exercita presiuni puternice asupra pietei valutare si provoaca perturbari grave in aplicarea politicii monetare si a cursului de schimb, avand ca efect, in special, variatii semnificative ale lichiditatii interne, Banca Nationala a Romaniei poate sa ia masuri de salvgardare privind operatiunile de capital pentru o perioada de pana la sase luni, inclusiv prin: (i) retinerea temporara de sume in valuta care genereaza intrari si/sau iesiri de capital; (ii) aplicarea de restrictii de scadenta; (iii) stabilirea de rate mai mari a rezervelor minime obligatorii; si (iv) perceperea de comisioane la tranzactii.

Coruptia si spalarea banilor ar putea perturba capacitatea Emitentului de a-si desfasura activitatea si ar putea avea un efect negativ semnificativ asupra activitatii, situatiei financiare, rezultatelor operationale si perspectivelor Emitentului

Cu toate ca s-au inregistrat progrese in ceea ce priveste lupta impotriva operatiunilor de spalare de bani (conform celui de-al doisprezecelea Raport al Comisiei catre Parlamentul European si Consiliu asupra progresului inregistrat de Romania in cadrul Mecanismului de Cooperare si Verificare din data de 30 Ianuarie 2013) prin adoptarea de acte normative importante necesare in vederea transpunerii integrale in legislatia nationala a prevederilor Directivei 2005/60/CE a Parlamentului European si a Consiliului din 26 octombrie 2005 privind prevenirea utilizarii sistemului financiar in scopul spalarii banilor si finantarii terorismului si ale Directivei Comisiei 2006/70/CE privind persoanele expuse politic, analistii independenti si rapoartele de presa au identificat ca probleme in Romania actele de coruptie si de spalare a banilor. In 2013, Indicele de Perceptie a

Coruptiei al Transparency International care evalueaza datele privind actele de coruptie in tari din intreaga lume si care realizeaza un clasament al tarilor care se confrunta cu aceasta problema, de la 1 (tara cu cel mai scazut nivel de coruptie) la 178 (tara cu cel mai ridicat nivel de coruptie), a plasat Romania pe pozitia 69 (a se vedea http://www.transparency.org).

In cuprinsul celui de-al doisprezecelea raport referitor la Romania in cadrul Mecanismului de Cooperare si Verificare, publicat la data de 30 ianuarie 2013, CE a remarcat, in special, progresele inregistrate de Directia Nationala Anticoruptie, Ministerul Public si Inalta Curte de Casatie si Justitie fata de nivelul ridicat al coruptiei precum si evolutia favorabila a Agentiei Nationale de Integritate. Cu toate acestea, CE a subliniat necesitatea accelerarii progreselor in baza recomandarilor sale privind integritatea, lupta impotriva coruptiei la toate nivelurile societatii romanesti, anchetarea cazurilor de spalare de bani si confiscarea, prevenirea si sanctionarea coruptiei in domeniul achizitiilor publice.

Orice acuzatii sau dovezi viitoare de acte de coruptie sau spalare de bani in Romania pot avea un efect negativ asupra economiei romanesti si pot conduce la un impact negativ asupra activitatii, situatiei financiare, rezultatelor operationale si perspectivelor Emitentului.

RISCURI GENERALE ASOCIATE OBLIGATIUNILOR

Analiza si recomandari independente

Fiecare potential Investitor in Obligatiuni trebuie sa stabileasca, in baza propriei analize independente si a recomandarilor profesionale pe care le considera adecvate in conditiile date, daca achizitia Obligatiunilor este in concordanta deplina cu necesitatile financiare, obiectivele si situatia financiara ale acestuia, daca se conformeaza in totalitate tuturor politicilor, principiilor si restrictiilor de investitii care ii sunt aplicabile si daca achizitia respectiva constituie o investitie adecvata, corespunzatoare si oportuna pentru Investitorul in cauza, independent de riscurile clare si majore pe care le presupune investitia in Obligatiuni sau detinerea acestora.

Un potential Investitor nu se poate baza pe Emitent, pe Intermediarul Ofertei sau pe oricare dintre afiliatii acestora pentru a determina daca achizitia sa de Obligatiuni sau celelalte aspecte la care se face referire mai sus sunt legale.

Evaluarea oportunitatii investitiei

Fiecare potential Investitor in Obligatiuni trebuie sa stabileasca oportunitatea investitiei respective in considerarea propriilor circumstante existente. Fiecare potential Investitor ar trebui, in special:

(i) sa dispuna de cunostinte suficiente si de experienta pentru a realiza o evaluare calitativa a investitiei in Obligatiuni, a avantajelor si riscurilor pe care le presupune investitia in Obligatiuni si a informatiilor continute in Prospect sau in orice supliment la Prospect;

(ii) sa aiba acces si sa detina informatiile necesare, inclusiv sa dispuna de metodele si instrumentele analitice adecvate, pentru a evalua, in contextul situatiei sale financiare specifice, impactul investitiei in Obligatiuni asupra portofoliului sau general de investitii;

(iii) sa dispuna de suficiente resurse financiare si de lichiditati pentru a suporta toate riscurile unei investitii in Obligatiuni;

(iv) sa inteleaga pe deplin termenii Obligatiunilor si sa cunoasca modul in care evolueaza orice indici si piete financiare relevante; si

(v) sa poata fi capabil sa evalueze (fie pe cont propriu, fie asistat de un consultant financiar) posibilele scenarii privind factorii economici, evolutia ratei dobanzii si a altor factori care pot afecta investitia precum si capacitatea sa de a suporta riscurile aferente.

Regim fiscal

Potentialii cumparatori si vanzatori de Obligatiuni ar trebui sa aiba in vedere ca li se poate cere sa plateasca impozite, taxe sau comisioane in conformitate cu legile din Romania. Potentialilor Investitori li se recomanda sa nu se bazeze doar pe informatiile de natura fiscala continute in prezentul Prospect, ci sa apeleze, pentru servicii

de consultanta fiscala, la consultantii proprii in legatura cu obligatiile lor fiscale specifice aplicabile achizitiei, detinerii, vanzarii si rascumpararii de Obligatiuni. Doar acesti consultanti sunt in masura sa aprecieze in mod corect situatia particulara a fiecarui potential Investitor.

Informatia din Prospect nu reprezinta consultanta juridica si fiscala

Fiecare potential Investitor ar trebui sa-si consulte consultantii proprii cu privire la aspectele juridice, fiscale si de alta natura cu privire la investitiile in Obligatiuni. Randamentul efectiv al Obligatiunilor unui Detinator de Obligatiuni se poate diminua prin impozitarea investitiei in Obligatiuni a respectivului Detinator de Obligatiuni.

Randamentul efectiv al Obligatiunilor unui Detinator de Obligatiuni poate scadea sub valoarea precizata a randamentului in urma aplicarii costurilor de tranzactionare.

Modificare legislativa

Conditiile Obligatiunilor (inclusiv orice obligatii necontractuale care rezulta din acestea sau in legatura cu Obligatiunile) se bazeaza pe legile relevante in vigoare la data acestui Prospect. Nu se pot oferi asigurari in ceea ce priveste impactul oricarei posibile hotarari judecatoresti sau modificari legislative sau aplicari ori interpretari oficiale a unor astfel de legi sau practici administrative ulterioare datei prezentului Prospect.

Restrictii privind rascumpararea anticipata a Obligatiunilor

Se doreste ca Obligatiunile sa fie admise la tranzactionare pe piata reglementata la vedere a Bursei de Valori Bucuresti ("**BVB**"). Tranzactiile cu Obligatiuni vor trebui sa respecte cerintele legii pietei de capital, ale normelor emise de ASF si regulile aplicabile ale BVB. Termenii si Conditiile Obligatiunilor prevad anumite situatii in care Obligatiunile pot fi rascumparate partial inainte de scadenta, la pretul convenit in Termenii si Conditiile Obligatiunilor. Avand in vedere ca legislatia din Romania privind valorile mobiliare nu face nicio referire la o astfel de rascumparare partiala in afara sistemului BVB, cu exceptia cazului in care legislatia aplicabila este modificata, este necesara incheierea de intelegeri alternative, iar Investitorii vor trebui, probabil, sa depuna eforturi suplimentare pentru rascumpararea partiala a Obligatiunilor inainte de scadenta, astfel cum se prevede in Termenii si Conditiile Obligatiunilor. In cel mai rau caz, este posibil ca Obligatiunile sa nu poata fi rascumparate partial inainte de scadenta.

Analiza insuficienta a ratingurilor de credit si a analistilor financiari

Una sau mai multe agentii independente de rating de credit pot acorda ratinguri de credit Obligatiunilor. Este posibil ca aceste ratinguri sa nu reflecte potentialul impact al tuturor riscurilor cu privire la structura, piata, factorii suplimentari mentionati mai sus si alti factori care pot afecta valoarea Obligatiunilor. Un rating de credit nu constituie o recomandare de cumparare, de vanzare sau de detinere de valori mobiliare si poate fi modificat sau retras in orice moment de catre agentia de rating.

Tranzactionarea Obligatiunilor este influentata de studiile si rapoartele privind Emitentul sau activitatea acestuia publicate de analistii din industrie sau analistii in domeniul pietei de capital. In cazul in care unul sau mai multi analisti retrogradeaza Obligatiunile, atunci este posibil ca pretul de piata al acestora sa scada. In cazul in care unul sau mai multi analisti inceteaza sa urmareasca activitatea Emitentului sau sa publice rapoarte periodice cu privire la acesta, Emitentul risca sa-si piarda vizibilitatea pe pietele financiare ceea ce ar putea duce de asemenea la scaderea pretului Obligatiunilor sau a volumului de tranzactionare.

Drepturile Detinatorilor de Obligatiuni

Termenii si Conditiile Obligatiunilor contin prevederi care reglementeaza convocarea de adunari ale Detinatorilor de Obligatiuni pentru a dezbate aspecte care afecteaza interesele de ordin general ale acestora. Hotararile adunarilor generale ale Detinatorilor de Obligatiuni pot fi luate cu majoritati diferite de majoritatile necesare pentru adoptarea unor hotarari echivalente in alte state membre UE. De asemenea, deciziile luate valid cu majoritatile mentionate mai sus sunt obligatorii pentru toti Detinatorii de Obligatiuni, inclusiv pentru cei care nu au participat si nu au votat in cadrul respectivei adunari precum si pentru Detinatorii de Obligatiuni care au votat contrar votului exprimat de majoritatea participantilor.

RISCURI CARE AFECTEAZA PIATA IN GENERAL

Valoarea de piata a Obligatiunilor

Valoarea de piata a Obligatiunilor va fi afectata de bonitatea Emitentului precum si de o serie de factori aditionali, inclusiv fluctuatiile ratei dobanzii de piata si ale ratei randamentului Obligatiunilor precum si de timpul ramas pana la data scadentei Obligatiunilor.

Valoarea Obligatiunilor depinde de o serie de factori care includ evenimente economice, financiare si politice care au loc in Romania sau in alta parte din lume, inclusiv factori care afecteaza pietele de capital in general si piata pe care se tranzactioneaza Obligatiunile. Pretul la care un Detinator de Obligatiuni va putea sa vanda Obligatiunile inainte de scadenta poate contine o reducere din pretul de emisiune sau pretul de cumparare platit de respectivul cumparator, care ar putea fi substantiala.

Este posibil ca Obligatiunile sa nu poata fi tranzactionate in mod activ

La data emiterii acestora, este posibil ca Obligatiunile sa nu aiba o piata de tranzactionare definita si, de asemenea, este posibil ca o asemenea piata sa nu se dezvolte niciodata. Daca totusi se va dezvolta o piata de tranzactionare, este posibil ca aceasta sa nu fie foarte lichida. Prin urmare, este posibil ca Investitorii sa nu reuseasca sa-si vanda Obligatiunile cu usurinta sau la preturi care sa le asigure un randament comparabil cu cel obtinut in cazul unor investitii similare care au dezvoltat o piata secundara.

Piata romaneasca a obligatiunilor este relativ redusa in comparatie cu alte piete din tarile europene, iar numarul emisiunilor de obligatiuni corporative ale companiilor romanesti este limitat. Nu exista nicio garantie ca Obligatiunile, chiar si in cazul in care se asteapta sa fie listate pe piata reglementata la vedere operata de BVB, vor fi tranzactionate in mod activ, si, in caz contrar, o astfel de situatie ar fi de natura sa determine o crestere a volatilitatii pretului si/sau sa aiba un impact nefavorabil asupra pretului Obligatiunilor.

Imposibilitatea listarii Obligatiunilor la BVB

Admiterea Obligatiunilor la tranzactionare pe piata reglementata la vedere operata de BVB presupune aprobarea acestui Prospect de catre ASF, care este autoritatea competenta din Romania in temeiul Directivei privind Prospectul, aprobarea de catre BVB a cererii de admitere a Obligatiunilor la tranzactionare pe piata mentionata mai sus care este conditionata de indeplinirea de catre Emitent si de Obligatiuni a anumitor cerinte. Emitentul intentioneaza sa ia toate masurile care se impun pentru a se asigura ca Obligatiunile sunt admise la tranzactionare pe piata reglementata la vedere operata de BVB cat mai repede posibil dupa emisiunea Obligatiunilor. Cu toate acestea, nu exista nicio garantie ca, in eventualitatea in care intervin modificari in ceea ce priveste conditiile de admitere, se vor indeplini toate cerintele de listare. Nu exista nicio certitudine ca Obligatiunile vor fi admise la tranzactionare pe piata reglementata la vedere operata de BVB la data estimata sau la orice alta data.

Suspendarea de la Tranzactionare a Obligatiunilor

BVB are dreptul de a suspenda de la tranzactionare Obligatiunile listate daca Emitentul nu se conformeaza reglementarilor bursei de valori (cum ar fi, de exemplu, cerintelor specifice privind diseminarea informatiilor) sau daca aceasta suspendare este necesara in vederea protejarii intereselor participantilor la piata ori in eventualitatea in care functionarea corespunzatoare a pietei este periclitata temporar. Nu exista siguranta ca tranzactionarea Obligatiunilor nu va fi suspendata. Orice suspendare a sesiunilor de tranzactionare ar putea avea un impact negativ asupra pretului de tranzactionare al Obligatiunilor. Mai mult decat atat, daca Emitentul nu indeplineste anumite cerinte sau obligatii in baza legilor si reglementarilor aplicabile relevante pentru societatile ale caror valori mobiliare sunt admise la tranzactionare pe piata reglementata la vedere operata de BVB, sau daca sunt periclitate tranzactionarea corespunzatoare pe bursa de valori, siguranta operatiunilor desfasurate pe aceasta bursa sau interesele Investitorilor, Obligatiunile pot fi excluse de la tranzactionare. Nu exista siguranta ca o asemenea situatie nu se va produce in legatura cu Obligatiunile.

Riscuri privind schimburile valutare si masuri restrictive privind schimbul valutar

Emitentul va plati valoarea nominala si dobanda aferente Obligatiunilor in RON. Acest aspect presupune o serie de riscuri referitoare la conversiile valutare in cazul in care operatiunile financiare ale unui Investitor sunt denominate, in principal, intr-o moneda sau intr-o unitate monetara (**Moneda Investitorului**) alta decat RON.

Aceasta situatie include riscul fluctuatiei semnificative a cursului de schimb (inclusiv modificari datorate devalorizarii RON sau reevaluarii Monedei Investitorului) si riscul ca autoritatile competente cu privire la Moneda Investitorului sa poata impune sau modifica masuri restrictive privind schimbul valutar. Aprecierea valorii Monedei Investitorului fata de RON ar conduce la scaderea (1) randamentului Obligatiunilor exprimat in Moneda Investitorului, (2) valorii echivalente a valorii nominale datorate cu privire la Obligatiuni, exprimate in Moneda Investitorului si (3) valorii de piata a Obligatiunilor, exprimate in Moneda Investitorului.

Autoritatile guvernamentale si monetare pot impune (astfel cum, de altfel, au si procedat unele dintre acestea in trecut) masuri restrictive privind schimbul valutar care pot afecta negativ o rata de schimb aplicabila. Prin urmare, Investitorii pot primi dobanzi sau valori nominale mai mici decat se asteptau.

Aprecieri privind investitiile din punct de vedere al legislatiei aplicabile

Investitiile realizate de anumiti Investitori se supun legilor si reglementarilor aplicabile investitiilor sau analizei ori reglementarilor emise de catre anumite autoritati. Fiecare potential Investitor ar trebui sa solicite recomandarea propriilor consultanti juridici pentru a stabili daca si in ce masura (1) Obligatiunile constituie investitii legale in ceea ce-l priveste, (2) Obligatiunile pot fi utilizate cu titlul de garantii pentru diverse tipuri de imprumuturi, si (3) se aplica si alte restrictii achizitiei sau grevarii oricaror Obligatiuni. Institutiile financiare ar trebui sa apeleze, pentru recomandari de specialitate, la consultantii lor juridici sau la autoritatile de reglementare competente pentru a stabili regimul adecvat al Obligatiunilor in baza oricaror reguli aplicabile privind capitalul de risc sau alte reguli similare.

UTILIZAREA FONDURILOR OBTINUTE

Emitentul va suporta diverse cheltuieli in legatura cu emisiunea Obligatiunilor, incluzand, printre altele, onorarii pentru consultanta juridica, onorariul Intermediarului, onorariile auditorilor si cheltuieli de listare. Fondurile nete rezultate in urma emisiunii Obligatiunilor, dupa plata comisioanelor, onorariilor si a altor cheltuieli cu privire la emisiunea Obligatiunilor, vor fi folosite in principal ca sursa de finantare pentru investitiile in extinderea si consolidarea RET, precum si pentru refinantarea unor obligatii financiare bilantiere, in scopul optimizarii structurii de finantare a Emitentului si diminuarii riscurilor aferente fluctuatiilor de cost si devalorizare a monedei nationale.

TERMENII SI CONDITIILE OBLIGATIUNILOR

*Informatiile de mai jos constituie Termenii si Conditiile aplicabile Obligatiunilor ("**Termenii si Conditiile**"). In ceea ce priveste obligatiile Emitentului in legatura cu Obligatiunile, Termenii si Conditiile de mai jos sunt singurii termeni care reglementeaza obligatiile Emitentului, indiferent de orice alt acord separat care ar putea exista intre Emitent si investitorii sai.*

1. **Introducere**

(a) *Obligatiunile*: Termenul "**Obligatiuni**" se refera la obligatiunile negarantate in valoare de 200.000.000 lei, cu o rata fixa a dobanzii care va fi egala cu Rata Dobanzii (asa cum este definita mai jos), scadente in 19 decembrie 2018, emise de Compania Nationala de Transport al Energiei Electrice Transelectrica SA ("**Transelectrica**" sau "**Emitentul**"). Emisiunea de Obligatiuni a fost aprobata prin hotararea Adunarii Generale Extraordinare a Actionarilor a Emitentului nr. 7 din data de 30 septembrie 2013, prin hotararea Directoratului Emitentului nr. 63 din data de 21 noiembrie 2013 si nr. 71 din data de 9 decembrie 2013, precum si prin decizia Consiliului de Supraveghere al Emitentului nr. 47 din data de 21 noiembrie 2013 si nr. 51 din data de 9 decembrie 2013.

(b) *Tranzactionare*: Se intentioneaza ca Obligatiunile sa fie admise la tranzactionare pe piata reglementata la vedere a Bursei de Valori Bucuresti (sectorul titluri de credit, obligatiuni corporative, categoria III) in jurul datei de 13 ianuarie 2014. Obligatiunilor li se va aloca codul ISIN ROTSELDBC013 si simbol CFI DBFUFR.

2. **Interpretare**

(a) *Definitii*: Expresiile utilizate in prezenta sectiune privind Termenii si Conditiile Obligatiunilor vor avea urmatoarea semnificatie:

"**ASF**" inseamna Autoritatea de Supraveghere Financiara din Romania;

"**BVB**" inseamna Bursa de Valori Bucuresti;

"**Contractul cu Depozitarul Central**" inseamna contractul ce va fi incheiat intre Emitent si Depozitarul Central in scopul inregistrarii Obligatiunilor in sistemul Depozitarului Central, precum si al mentinerii Registrului Detinatorilor de Obligatiuni;

"**Conventie pentru evitarea dublei impuneri**" inseamna un tratat sau conventie pentru evitarea dublei impuneri incheiate de Romania cu alte state, prin care sunt stabilite alte cote de impozitare pentru veniturile obtinute de persoanele fizice si juridice nerezidente de la persoane juridice romane decat cele reglementate in legislatia fiscala din Romania;

"**Data Decontarii**" inseamna a treia Zi Lucratoare ulterioara Datei Tranzactiei in care va avea loc decontarea tranzactiilor cu Obligatiuni prin intermediul sistemului de compensare - decontare al Depozitarului Central;

"**Data de Incepere a Acumularii Dobanzii**" inseamna Data Decontarii;

"**Data de Inchidere a Ofertei**" inseamna ultima zi a Perioadei de Oferta;

"**Data de Plata a Dobanzii**" inseamna oricare dintre urmatoarele date: 19 decembrie 2014, 21 decembrie 2015, 19 decembrie 2016, 19 decembrie 2017 si 19 decembrie 2018;

"**Data de Rascumparare**" inseamna, dupa caz, Data Scadentei sau o Data de rascumparare anticipata stabilita conform alineatelor (b) (*Rascumpararea in scop fiscal*) si (c) (*Rascumpararea la optiunea Detinatorilor de Obligatiuni in urma unei Schimbari de Control*) din Sectiunea 10 (*Rascumpararea Obligatiunilor*) de mai jos;

"**Data de Redenominare**" inseamna data la care produce efecte redenominarea Obligatiunilor in Euro in temeiul dispozitiilor alineatului (c) din Sectiunea 3 (*Forma, moneda si denominarea Obligatiunilor*) de mai jos;

"**Data de Referinta**" inseamna a zecea Zi Lucratoare anterioara Datei de Plata a Dobanzii sau, dupa caz, Datei de Rascumparare;

"**Data Scadentei**" inseamna 19 decembrie 2018;

"**Data Tranzactiei**" inseamna Ziua Lucratoare imediat ulterioara Datei de Inchidere a Ofertei, cand Intermediarul va executa tranzactia/tranzactiile aferenta/aferente Ofertei in sistemul de tranzactionare al BVB;

"**Depozitarul Central**" inseamna Depozitarul Central S.A.;

"**Detinator de Obligatiuni**" inseamna persoana pe al carei nume sunt inregistrate una sau mai multe Obligatiuni la Data de Referinta in Registrul Detinatorilor de Obligatiuni sau in evidentele unui Participant inregistrat in Registrul Detinatorilor de Obligatiuni;

"**Garantie Reala**" inseamna orice ipoteca, mobiliara sau imobiliara, privilegiu, gaj, sarcina sau alt drept de garantie similar ca efecte sau asimilat de lege cu cele de mai inainte, in conformitate cu prevederile legale aplicabile;

"**IFRS**" inseamna Standardele Internationale de Raportare Financiara adoptate de catre Uniunea Europeana;

"**Indatorare**" inseamna orice indatorare a Emitentului rezultand din sume de bani imprumutate sau atrase, inclusiv (dar fara a se limita la acestea) orice indatorare pentru sau in legatura cu:

(a) sume de bani imprumutate;

(b) creante vandute sau scontate (altele decat cele care sunt vandute fara recurs), incluzand, pentru evitarea oricarei indoieli, orice suma obtinuta in baza unei facilitati de achizitii de titluri sau emitere de obligatiuni, titluri de creanta, bilete la ordin, actiuni sau orice alte instrumente similare;

(c) suma oricarei obligatii in baza unui contract de leasing, care ar putea, in conformitate cu standardele internationale de raportare financiara, sa fie tratata ca un leasing financiar;

(d) orice suma obtinuta in urma unei tranzactii care are efectul comercial al unui imprumut;

(e) orice obligatie de contra-garantare in ceea ce priveste o garantie, indemnizatie, obligatiune sau scrisoare documentara de credit sau oricare alt instrument emis de catre o banca sau institutie de credit; si

(f) suma oricarei obligatii financiare cu privire la orice garantie sau despagubire pentru oricare dintre elementele prevazute intre literele (a) si (e) de mai sus;

"**Indatorare Relevanta**" inseamna orice Indatorare a Emitentului care este sub forma de, sau este reprezentata prin, orice obligatiune sau orice alt instrument de indatorare de tipul obligatiunilor, care este, sau ar putea fi, listata, cotata sau admisa la tranzactionare in mod obisnuit pe orice piata reglementata, orice sistem alternativ de tranzactionare sau orice altfel de piata de valori mobiliare sau in orice modalitate in afara pietei (*over-the-counter*);

"**Participant**" inseamna o entitate cu drept de a deschide conturi de valori mobiliare la Depozitarul Central, in nume propriu sau in nume propriu, dar pe seama clientilor sai;

"**Perioada de Dobanda**" inseamna fiecare perioada de la (inclusiv) Data de Incepere a Acumularii Dobanzii sau orice alta Data de Plata a Dobanzii si pana la (exclusiv) urmatoarea Data de Plata a Dobanzii;

"**Persoana**" inseamna orice persoana fizica, societate, parteneriat, asociere in participatie, asociatie, organizatie, stat sau agentie de stat sau alta entitate, cu sau fara personalitate juridica distincta;

"**Rata Dobanzii**" inseamna rata finala fixa a dobanzii publicata cu doua zile inainte de Data de Inchidere a Ofertei, in conformitate cu prevederile legale aplicabile. Pentru determinarea Ratei Dobanzii se va derula un proces de bookbuilding pentru Obligatiunile oferite. In timpul acestui proces Intermediarul va evalua gradul de interes pe care il prezinta Oferta pentru Investitori si reactia acestora privind rata dobanzii Obligatiunilor oferite la care ar fi dispusi sa le achizitioneze. Investitorii vor trebui sa precizeze numarul Obligatiunilor oferite pe care ar fi dispusi sa il achizitioneze si rata dobanzii aferente pentru respectivele Obligatiuni oferite. Acest numar de Obligatiuni si rata dobanzii aferente la care acesti Investitori si-au exprimat interesul vor fi inregistrate intr-un registru administrat de Intermediar. Rata Dobanzii la care Obligatiunile oferite vor fi alocate Investitorilor va fi stabilita de Emitent la recomandarea Intermediarului cu doua zile inainte de Data de Inchidere a Ofertei.

"**Registrul Detinatorilor de Obligatiuni**" sau "**Registrul**" inseamna evidenta Detinatorilor de Obligatiuni mentinuta in sistem electronic de Depozitarul Central in temeiul Contractului cu Depozitarul Central;

"**Schimbare de Control**" se considera a avea loc daca Statul Roman inceteaza sa mai detina, actionand direct sau indirect, cel putin cincizecisiunu de procente (51%) din capitalul social al Emitentului sau, respectiv, cel putin cincizecisiunu de procente (51%) din drepturile de vot;

"**Tratatul**" inseamna Tratatul privind Functionarea Uniunii Europene, cu modificarile si completarile ulterioare;

"**Zi Lucratoare**" inseamna orice zi in care atat piata romaneasca interbancara cat si sistemele de tranzactionare si compensare-decontare ale Bursei de Valori Bucuresti/Depozitarului Central sunt deschise pentru desfasurarea activitatii.

(b) *Interpretare*: Introducerea titlurilor si subtitlurilor s-a realizat doar in scopul de a facilita intelegerea si nu va afecta interpretarea acestor Termeni si Conditii.

3. Forma, Moneda si Denominarea Obligatiunilor

(a) *Forma*: Obligatiunile vor fi nominative si dematerializate.

(b) *Denominare si moneda*: Obligatiunile vor fi denominate in lei si vor avea o valoare nominala individuala de 10.000 lei.

(c) *Redenominarea*: In cazul in care Romania devine Stat Membru Participant al Uniunii Economice si Monetare Europene ("**Aderarea**"), adoptand Euro ca moneda legala in baza Tratatului, inainte de Data Scadentei, la orice Data de Plata a Dobanzii ulterioara Aderarii, Emitentul poate redenomina toate Obligatiunile in Euro si poate ajusta valoarea nominala totala, cu conditia acordarii unui preaviz de cel putin 30 de zile si cu respectarea oricaror dispozitii legale in vigoare. Redenominarea Obligatiunilor se va realiza prin convertirea valorii nominale a fiecarei Obligatiuni din lei in Euro, aplicand mecanismul de conversie lei/Euro stabilit de Consiliul Uniunii Europene si Parlamentul European conform art. 133 al Tratatului si, daca nu se prevede altfel, cu rotunjirea sumei rezultate la valoarea cea mai apropiata de 0,01 in Euro (valoarea de 0,005 Euro rotunjindu-se in plus).

Daca nu se prevede altfel in cadrul mecanismului de conversie mentionat mai sus si daca Emitentul alege aceasta optiune, cifra rezultata in urma conversiei valorii nominale a fiecarei Obligatiuni se va rotunji in minus catre cea mai apropiata valoare in Euro. Denominarile Obligatiunilor in Euro astfel stabilite vor fi aduse la cunostinta Detinatorilor de Obligatiuni in conformitate cu prevederile Sectiunii 15 (*Notificari*) si cu orice dispozitii legale aplicabile. Orice diferenta rezultata in urma redenominarii cu o valoare mai mare de 0,01 Euro se va plati cu titlu de ajustare in numerar rotunjita la valoarea cea mai apropiata de 0,01 Euro (valoarea

de 0,005 Euro rotunjindu-se in plus). Astfel de ajustari se vor plati in Euro la Data de Redenominare in conditiile notificate Detinatorilor de Obligatiuni.

Ulterior redenominarii Obligatiunilor, orice referire la lei din aceasta sectiune privind Termenii si Conditiile va fi interpretata ca o referire la Euro.

Nici Emitentul si nici Agentul de Plata nu vor fi raspunzatori fata de Detinatorii de Obligatiuni sau fata de alte persoane pentru nici un fel de comisioane, costuri, pierderi sau cheltuieli in legatura cu sau rezultand din creditarea sau transferul in Euro sau orice conversie valutara sau rotunjire efectuate in legatura cu aceasta.

4. **Crearea Obligatiunilor, Dreptul de proprietate si transfer**

(a) *Titlul de proprietate*: Obligatiunile vor fi evidentiate prin inscrieri in cont si vor fi inregistrate in sistemul Depozitarului Central potrivit regulilor acestuia, prin creditarea conturilor Detinatorilor de Obligatiuni deschise la Depozitarul Central, direct sau prin intermediul unui Participant.

(b) *Dreptul de proprietate*: Dreptul de proprietate asupra Obligatiunilor se va transmite prin mecanismul Livrare contra Plata (DvP), prin inregistrarea Obligatiunilor in contul Detinatorului de Obligatiuni in conformitate cu regulile Depozitarului Central si cu legislatia aplicabila.

(c) *Crearea si livrarea obligatiunilor*: Obligatiunile vor fi create la Data Tranzactiei si vor fi livrate Detinatorilor de Obligatiuni la Data Decontarii.

(d) *Transferul Obligatiunilor*: Obligatiunile vor fi transferate in conformitate cu regulile Depozitarului Central si ale BVB. Toate costurile in legatura cu transferul vor fi suportate de respectivul Detinator de Obligatiuni.

(e) *Perioade inchise*: Detinatorii de Obligatiuni nu pot solicita inregistrarea de transferuri de Obligatiuni in perioada cuprinsa intre Data de Referinta imediat anterioara unei Date de Rascumparare care presupune rascumpararea integrala a Obligatiunilor si respectiva Data de Rascumparare (inclusiv aceasta data). Pentru evitarea oricarui dubiu, tranzactionarea Obligatiunilor va fi oprita cu 12 Zile Lucratoare anterioare Datei de Rascumparare care presupune rascumpararea integrala a Obligatiunilor.

(f) *Reglementari in legatura cu transferul si inregistrarea*: Toate transferurile de Obligatiuni si inregistrarile in Registrul Detinatorilor de Obligatiuni se supun reglementarilor detaliate ale Depozitarului Central si ale BVB, precum si ale legislatiei aplicabile in Romania.

5. **Regimul Obligatiunilor**

Obligatiunile constituie obligatii directe, neconditionate, nesubordonate si (sub rezerva Sectiunii 6 (*Interdictia de grevare*) de mai jos) negarantate ale Emitentului, reprezinta si vor reprezenta obligatii de acelasi rang (*pari passu*) si fara preferinta intre ele si (sub rezerva oricaror exceptii imperative si cu aplicabilitate generala, conform legii romane) fata de toate obligatiile prezente sau viitoare, negarantate si nesubordonate ale Emitentului.

6. **Interdictia de grevare**

Atat timp cat Obligatiunile nu sunt rascumparate in totalitate, Emitentul nu va constitui si nici nu va permite constituirea vreunei Garantii Reale asupra vreunuia dintre activele sale, prezente sau viitoare, in vederea garantarii oricarei Indatorari Relevante, fara a garanta in acelasi timp sau in mod anticipat Obligatiunile in mod egal si proportional cu astfel de Indatorare Relevanta.

7. **Dobanda**

(a) *Randamentul*. Randamentul brut la momentul emisiunii este egal cu Rata Dobanzii, presupanand ca nu se efectueaza nici o rascumparare anticipata.

(b) *Rata dobanzii*: Obligatiunile sunt purtatoare de dobanda la Rata Dobanzii care se aplica de la, inclusiv, Data de Incepere a Acumularii Dobanzii. Dobanda va fi calculata pe baza numarului efectiv de zile din Perioada de Dobanda relevanta si pe baza numarului de zile din anul respectiv utilizand urmatoarea formula:

D=(d1 x N x VN) / d2,

unde:

„**D**" reprezinta valoarea dobanzii platibila la fiecare Data de Plata a Dobanzii pentru o Obligatiune;

„**d1**" reprezinta Rata Dobanzii;

„**N**" reprezinta numarul efectiv de zile din Perioada de Dobanda care incepe la, si inclusiv, Data de Incepere a Acumularii Dobanzii, respectiv Data de Plata a Dobanzii imediat anterioara, si se incheie la, dar excluzand, prima Data de Plata a Dobanzii, respectiv Data de Plata a Dobanzii pentru care se face calculul dobanzii;

„**VN**" reprezinta valoarea nominala, respectiv 10.000 lei;

„**d2**" reprezinta numarul efectiv de zile din anul calendaristic in care se afla Data de Plata a Dobanzii.

Valoarea rezultata a dobanzii calculate in baza formulei de mai sus va fi rotunjita in minus pana la cea mai apropiata valoare de ban (respectiv 0.01 lei).

(c) *Incetarea acumularii dobanzii*: Obligatiunile vor inceta sa acumuleze dobanda de la, inclusiv, Data de Rascumparare, cu exceptia cazului in care Emitentul refuza in mod nejustificat sa efectueze plata valorii nominale sau efectueaza aceasta plata cu intarziere. In acest caz, dobanda se va acumula in continuare asupra valorii nominale a Obligatiunilor pana la data la care sumele datorate cu privire la Obligatiuni sunt primite efectiv de Detinatorii de Obligatiuni, in conformitate cu prevederile acestui Prospect.

(d) *Calcul fractionat*: In situatia in care se impune calcularea dobanzii pentru o perioada mai scurta decat o Perioada de Dobanda, dobanda se va calcula in baza numarului efectiv de zile cuprinse in perioada care incepe de la, inclusiv, cea mai recenta Data de Plata a Dobanzii, pana la, exclusiv, data respectiva a platii, impartita la numarul de zile din anul respectiv.

(e) *Detalii privind plata dobanzii:* Tabelul de mai jos prezinta detaliile referitoare la plata dobanzii:

Data de Plata a Dobanzii (anterioara)	Data de Referinta	Data de Plata a Dobanzii (curenta)	Numar de zile in Perioada de Dobanda
	5 decembrie 2014	19 decembrie 2014	in functie de Data Decontarii
19 decembrie 2014	7 decembrie 2015	21 decembrie 2015	367
21 decembrie 2015	5 decembrie 2016	19 decembrie 2016	364
19 decembrie 2016	5 decembrie 2017	19 decembrie 2017	365
19 decembrie 2017	5 decembrie 2018	19 decembrie 2018	365

8. **Plati**

(a) *Valoarea nominala*: Plata valorii nominale se va efectua la Data de Rascumparare, conform dispozitiilor alineatului (d) (*Modalitati de plata)* de mai jos.

(b) *Dobanda*: Dobanda se va plati la fiecare Data de Plata a Dobanzii, conform dispozitiilor alineatului (d) (*Modalitati de plata)* de mai jos. Prima Data de Plata a Dobanzii va fi data de 19 decembrie 2014, iar ultima Data de Plata a Dobanzii va fi Data de Rascumparare.

(c) *Agentul de Plata si Agentul de Calcul:* Banca Comerciala Romana S.A. va fi agent de plata ("**Agent de Plata**") si agent de calcul ("**Agent de Calcul**") in legatura cu Obligatiunile si va calcula si efectua platile valorii nominale si ale dobanzii catre Detinatorii de Obligatiuni.

Emitentul isi rezerva dreptul de a schimba Agentul de Plata si Agentul de Calcul, cu conditia ca sa existe cel putin un Agent de Plata cu sediul in Romania, pe toata perioada in care raman plati de efectuat in legatura cu Obligatiunile. Orice modificare in legatura cu Agentul de Plata si de Calcul va produce efecte numai in baza unui preaviz de 30 de zile trimis de Emitent Detinatorilor de Obligatiuni, in conformitate cu prevederile sectiunii 15 (*Notificari*). Termenii Agent de Plata si Agent de Calcul vor putea include si orice succesor al Agentului de Plata si, respectiv, al Agentului de Calcul pe care Emitentul ii desemneaza.

(d) *Modalitati de plata*: Platile valorii nominale si ale dobanzii se vor efectua prin transfer in contul bancar in lei (i) comunicat de Detinatorul de Obligatiuni in Formularul de Subscriere (pentru Detinatorii de Obligatiuni care au dobandit Obligatiunile prin Subscriere in cadrul ofertei publice primare de Obligatiuni) sau (ii) notificat Agentului de Plata de catre Detinatorii de Obligatiuni (sau de catre Participantii la care Detinatorii de Obligatiuni au deschis conturile de valori mobiliare), in conformitate cu prevederile sectiunii 15 (*Notificari*), cu cel putin 5 Zile Lucratoare inainte de Data de Plata a Dobanzii sau Data de Rascumparare. Detinatorii de Obligatiuni vor notifica Agentului de Plata orice modificare a conturilor bancare dedicate platilor in conformitate cu prevederile sectiunii 15 (*Notificari*), cu cel putin 5 Zile Lucratoare inainte de Data de Plata a Dobanzii sau Data de Rascumparare.

Nici Emitentul si nici Agentul de Plata nu au obligatia de a efectua plata unui Detinator de Obligatiuni decat daca Agentului de Plata i-au fost furnizate detaliile adecvate privind contul dedicat platilor valorii nominale si dobanzii precum si orice alte informatii si documente necesare pentru efectuarea platii in conformitate cu anuntul facut de Agentul de Plata catre Detinatorii de Obligatiuni in acest sens, si nici o dobanda suplimentara nu va fi platita ca urmare a intarzierii platii din cauza furnizarii cu intarziere de catre Detinatorul de Obligatiuni (sau de catre Participantul la care Detinatorul de Obligatiuni are deschis contul de valori mobiliare) a detaliilor privind contul bancar dedicat acestor plati si a celorlalte informatii si documente solicitate de Agentul de Plata prin anuntul mentionat mai sus. Detinatorii de Obligatiuni au obligatia de a se asigura ca Agentul de Plata dispune de toate informatiile necesare pentru procesarea platilor dobanzii si/sau valorii nominale (inclusiv, fara a se limita la: nume sau denumire, cod numeric personal, cod unic de inregistrare, numar de inregistrare in Registul Comertului, seria si numarul cartii de identitate, numarul contului bancar (IBAN), numele bancii unde a fost deschis contul, codurile SWIFT si BIC ale acesteia, dupa caz).

Orice comisioane percepute de bancile intermediare (altele decat Agentul de Plata) cu privire la platile efectuate in baza prezentului Prospect vor fi suportate de Detinatorii de Obligatiuni.

(e) *Data de referinta:* Platile referitoare la Obligatiuni se vor efectua catre persoanele inscrise in Registrul Detinatorilor de Obligatiuni mentinut de Depozitarul Central la sfarsitul programului de lucru la Data de Referinta si toate platile efectuate in mod valabil catre aceste persoane vor reprezenta o descarcare efectiva si irevocabila de obligatii a Emitentului si a Agentului de Plata fata de respectivii Detinatori de Obligatiuni. Nicio persoana inregistrata ca Detinator de Obligatiuni dupa Data de Referinta pana la Data de Plata a Dobanzii relevanta sau pana la Data de Rascumparare nu va avea dreptul de a solicita, sau de a primi, o astfel de plata.

(f) *Plati efectuate in Zile Lucratoare*: Daca data scadentei platii oricarei sume in legatura cu o Obligatiune nu survine intr-o Zi Lucratoare, Detinatorul de Obligatiuni nu va avea dreptul de a primi plata decat in urmatoarea Zi Lucratoare.

(g) *Plati supuse legislatiei fiscale*: Toate platile cu privire la Obligatiuni sunt supuse legislatiei fiscale conform legislatiei incidente, precum si a prevederilor Sectiunii 9 (*Taxe si impozite*).

9. **Taxe si impozite**

(a) *Plati nete de impozite*: Toate platile aferente valorii nominale sau dobanzii cu privire la Obligatiuni, efectuate de Emitent sau in numele acestuia, se vor face fara nicio retinere sau deducere pentru sau in contul vreunui impozit, taxe sau impunere, prezenta sau viitoare, de orice natura, impuse, percepute, colectate, retinute la sursa sau stabilite in Romania sau in numele acesteia sau de orice subdiviziune politica a acestei tari sau de orice autoritate din Romania sau din subdiviziunea politica respectiva avand competenta fiscala, mai putin in cazul in care retinerea la sursa sau deducerea acestor impozite, taxe sau impuneri este prevazuta de lege. In acest caz, Emitentul va opera astfel de retineri la sursa sau deduceri din platile valorii nominale a Obligatiunilor si/sau a dobanzii catre Detinatorii de Obligatiuni. Pentru evitarea oricaror neclaritati, Emitentul nu va avea obligatia sa plateasca sume suplimentare in legatura cu aceste retineri la sursa sau deduceri.

In cazul in care:

(i) Detinatorul de Obligatiuni este un nerezident si prezinta Agentului de Plata un certificat de rezidenta fiscala emis, in baza Conventiei pentru evitarea dublei impuneri incheiata cu Romania, de autoritatea fiscala din jurisdictia in care Detinatorul de Obligatiuni este rezident si care atesta rezidenta fiscala in acea jurisdictie la data din anul fiscal de efectuare a platii relevante (sau un alt document eliberat de catre o alta autoritate decat cea fiscala, care are atributii in domeniul certificarii rezidentei conform legislatiei interne a acelui stat);

(ii) Un astfel de Detinator de Obligatiuni este rezident in scopuri fiscale intr-o tara cu care Romania are incheiata o Conventie pentru evitarea dublei impuneri;

(iii) In conformitate cu prevederile unei astfel de Conventii pentru evitarea dublei impuneri, plata respectiva poate fi efectuata fara retineri sau deduceri de impozit sau prin aplicarea unei cote de deducere sau retinere mai mica decat cota de impozitare impusa la momentul respectiv de legile din Romania; si

(iv) Un astfel de certificat de rezidenta fiscala (sau un alt document eliberat de catre o alta autoritate decat cea fiscala, care are atributii in domeniul certificarii rezidentei conform legislatiei interne a acelui stat) valid si valabil a fost trimis Agentului de Plata (impreuna cu traducerea legalizata in limba romana) pana cel tarziu la ora 10:00 a.m. ora Romaniei in cea de-a sasea Zi Lucratoare inainte de data la care este programata plata;

atunci Emitentul poate efectua plata fara a aplica deducerea sau retinerea de impozit descrise mai sus sau aplicand o deducere sau retinere mai mica decat rata maxima prevazuta de legile din Romania (in conformitate cu prevederile Conventiei pentru evitarea dublei impuneri relevante).

In cazul in care certificatul de rezidenta fiscala (sau un alt document eliberat de catre o alta autoritate decat cea fiscala, care are atributii in domeniul certificarii rezidentei conform legislatiei interne a acelui stat) nu este trimis Agentului de Plata in termenul mentionat la punctul (iv) de mai sus sau nu este valid in vederea aplicarii Conventiei pentru evitarea dublei impuneri, pentru scopul calculului si platii impozitului cu retinere la sursa se va aplica cota de impozitare din Codul Fiscal roman si nu cotele din Conventiile pentru evitarea dublei impuneri relevante. In acest caz, orice demers ulterior pentru regularizarea, respectiv restituirea impozitului platit in plus (in situatia in care cota de impunere stabilita de conventiile de evitare a dublei impuneri este mai mica decat cea prevazuta de Codul Fiscal roman) va cadea exclusiv in sarcina Detinatorului de Obligatiuni.

(b) *Jurisdictie fiscala*: Daca Emitentul, in orice moment, are obligatia de a plati impozit pe venitul, profitul sau castigurile sale in alta jurisdictie fiscala decat Romania, sau in plus fata de aceasta, datorita unei schimbari (i) a resedintei sau domiciliului Emitentului ori (ii) a activitatilor desfasurate de Emitent, referirile la Romania din aceasta sectiune privind Termenii si Conditiile se vor interpreta ca fiind referiri la Romania si/sau orice astfel de jurisdictie.

10. **Rascumpararea si achizitionarea Obligatiunilor**

(a) *Rascumpararea la scadenta:* Daca nu au fost rascumparate anterior sau achizitionate in conformitate cu prevederile de mai jos, Obligatiunile vor fi rascumparate de Emitent la valoarea nominala la Data Scadentei, conform cu procedura prevazuta in Sectiunea 8 (*Plati*) de mai sus.

(b) *Rascumpararea din motive fiscale:* Obligatiunile pot fi rascumparate la alegerea Emitentului in totalitate, dar nu partial, in orice moment, pe baza unei notificari prealabile irevocabile trimise Detinatorilor de Obligatiuni cu un preaviz de cel putin 30 de zile, dar nu mai mult de 60 de zile, in conformitate cu prevederile Sectiunii 15 (*Notificari*), daca:

(i) Emitentul este obligat sau, la urmatoarea Data de Plata a Dobanzii, va fi obligat sa plateasca sume suplimentare conform prevederilor Sectiunii 9 (*Taxe si impozite*) ca urmare a unei schimbari sau modificari survenite in legislatia sau reglementarile aplicabile in Romania sau in orice subdiviziune politica ori la nivelul oricarei autoritati din Romania avand competenta fiscala, sau ca urmare a oricarei modificari intervenite in interpretarea oficiala a acestor legi sau reglementari (inclusiv in urma unei decizii pronuntate de o instanta judecatoreasca), schimbare sau modificare ce produce efecte juridice la Data Decontarii sau dupa aceasta data; si

(ii) aceasta obligatie nu poate fi evitata de Emitent in ciuda masurilor rezonabile avute la dispozitie si pe care Emitentul le ia,

cu conditia insa ca nici un astfel de preaviz nu va fi transmis mai devreme de 90 de zile inainte de prima data la care Emitentul ar fi obligat la plata sumelor suplimentare daca, la aceasta data, ar fi scadenta o astfel de plata in legatura cu Obligatiunile.

In acest caz, Obligatiunile vor fi rascumparate la valoarea nominala impreuna cu dobanda acumulata, daca exista, pana la, exclusiv, Data de Rascumparare din motive fiscale.

(c) *Rascumpararea la optiunea Detinatorilor de Obligatiuni in urma unei Schimbari de Control:* Daca intervine o Schimbare de Control in orice moment in care exista Obligatiuni emise si nerascumparate, fiecare Detinator de Obligatiuni va avea posibilitatea de a solicita Emitentului sa rascumpere toate Obligatiunile detinute de respectivul Detinator de Obligatiuni conform procedurii descrise in continuare.

In cazul in care intervine o Schimbare de Control, Emitentul va notifica ("**Notificarea privind Schimbarea de Control**") Detinatorii de Obligatiuni cu privire la Schimbarea de Control in cel mult 5 Zile Lucratoare de la data la care a intervenit Schimbarea de Control, in conformitate cu prevederile Sectiunii 15 (*Notificari*), mentionand natura si circumstantele Schimbarii de Control. Emitentul va indica in Notificarea privind Schimbarea de Control, intre altele, procedura de transfer a Obligatiunilor rascumparate de Emitent potrivit acestui alineat (c) (*Rascumpararea la optiunea Detinatorilor de Obligatiuni in urma unei Schimbari de Control*) si data pana la care Detinatorii de Obligatiuni pot opta pentru rascumpararea Obligatiunilor detinute de acestia, care nu va putea fi mai scurta de 30 de Zile Lucratoare incepand cu data Notificarii privind Schimbarea de Control ("**Perioada de Optiune**"). Detinatorii de Obligatiuni care doresc ca Obligatiunile lor sa fie rascumparate de Emitent trebuie sa transmita Emitentului, in conformitate cu prevederile Sectiunii 15 (*Notificari*), o notificare privind exercitarea optiunii de vanzare in orice Zi Lucratoare din Perioada de Optiune ("**Optiunea de Vanzare**"). In Optiunea de Vanzare, Detinatorii de Obligatiuni vor include, printre altele, detaliile conturilor in care Emitentul va efectua transferul sumelor calculate ca valoare de rascumparare.

Emitentul va rascumpara Obligatiunile cu privire la care Detinatorii de Obligatiuni si-au exercitat Optiunea de Vanzare in termen de 5 Zile Lucratoare de la incheierea Perioadei de Optiune ("**Data de Rascumparare in urma unei Schimbari de Control**"), la o valoare de rascumparare egala cu valoarea nominala a Obligatiunilor impreuna cu dobanda acumulata pana la, dar excluzand, Data de Rascumparare in urma unei Schimbari de Control.

(d) *Nicio alta rascumparare*. Emitentul nu va avea dreptul sa rascumpere Obligatiunile altfel decat in conformitate cu prevederile alineatelor (a), (b) si (c) din aceasta sectiune.

(e) *Anulare*: Toate Obligatiunile rascumparate de Emitent vor fi anulate si nu pot fi reemise sau revandute.

(f) *Achizitionarea Obligatiunilor*: Emitentul poate achizitiona in orice moment Obligatiunile de pe piata pe care se tranzactioneaza sau in alte conditii si la orice pret. Toate Obligatiunile achizitionate de Emitent pot fi pastrate sau revandute, la alegerea acestuia.

Obligatiunile astfel achizitionate si pastrate de Emitent nu ii vor da dreptul de a vota in Adunarea Detinatorilor de Obligatiuni si nici nu vor fi luate in calcul la determinarea cvorumului pentru tinerea Adunarilor si pentru luarea hotararilor Detinatorilor de Obligatiuni.

11. Cazuri de neindeplinire a obligatiilor

In eventualitatea in care survine oricare dintre urmatoarele evenimente (fiecare un "**Caz de Neindeplinire**"):

(a) *Neplata:* Emitentul nu efectueaza plata valorii nominale in termen de 5 Zile Lucratoare de la Data de Rascumparare sau a valorii oricarei dobanzi in legatura cu Obligatiunile in termen de 5 Zile Lucratoare de la Data de Plata a Dobanzii; sau

(b) *Incalcarea oricarei alte obligatii:* Emitentul nu isi indeplineste sau nu respecta in mod corespunzator obligatiile care ii revin in baza acestor Termeni si Conditii (altele decat obligatia de plata a valorii nominale sau a dobanzilor in legatura cu Obligatiunile), iar respectiva situatie de neindeplinire continua fara a fi remediata timp de 30 de zile calendaristice de la transmiterea unei notificari scrise in acest sens, transmisa Emitentului de catre orice Detinator de Obligatiuni conform prevederilor sectiunii 15 (*Notificari*); sau

(c) *Neplata sau exigibilitatea anticipata incrucisata:* Neplata la termen (sau intr-un termen de gratie aplicabil) a sau accelerarea scadentei (in alt mod decat plata anticipata sau rascumpararea) oricarei Indatorari a Emitentului, cu conditia ca valoarea respectivei Indatorari sa fie egala sau sa depaseasca echivalentul sumei de 25.000.000 Euro; sau

(d) *Executarea unor garantii.* O parte garantata intra in posesia tuturor sau a unei parti importante din patrimoniul, activele sau veniturile Emitentului sau intenteaza, declanseaza sau incepe executare silita, poprire, sechestru sau o alta procedura legala asupra intregului sau a unei parti substantiale din patrimoniul, activele sau veniturile Emitentului, daca respectiva intrare in posesie, executare silita, poprire, sechestru sau alta procedura legala mentionate mai sus determina imposibilitatea Emitentului de a-si realiza obiectul principal de activitate; sau

(e) *Insolventa sau dizolvarea*: (i) Emitentul se afla intr-o stare de insolventa iminenta; sau (ii) Emitentul solicita desemnarea unui mandatar ad-hoc in vederea deschiderii procedurii de mandat ad-hoc sau solicita deschiderea procedurii de concordat preventiv; sau (iii) Se ia o hotarare de catre un organ societar al Emitentului sau se initiaza orice proceduri judiciare sau extrajudiciare sau alte masuri in legatura cu dizolvarea sau lichidarea Emitentului in alte scopuri decat in vederea restructurarii voluntare sau fuziunii, sau, in acest din urma caz, entitatea succesoare nu isi asuma toate obligatiile Emitentului decurgand din sau in legatura cu Obligatiunile; sau (iv) Se ia o hotarare de catre un organ societar al Emitentului sau se initiaza de catre Emitent orice proceduri judiciare sau extrajudiciare sau alte de masuri in legatura cu deschiderea procedurii insolventei, a falimentului sau a reorganizarii judiciare asupra Emitentului; sau (v) O instanta competenta pronunta o hotarare de omologare a concordatului preventiv cu privire la Emitent sau o hotarare de deschidere a procedurii insolventei cu privire la Emitent; sau (vi) In vederea privatizarii Emitentului se instituie o procedura de administrare speciala asupra Emitentului potrivit Legii nr. 137/2002 privind unele masuri pentru accelerarea privatizarii, cu modificarile si completarile ulterioare sau potrivit oricarei alte legi care o inlocuieste pe aceasta; sau

(f) *Ilegalitate.* Este sau devine ilegal ca Emitentul sa isi indeplineasca sau sa se conformeze tuturor obligatiilor sale in legatura cu Obligatiunile; sau

(g) *Interventia autoritatilor.* (A) Toate sau o parte substantiala din patrimoniul, activele si veniturile Emitentului sunt confiscate, nationalizate sau apropriate prin orice alta metoda de orice autoritate guvernamentala sau locala, daca o astfel de confiscare, nationalizare sau apropriere determina imposibilitatea Emitentului de a-si realiza obiectul principal de activitate; sau (B) Inceteaza drepturile de administrare asupra tuturor sau a unei parti insemnate din bunurile proprietate publica concesionate, date in administrare, inchiriate sau date in folosinta gratuita Emitentului, daca o astfel de incetare determina imposibilitatea Emitentului de a-si realiza obiectul principal de activitate;

orice Detinator poate declara, in baza unei notificari in forma scrisa, transmisa Emitentului conform prevederilor sectiunii 15 (*Notificari*), ca Obligatiunile detinute sunt scadente si platibile la valoarea lor nominala impreuna cu dobanda acumulata, fara interventia unei instante judiciare si fara indeplinirea vreunei alte formalitati judiciare sau extra-judiciare, cu mentiunea ca orice notificare prin care se declara ca Obligatiunile devin scadente va produce efecte juridice numai in momentul in care Emitentul primeste notificarea respectiva de la Detinatori de Obligatiuni care detin cel putin o treime din valoarea nominala a Obligatiunilor emise si nerambursate la data respectiva.

12. **Angajamente Financiare si de Informare**

(a) *Angajamente financiare:*

Atat timp cat Obligatiunile nu au fost rascumparate integral, Emitentul se obliga la urmatoarele:

(i) Rata de Acoperire a Dobanzii sa fie egala sau mai mare de 4,2;

(ii) Raportul dintre Datorii si Capital sa fie mai mic sau egal cu 0,95.

La testarea anuala a indicatorilor financiari se va avea in vedere valoarea EBITDA determinata pentru ultimele 12 luni anterioare finalului Perioadei Relevante pentru care se determina respectivul indicator.

(b) *Angajamente de informare:*

Atat timp cat Obligatiunile nu au fost rascumparate integral, Emitentul se obliga sa puna la dispozitia Detinatorilor de Obligatiuni:

(i) De indata ce sunt disponibile, dar in orice caz in termen de cel mult 4 luni de la incheierea fiecarui exercitiu financiar, Situatiile Financiare Anuale corespunzatoare exercitiului financiar respectiv;

La incheierea fiecarui exercitiu financiar, Emitentul va pune la dispozitia detinatorilor de Obligatiuni Situatiile Financiare Anuale impreuna cu un certificat eliberat de auditorii Emitentului si aprobat de Directoratul Emitentului, mentionand calculele privind respectarea angajamentelor financiare stabilite in aceasta sectiune si verificate cu referire la Situatiile Financiare Anuale astfel transmise.

(ii) De indata ce sunt disponibile, dar in orice caz in termen de cel mult 2 luni de la incheierea fiecarei perioade de raportare, Situatiile Financiare Interimare corespunzatoare.

La incheierea fiecarei perioade de raportare, Emitentul va pune la dispozitia detinatorilor de Obligatiuni Situatiile Financiare Interimare impreuna cu un certificat eliberat de Directoratul Emitentului, mentionand calculele privind respectarea angajamentelor financiare stabilite in aceasta sectiune si verificate cu referire la Situatiile Financiare Interimare astfel transmise.

(c) *Definitii:*

In cuprinsul prezentei Sectiuni 12 (*Angajamente Financiare si de Informare*), expresiile folosite vor avea urmatorul inteles:

"**Capital**" inseamna suma capitalului subscris si varsat, a profitului reportat si a acelor rezerve financiare ce nu sunt alocate pentru a acoperi obligatii specifice sau clase specifice de obligatii;

"**Datorii**" inseamna totalitatea tuturor sumelor datorate restante, inclusiv orice datorie de garantie a Grupului, scadente la mai mult de un an de la data la care s-au produs;

„**Dobanda**" inseamna pentru orice Perioada Relevanta, valoarea totala a dobanzilor acumulate si alte plati financiare in ceea ce priveste Indatorarile, platibile in numerar cu privire la acea Perioada Relevanta;

"**EBITDA**" inseamna profitul net consolidat inainte de impozitare, ajustat dupa cum urmeaza: (i) adaugand dobanda neta platibila; (ii) excluzand orice elemente extraordinare; (iii) adaugand valoarea oricaror deprecieri si amortizari; (iv) excluzand orice sume datorate actionarilor minoritari; si (v) excluzand orice reevaluare de active sau orice pierdere si castig peste valoarea contabila, daca depaseste 5% (cinci procente) din valoarea contabila a activelor totale, rezultata din vanzarea mijloacelor fixe.;

"**Perioada Relevanta**" se refera la fiecare perioada de 12 luni incheiata la data de 31 decembrie sau, daca la un moment dat exercitiul financiar al Emitentului se incheie la alta data decat 31 decembrie, Perioada Relevanta se refera la fiecare perioada de 12 luni care defineste exercitiul financiar;

"**Rata de Acoperire a Dobanzii**" reprezinta EBITDA divizata de platile de dobanzi aferente Datoriilor, platibile in cursul Perioadei Relevante.

"**Situatiile Financiare Anuale**" se refera la situatiile financiare anuale consolidate auditate ale Emitentului corespunzatoare fiecarui exercitiu financiar care se incheie la data de 31 decembrie a fiecarui an, pregatite in conformitate cu IFRS.

"**Situatiile Financiare Interimare**" se refera la situatiile financiare semestriale consolidate neauditate ale Emitentului corespunzatoare fiecarei perioade de sase luni care se incheie la data de 30 iunie a fiecarui an sau (daca la un moment dat exercitiul financiar al Emitentului se incheie la alta data decat 31 decembrie) in ultima zi a celei de-a sasea luni a exercitiului financiar, pregatite in conformitate cu Standardul International de Contabilitate 34 – "Raportarea Financiara Interimara" adoptat de catre Uniunea Europeana.

13. Prescriptie extinctiva

Pretentiile formulate impotriva Emitentului avand ca obiect plata valorii nominale sau a dobanzilor in legatura cu Obligatiunile se vor prescrie in termen de trei ani de la data scadenta corespunzatoare platii acestora.

14. Adunarile Detinatorilor de Obligatiuni

(a) *Adunarile Detinatorilor de Obligatiuni*: Detinatorii de Obligatiuni se pot intruni in cadrul unor adunari generale pentru a adopta hotarari cu privire la interesele lor (fiecare o "**Adunare a Detinatorilor de Obligatiuni**"). Adunarile Detinatorilor de Obligatiuni vor fi convocate de Emitent (1) la solicitarea scrisa a Detinarilor de Obligatiuni reprezentand cel putin a patra parte din valoarea nominala totala a Obligatiunilor emise si nerambursate sau (2) la cererea Reprezentantului Detinatorilor de Obligatiuni (definit mai jos), ulterior numirii acestuia. Cheltuielile ocazionate de convocarea si desfasurarea Adunarii Detinatorilor de Obligatiuni cad in sarcina Emitentului.

Adunarea Detinatorilor de Obligatiuni este autorizata, conform prevederilor Legii Societatilor nr. 31/1990, cu modificarile si completarile ulterioare ("**Legea Societatilor**"):

(i) sa numeasca un Reprezentant al Detinatorilor de Obligatiuni ("*Reprezentant al Detinatorilor de Obligatiuni*") si unul sau mai multi supleanti, cu dreptul de a-i reprezenta fata de Emitent si in justitie si de a participa la adunarile generale ale actionarilor Emitentului, si sa decida cu privire la remuneratia acestora;

(ii) sa indeplineasca toate actele de supraveghere si de aparare a intereselor lor comune sau sa autorizeze un reprezentant cu indeplinirea lor;

(iii) sa constituie un fond, care va putea fi luat din dobanzile cuvenite Detinatorilor de Obligatiuni, pentru acoperirea cheltuielilor legate de apararea drepturilor lor, stabilind in acelasi timp si regulile pentru gestiunea acestui fond;

(iv) sa se opuna la orice modificare a actului constitutiv al Emitentului sau a Termenilor si Conditiilor Obligatiunilor prin care s-ar putea aduce o atingere drepturilor Detinatorilor de Obligatiuni; si

(v) sa se pronunte cu privire la emiterea de noi obligatiuni.

Pentru validitatea deliberarilor prevazute la alin. (i) –(iii), hotararea se ia cu o majoritate reprezentand cel putin o treime (1/3) din Obligatiunile emise si nerambursate. In cazurile prevazute la alin. (iv) – (v) de mai sus este necesara prezenta in adunare a Detinatorilor de Obligatiuni reprezentand cel putin doua treimi (2/3) din Obligatiunile emise si nerambursate si votul favorabil a cel putin patru cincimi (4/5) din Obligatiunile reprezentate la Adunarea Detinatorilor de Obligatiuni.

Hotararile Adunarii Detinatorilor de Obligatiuni sunt obligatorii si pentru Detinatorii de Obligatiuni care nu au luat parte la sedinta Adunarii Detinatorilor de Obligatiuni sau au votat contra. Hotararile Adunarii Detinatorilor de Obligatiuni pot fi atacate in justitie, in conditiile legii, de catre Detinatorii de Obligatiuni care nu au luat parte la adunare sau care au votat impotriva hotararii si au cerut sa se insereze aceasta in procesul-verbal al sedintei.

(b) *Reguli aplicabile:* Orice modificare a prevederilor legale ce guverneaza modul de desfasurare si prerogativele Adunarii Detinatorilor de Obligatiuni, respectiv Legea Societatilor, Legea privind Piata de Capital si Regulamentul nr. 1/2006 privind emitentii si operatiunile cu valori mobiliare, poate avea ca efect schimbari care sa afecteze modul de desfasurare si prerogativele Adunarii Detinatorilor de Obligatiuni.

Hotararile Adunarilor Detinatorilor de Obligatiuni vor fi comunicate Emitentului in termen de maxim trei zile de la adoptarea acestora.

15. Notificari

(a) *Notificari catre Detinatorii de Obligatiuni.* Orice notificare catre Detinatorii de Obligatiuni va fi furnizata in mod valabil Detinatorilor de Obligatiuni prin publicarea intr-un ziar de larga circulatie din Romania, pe website-ul Emitentului sau pe website-ul BVB. Notificarile se considera a fi primite de catre Detinatorii de Obligatiuni in prima zi lucratoare de la prima publicare a acestora.

(b) *Notificari catre Emitent.* Orice notificare catre Emitent va fi furnizata in mod valabil daca a fost transmisa sub forma unei scrisori recomandate la adresa de corespondenta de mai jos. Orice notificare se considera a fi primita de catre Emitent la data la care scrisoarea este livrata.

C.N.T.E.E. TRANSELECTRICA S.A.

Str. Olteni nr. 2-4, sector 3,

cod postal 030786,

Bucuresti, Romania

(c) *Notificari catre Agentul de Plata.* Orice notificare catre Agentul de Plata va fi furnizata in mod valabil daca a fost transmisa sub forma unei scrisori recomandate la adresa de corespondenta de mai jos. Orice notificare se considera va fi considerata a fi primita de catre Agentul de Plata la data la care scrisoarea este livrata.

Banca Comerciala Romana S.A.

Bd. Regina Elisabeta nr. 5, sector 3

Cod postal 003016

Bucuresti, Romania

16. **Modificari**

Termenii si Conditiile pot fi modificate fara acordul Detinatorilor de Obligatiuni in scopul rectificarii unor erori evidente.

17. **Legea aplicabila si instanta competenta**

(a) *Legea aplicabila*: Obligatiunile si toate obligatiile contractuale si necontractuale care rezulta din sau in legatura cu Obligatiunile sunt guvernate de legea romana si vor fi interpretate conform legii romane.

(b) *Instante competente*: Orice disputa care rezulta din sau in legatura cu Obligatiunile (inclusiv in legatura cu orice obligatii necontractuale in legatura cu Obligatiunile) va fi deferita instantelor romane competente.

INFORMATII DESPRE EMITENT

Informatii generale

Emitentul este persoana juridica romana, constituita ca societate comerciala pe actiuni administrata in sistem dualist, avand urmatoarele date de identificare:

Denumirea	Compania Nationala de Transport al Energiei Electrice „TRANSELECTRICA" S.A., societate administrata in sistem dualist
Forma juridica	Societate pe actiuni
Numarul de inregistrare la Registrul Comertului	J40/8060/2000
Codul unic de inregistrare	13328043/05.09.2000
Atribut fiscal	RO
Data inregistrarii la Registrul Comertului	5 septembrie 2000
Durata de functionare a Emitentului	Nelimitata
Sediul social	Bd. G-ral Gheorghe Magheru, nr. 33, sect. 1, Bucuresti, Romania
Adresa de corespondenta si punct de lucru	Str. Olteni nr. 2-4, sector 3, cod postal 030786, Bucuresti
Numarul de telefon	+4 021 3035611
Numarul de fax	+4 021 3035610
E-mail	office@transelectrica.ro
Pagina de Internet	www.transelectrica.ro

Emitentul a fost infiintat conform Hotararii de Guvern nr. 627/2000 privind reorganizarea Companiei Nationale de Electricitate - S.A., ca urmare a reorganizarii fostei Companii Nationale de Electricitate (CONEL) in patru entitati independente, Transelectrica, Electrica, Hidroelectrica si Termoelectrica, in vederea separarii activitatilor de transport si dispecerizare a energiei electrice de activitatile de productie, distributie si furnizare a energiei electrice (a se vedea mai multe detalii despre istoricul Transelectrica in Sectiunea *Istoria si evolutia Emitentului* de mai jos). Actiunile Emitentului sunt admise la tranzactionare pe piata reglementata administrata de BVB la categoria I.

Emitentul indeplineste functia de operator de transport pentru transportul energiei electrice, precum si functia de operator de sistem pentru conducerea operationala a SEN. Emitentul functioneaza ca operator independent in conformitate cu prevederile Legii Energiei Electrice, care transpune in legislatia romana prevederile reglementarilor europene relevante, fiind certificat preliminar de catre ANRE prin decizia nr. 2213/2013 ca OTS pe modelul ISO (*Independent System Operator*) (a se vedea mai multe detalii despre independenta Emitentului in contextul Legii Energiei Electrice in sectiunea *Istoria si evolutia Emitentului – Legea Energiei Electrice* de mai jos). Emitentul indeplineste si functia de administrator al pietei de echilibrare precum si a pietei de energie electrica prin intermediul filialei sale OPCOM (definita mai jos).

Istoria si evolutia Emitentului

Inainte de 1989, sub conducerea Ministerului Energiei Electrice au functionat 48 de intreprinderi de retele electrice, precum si 38 de producatori de energie electrica si termica, majoritatea functionand ca directii sau entitati in cadrul ministerului de resort. Aceasta structura a fost modificata incepand cu 1990, cand a fost infiintata Regia Autonoma de Electricitate RENEL ("**RENEL**"), care a fost organizata si a functionat potrivit Legii nr. 15/1990 privind reorganizarea unitatilor economice de stat ca regii autonome si societati comerciale.

Regia autonoma de electricitate RENEL a functionat pe baza de gestiune si autonomie financiara, Ministerul Resurselor si Industriei reprezentand interesele Statului Roman in consiliul de administratie al acesteia. Obiectul principal de activitate al RENEL era producerea, transportul si distributia energiei electrice, producerea si transportul energiei termice, intretinerea si repararea agregatelor si instalatiilor energetice, dezvoltarea SEN, importul si exportul de energie electrica.

RENEL a fost reorganizata in 1998 prin infiintarea Companiei Nationale de Electricitate ("**CONEL**"), a Societatii Nationale Nuclearelectrica si a Regiei Autonome pentru Activitati Nucleare. CONEL si filialele acesteia au fost reorganizate in 2000 in patru entitati distincte, fiecare corespunzand, respectiv, activitatilor de producere a energiei electrice si termice (Societatea Comerciala de Producere a Energiei Electrice si Termice Termoelectrica S.A.), de producere a energiei hidroelectrice (Societatea Comerciala de Producere a Energiei Electrice Hidroelectrica S.A.), de distributie si de furnizare a energiei electrice (Societatea Comerciala de Distributie si Furnizare a Energiei Electrice Electrica S.A.) si de transport al energiei electrice (Emitentul).

La infiintare, Emitentul avea in componenta sa opt sucursale de transport al energiei electrice, sucursala de formare si perfectionare a personalului din sectorul energetic si Dispecerul Energetic National ca unitate operationala.

Odata cu reorganizarea CONEL este infiintata, in cadrul Emitentului, ca filiala detinuta integral de acesta, societatea comerciala Operatorul Pietei de Energie Electrica (OPCOM) S.A. ("**OPCOM**") ca administrator al pietei de energie electrica pentru asigurarea desfasurarii continue, ordonate, eficiente si transparente a tranzactiilor si a contractelor comerciale referitoare la energia electrica in conditii de reglementare, avand drept scop mentinerea echilibrului dintre productia si consumul de energie electrica.

In 2005, Statul Roman a contribuit, intre altele, cu actiuni reprezentand 15% din capitalul social al Emitentului la infiintarea Fondului Proprietatea, societate de investitii de tip inchis creata pentru asigurarea realizarii platii prin echivalent a despagubirilor aferente pretentiilor rezultate din aplicarea Legii 10/2001 si a despagubirilor aferente imobilelor preluate in mod abuziv de Statul Roman. Transferul unui pachet de actiuni de 15% detinut de Statul Roman in Transelectrica catre Fondul Proprietatea a devenit efectiv in luna martie 2006.

Emitentul a fost prima companie de utilitati detinuta de Statul Roman care a derulat un proces de oferta publica initiala urmata de listarea actiunilor la BVB incepand din data de 29 august 2006.

Afilierile Emitentului

Unul dintre cele mai importante obiective ale Emitentului a fost realizat pe 8 mai 2003, cand acesta a aderat la Uniunea pentru Coordonarea Transportatorilor de Energie Electrica (UCTE), organism profesional international care s-a transformat incepand cu 1 iulie 2009 in ENTSO-E, Reteaua Europeana a Operatorilor de Transport si de Sistem pentru energie electrica. SEN a fost pe deplin integrat in infrastructura europeana la 10 octombrie 2004, cand cele 2 zone sincrone UCTE au fost reconectate, dupa succesul unei serii de investitii, teste si adaptari de reglementari tehnice.

Pe langa apartenenta la ENTSO-E, Emitentul este membru in urmatoarele organizatii:

Organizatia	*Tip*
CIGRE International Council on Large Electric Systems	Internationala
CAO *Coordinated Auction Office* in South East Europe	Internationala
LWA Live Working Associations	Internationala
APER Asociatia pentru Politici Energetice din Romania	Nationala
IRE Asociatia „Institutul National Roman pentru Studiul Amenajarii si Folosirii Surselor de Energie"	Nationala
ALSTR Asociatia pentru Lucrul sub Tensiune din Romania	Nationala
CNR-CME Comitetul National Roman al Consiliului Mondial al Energiei	Nationala
CNR-CIGRE Comitetul National Roman al CIGRE	Nationala
CER Comitetul Electrotehnic Roman al Comisiei Electrotehnice Internationale	Nationala
APMR Asociatia „Project Management Romania"	Nationala
SIER Societatea Inginerilor Energeticieni din Romania	Nationala
APEN Asociatia Patronala „Energia"	Nationala
ACER Asociatia pentru compatibilitate electromagnetica din Romania	Nationala
ASRO Asociatia de Standardizare din Romania	Nationala
CRE Centrul Roman al Energiei	Nationala

Sursa: Transelectrica

Evenimente legislative importante in evolutia si dezvoltarea Emitentului

Legea energiei electrice nr. 318/2003

In anul 2003 a fost adoptata Legea nr. 318/2003 a energiei electrice care reglementeaza separat activitatile de transport, distributie, furnizare si producere de energie electrica, aceste activitati fiind desfasurate separat de operatori distincti. Legea nr. 318/2003 a energiei electrice abroga cadrul preexistent in materie, reprezentat de Ordonanta de Urgenta a Guvernului nr. 63/1998 privind energia electrica si termica.

O regula importanta instituita prin Legea nr. 318/2003 consta in stabilirea in sarcina Emitentului, in calitatea sa de operator de transport si sistem, a interdictiei de a tranzactiona energie electrica cu exceptia cantitatii necesare pentru acoperirea consumului propriu tehnologic din retelele de transport.

De asemenea, Legea nr. 318/2003 redefineste reteaua de transport al energiei electrice ca reteaua electrica de interes national si strategic cu tensiunea de linie nominala mai mare de 110 kV, care impreuna cu terenurile aferente acesteia sunt proprietatea publica a Statului Roman (anterior intrarii in vigoare a Legii nr. 318/2003 a energiei electrice sistemul national de transport al energiei electrice era definit ca proprietate publica a Statului Roman, de importanta strategica, fiind alcatuit din liniile si statiile electrice de transformare a tensiunilor de 220 kV, 400 kV si mai mari, concesionate Companiei Nationale de Electricitate).

Aceasta prevedere a generat o reconsiderare a bunurilor care alcatuiesc inventarul domeniului public, aprobat prin Hotararea de Guvern nr. 627/2000 privind reorganizarea Companiei Nationale de Electricitate - S.A. cu un impact semnificativ in structura patrimoniului privat al Emitentului si cu consecinte importante inclusiv asupra posibilitatii de amortizare a bunurilor respective de catre Emitent, avand in vedere ca, potrivit Legii nr. 15/1994 privind amortizarea capitalului imobilizat in active corporale si necorporale, mijloacele fixe aflate in proprietatea publica a Statului Roman sunt considerate active corporale, dar nu se supun amortizarii.

Ulterior, aceasta situatie a fost clarificata prin adoptarea OUG nr. 164/2005 privind diminuarea valorii bunurilor care alcatuiesc domeniul public al Statului Roman in vederea recuperarii valorii ramase neamortizate de catre Emitent. Acest act normativ stabileste diminuarea valorii bunurilor care alcatuiesc domeniul public al Statului Roman, prevazute in anexa nr. 7 la HG nr. 2060/2004 pentru aprobarea inventarelor bunurilor din domeniul public al Statului Roman, cu modificarile si completarile ulterioare, cu valoarea ramasa neamortizata a bunurilor care au constituit aport in natura la capitalul social al Emitentului la data infiintarii sale, prevazute in anexa care face parte integranta din respectiva ordonanta de urgenta. De asemenea, se stabileste ca, prin derogare de la prevederile art. 5 din Legea nr. 15/1994 privind amortizarea capitalului imobilizat in active corporale si necorporale, republicata, cu modificarile si completarile ulterioare, valoarea ramasa neamortizata a bunurilor mentionate mai sus se va recupera prin includerea in cheltuielile de exploatare, pe durata normala de utilizare ramasa urmand sa fie inclusa in inventarul bunurilor din domeniul public al Statului Roman, dupa recuperarea acesteia.

Legea energiei electrice nr. 13/2007

In februarie 2007 a intrat in vigoare Legea energiei electrice nr. 13/2007 care abroga Legea energiei electrice nr. 318/2003. Legea energiei electrice confirma (similar legii abrogate) ca reteaua electrica de transport a energiei electrice este proprietatea publica a Statului Roman. In plus, conform legii mentionate, terenurile pe care se situeaza retelele electrice de transport existente la intrarea in vigoare a acestei legi sunt si raman in proprietatea publica a Statului Roman pe durata de existenta a retelei, cu exceptia terenurilor si a componentelor de retea electrica de transport pentru care operatorul de transport si de sistem a dobandit dreptul de proprietate, in conditiile legii.

Legea energiei electrice a introdus anumite obligatii de independenta a operatorului de transport si de sistem. Astfel, in cazul in care operatorul de transport si de sistem face parte dintr-un operator economic integrat pe verticala, acesta trebuie sa fie independent cel putin in ceea ce priveste forma sa juridica, organizarea sa si procesul decizional, in raport cu celelalte activitati care nu au legatura cu transportul energiei electrice.

In acest scop, trebuie aplicate urmatoarele criterii minimale:

(a) persoanele responsabile pentru managementul operatorului de transport si de sistem nu pot participa in structurile operatorului economic integrat pe verticala responsabile direct sau indirect pentru operarea zilnica a activitatilor de producere, distributie sau furnizare de energie electrica;

(b) trebuie luate masuri corespunzatoare pentru a se asigura ca interesele profesionale ale persoanelor responsabile pentru managementul operatorului de transport si de sistem sunt luate in considerare, intr-o maniera de natura sa asigure independenta de actiune a acestora;

(c) operatorul de transport si de sistem are dreptul de a lua decizii in mod efectiv, independent de operatorul economic integrat pe verticala, cu privire la activele necesare pentru operarea, mentinerea sau dezvoltarea retelei. Aceasta nu trebuie sa afecteze existenta unor mecanisme de coordonare corespunzatoare, care trebuie sa asigure protejarea drepturilor de supervizare economica si manageriala ale societatii-mama cu privire la profitul obtinut din active de catre filiala. Aceste mecanisme vor permite in mod special societatii-mama sa aprobe situatiile financiare anuale sau orice alte instrumente echivalente ale operatorului de transport si de sistem si sa stabileasca limitele globale de indatorare a filialei. Nu se va permite insa societatii-mama sa dea instructiuni privind operatiunile zilnice si nici privind decizii individuale ce au in vedere construirea sau reabilitarea unor capacitati de transport care nu depasesc termenii situatiilor financiare aprobate ori ai oricarui instrument echivalent;

(d) operatorul de transport si de sistem trebuie sa stabileasca un program de conformare, in care sa prezinte masurile asumate ce asigura excluderea oricarui comportament discriminatoriu si garanteaza ca respectarea acestuia este monitorizata in mod adecvat. Acest program trebuie sa prezinte si obligatiile specifice ale angajatilor pentru realizarea acestui obiectiv. Persoana sau organismul responsabil pentru monitorizarea programului de conformare depune la ANRE, spre publicare, un raport anual cuprinzand masurile luate.

Legea Energiei Electrice

In iulie 2012 a intrat in vigoare Legea energiei electrice si a gazelor naturale nr. 123/2012 ("**Legea Energiei Electrice**"), care abroga Legea energiei electrice nr. 13/2007. Titlul I al Legii Energiei Electrice reglementeaza sectorul energiei electrice, in timp ce Titlul II reglementeaza sectorul gazelor naturale.

Titlul I al Legii Energiei Electrice transpune: (i) un numar semnificativ de prevederi ale Directivei 2009/72/CE a Parlamentului European si a Consiliului din 13 iulie 2009 referitoare la regulile comune aplicabile pietei interne a energiei electrice si abrogarea Directivei 2003/54/CE ("**Directiva privind Electricitatea**"), parte a Pachetului al Treilea privind Energia, (ii) Directiva 2005/89/CE a Parlamentului European si a Consiliului din 18 ianuarie 2006 privind masurile menite sa garanteze siguranta aprovizionarii cu energie electrica si investitiile in infrastructura si (iii) Articolul 4 paragraful 3 al Directivei 2004/8/CE a Parlamentului European si a Consiliului din 11 februarie 2004 privind promovarea cogenerarii pe baza cererii de energie termica utila pe piata interna a energiei si de modificare a Directivei 92/42/CEE. La data de 17 iulie 2013, Comisia Europeana a trimis Romania in fata Curtii Europene de Justitie sustinand ca anumite prevederi ale Directivei privind Electricitatea inca nu au fost transpuse in legislatia nationala (e.g. prevederi privind protectia consumatorului). Aceasta plangere se afla in prezent pe rolul Curtii Europene de Justitie, iar Guvernul Romaniei pregateste masuri care sa adreseze aspectele ramase deschise.

Legea Energiei Electrice pastreaza prevederile privind faptul (i) ca reteaua electrica de transport a energiei electrice este proprietatea publica a Statului Roman, (ii) ca terenurile pe care se situeaza retelele electrice de transport existente la intrarea in vigoare a acestei legi sunt si raman in proprietatea publica a Statului Roman pe durata de existenta a retelei, cu exceptia terenurilor si a componentelor de retea electrica de transport pentru care operatorul de transport si de sistem a dobandit dreptul de proprietate, in conditiile legii; de asemenea, se pastreaza prevederile privind obligatiile de independenta a operatorului de transport si de sistem. In plus, au fost introduse principii noi precum asigurarea independentei si autonomiei ANRE sau infiintarea unei comisii de solutionare a disputelor dintre participantii la piata de energie electrica ca organism independent extrajudiciar organizat in cadrul ANRE.

Legea Energiei Electrice urmareste liberalizarea pietei interne de energie si transpune "Cel de-al treilea pachet legislativ in energie", un set de reglementari adoptate la nivelul Uniunii Europene care au drept scop introducerea in statele membre de reguli comune privind pietele de energie electrica si de gaze naturale.

Astfel, prin Directiva 2009/72/CE a Parlamentului European si a Consiliului privind normele comune pentru piata interna a energiei electrice si de abrogare a Directivei 2003/54/CE au fost introduse, printre alte prevederi, reguli noi privind separarea operatorilor sistemului de transport ("*unbundling of transmission system operators*") (Directiva 2009/72/CE). Astfel, sunt propuse trei sisteme posibile pentru asigurarea separarii si independentei operatorilor sistemelor de transport din statele membre: (i) modelul 1: separarea proprietatii asupra sistemului de transport (TSO-OU); (ii) modelul 2: operatorul de sistem independent (ISO); (iii) modelul 3: operatorul de

transport independent (ITO). Implementarea oricaruia dintre modelele de mai sus implica efectuarea unei proceduri de certificare.

Potrivit Directivei 2009/72/CE, in cazul in care, la data de 3 septembrie 2009, sistemul de transport apartine unei intreprinderi integrate vertical, un stat membru poate decide sa nu aplice Modelul 1 si fie sa (a) desemneze un operator de sistem independent (Modelul 2), fie sa (b) creeze conditiile pentru existenta unui operator de transport independent (Modelul 3).

Romania ar fi trebuit sa implementeze in legislatia proprie prevederile Directivei 2009/72/CE pana pe data de 3 martie 2011 si sa asigure independenta Emitentului pana la data de 3 martie 2012. In acest context, in luna iulie 2012 a fost publicata noua Lege a Energiei Electrice cu scopul de a realiza implementarea prevederilor Directivei 2009/72/CE.

Ca urmare a Legii Energiei Electrice, Statul Roman a optat pentru implementarea modelului 2 de operator de sistem independent pentru a asigura independenta Emitentului conform reglementarilor europene. Potrivit acestui model 2 - „operatorul de sistem independent" ("*independent system operator*" sau ISO), statele membre pot decide sa desemneze un operator de sistem independent la propunerea proprietarului sistemului de transport, numirea acestuia fiind supusa aprobarii Comisiei europene. Numirea unui ISO este insotita de numeroase reguli suplimentare, dintre care enumeram: (a) cerinta ca ISO sa fie certificat in conformitate cu prevederile Directivei 2009/72/CE, (b) cerinta ca ISO sa demonstreze ca dispune de resursele financiare, tehnice, fizice si umane necesare pentru indeplinirea atributiilor sale, mentionate in Directiva 2009/72/CE, (c) cerinta ca proprietarul sistemului de transport care face parte dintr-o intreprindere integrata vertical sa fie independent, cel putin in ce priveste statutul sau juridic, organizarea si procesul decizional, fata de alte activitati care nu au legatura cu transportul, fiind aplicabile anumite criterii minime de independenta, potrivit Directivei 2009/72/CE.

Codul Tehnic al Retelei Electrice de Transport de Energie Electrica – August 2004

Codul Tehnic al Retelei Electrice de Transport stabileste si detaliaza atat atributiile, competentele si raspunderile Emitentului, cat si principiile, criteriile si obligatiile care stau la baza planificarii dezvoltarii retelei electrice de transport. Calitatea de conducator tehnic al SEN prin Dispecerul Energetic National, precum si necesitatile legate de implementarea pietei de energie electrica a insemnat pentru Emitent efectuarea unei serii importante de investitii necesare pentru implementarea unor sisteme informatice de monitorizare, achizitie si prelucrare de date, dintre care cel mai important este EMS/SCADA (Energy Management System/Supervisory Control and Data Aquisition).

Codul Comercial al Pietei Angro de Energie Electrica – Octombrie 2004

In cursul lunii octombrie 2004, a fost adoptat noul Cod Comercial al Pietei Angro de Energie Electrica. Prin acest act normativ Emitentul este investit cu alte doua functii esentiale functionarii eficiente a pietei de energie electrica, respectiv acelea de operator al pietei de echilibrare a functionarii SEN si de Emitent al certificatelor verzi aferente promovarii energiei produse din surse regenerabile.

Este de precizat, totusi, ca primul act normativ care confera Emitentului competenta emiterii certificatelor verzi este HG nr. 1892/2004 pentru stabilirea sistemului de promovare a producerii energiei electrice din surse regenerabile de energie, dar cadrul comercial de tranzactionare a acestora s-a creat la momentul respectiv prin noul cod comercial al pietei angro de energie electrica coroborat cu prevederile continute in HG nr. 1892/2004. La momentul redactarii prezentului Prospect, cadrul legislativ privind emiterea certificatelor verzi de catre Emitent este continut in Legea nr. 220/2008 privind promovarea producerii electricitatii din resurse regenerabile, asa cum a fost republicata si modificata, precum si in legislatia secundara aferenta.

Emitentul se implica in activitati de vanzare/cumparare a energiei electrice de echilibrare in numele si pentru Partile Responsabile cu Echilibrarea in vederea:

(a) realizarii, prin conducerea operativa, a sigurantei functionarii SEN, stabilitatii frecventei si tensiunii, continuitatii in alimentarea consumatorilor si coordonarii schimburilor de energie electrica cu alte sisteme electroenergetice;

(b) solutionarii comerciale a congestiilor din SEN.

Cadrul legal relevant este continut in Codul Comercial al Pietei Angro de Energie Electrica, care este momentan supus unui proces de revizuire.

Metodologia de stabilire a tarifelor pentru serviciul de sistem – Iulie 2007

Metodologia de stabilire a tarifelor pentru serviciul de sistem, aprobata prin Ordinul nr. 20/2007 al Presedintelui ANRE, astfel cum a fost modificata prin Ordinul ANRE nr. 11/2011, stabileste venitul anual reglementat pentru asigurarea serviciului de sistem pe baza costurilor justificate in vederea functionarii in conditii de siguranta a SEN. Tarifele pentru serviciul de sistem se stabilesc pentru o anumita perioada tarifara si se calculeaza pe baza venitului reglementat aferent serviciului respectiv, ajustat cu corectiile de venit corespunzatoare perioadelor tarifare. Tarifele pentru serviciul de sistem se pot revizui la un interval de cel putin 6 luni daca se constata diferente mai mari de 10% intre veniturile si costurile justificate ale operatorului de transport si de sistem aferente serviciului in perioada analizata.

La data acestui Prospect, metodologia de stabilire a tarifelor pentru serviciul de sistem este in curs de revizuire. Propunerea elaborata de ANRE este in proces de dezbatere publica si, dupa aprobare, va fi pusa in aplicare in semestrul doi din 2014.

Metodologia de stabilire a tarifelor pentru serviciul de transport – Decembrie 2007

Metodologia de stabilire a tarifelor pentru serviciul de transport, aprobata prin Ordinul nr. 60/2007 al Presedintelui Autoritatii Nationale de Reglementare in Domeniul Energiei ("**ANRE**") este o metodologie de tip venit plafon, pe o perioada de reglementare de cinci ani. Venitul se corecteaza in fiecare an ca urmare a rezultatelor inregistrate in anul precedent pentru anumite categorii de elemente care au evoluat in mod semnificativ diferit fata de prognoza initiala.

Venitul anual reglementat (venit plafon) tine cont de evolutia bazei reglementate a activelor, fapt care reflecta impactul realizarii programelor de investitii ale Emitentului. Din venitul anual reglementat raportat la energia transportata prognozata rezulta tariful mediu de transport reglementat care este publicat in Monitorul Oficial si care este revizuit anual.

Tariful mediu de transport este structurat mai departe in tarife zonale de introducere a energiei electrice in retea si de extragere a energiei electrice din retea. Prin utilizarea tarifelor zonale de transport (introducere si extragere) se transmit semnale economice diferitilor investitori privind oportunitatea construirii de noi capacitati de producere in zone deficitare, respectiv noi capacitati de consum in zone excedentare.

In prezent, teritoriul Romaniei este impartit in sase zone de introducere si opt zone de extragere a energiei electrice din retea. Tarifele zonale sunt de asemenea publicate in Monitorul Oficial.

La momentul publicarii acestui Prospect, metodologia de reglementare a tarifului de transport este reglementata prin Ordinul ANRE nr. 53/2013 pentru aprobarea metodologiei de stabilire a tarifelor pentru serviciul de transport al energiei electrice si respecta principiile enuntate mai sus.

Legea privind regimul concesiunilor – Legea 219/1998

Legea privind regimul concesiunilor stabilea dispozitii referitoare la procedura de concesionare, precum si trasaturile si continutul orientativ al contractului de concesiune (in prezent abrogata). Potrivit acestei legi, puteau face obiectul concesiunii activitatile si serviciile publice de interes national sau local, alte servicii, precum si bunurile proprietate publica sau privata a Statului Roman, orasului sau comunei.

Intre bunurile nominalizate expres de lege ce pot face obiectul contractului de concesiune se numara si retelele de transport si distributie a energiei electrice, precum si terenurile proprietate publica. Totodata, legea statua interdictia concesionarii bunurilor, activitatilor sau serviciilor publice in privinta carora nu exista autoritati de reglementare, ale caror avize sunt obligatorii in ceea ce priveste preturile sau tarifele practicate de concesionari. Acest act normativ reprezinta unul dintre fundamentele juridice in baza caruia Emitentul a primit in concesiune reteaua de transport al energiei electrice, precum si terenurile pe care aceasta este amplasata prin intermediul contractului de concesiune nr. 1/29.06.2004, aprobat conform Hotararii de Guvern nr. 886/2004.

Actul Constitutiv

Potrivit Actului Constitutiv, Emitentul are ca scop asigurarea serviciului public pentru toti utilizatorii retelei de transport, asigurand accesul la retelele de transport oricarui solicitant care indeplineste cerintele legii. In conformitate cu prevederile Actului Constitutiv, Transelectrica are ca obiect principal de activitate transportul si dispecerizarea energiei electrice si organizarea si administrarea pietei de energie electrica (Cod CAEN 3512).

Emitentul poate desfasura si o serie de activitati secundare care sunt detaliate in Actul Constitutiv la articolul 6.

Capitalul social

Capitalul social emis

La data prezentului Prospect, capitalul social al Emitentului este in valoare de 733.031.420 lei, subscris si varsat integral de actionari. Capitalul social este impartit in 73.303.142 actiuni ordinare, fiecare cu o valoare de 10 lei. Actiunile Transelectrica sunt nominative, indivizibile, emise in forma dematerializata si sunt tranzactionate pe piata reglementata administrata de BVB la Categoria I (Actiuni) incepand cu 29 august 2006.

Caracteristicile principale ale actiunilor emise de Emitent

Potrivit Actului Constitutiv al Emitentului, actiunile emise de acesta dau actionarilor Emitentului drepturi egale. Potrivit Legii Societatilor, fiecare actionar trebuie sa isi exercite drepturile cu buna credinta, cu respectarea drepturilor si a intereselor legitime ale societatii si ale celorlalti actionari. Caracteristicile principale ale actiunilor emise de Emitent sunt (a) dreptul de vot (cu exceptia aplicarii regulii votului cumulativ, fiecare actiune da dreptul la un vot in adunarile generale ale Emitentului) si de a participa in adunarile generale ale actionarilor Emitentului (inclusiv prin vot prin corespondenta sau prin reprezentare); (b) dreptul de a alege si de a fi ales in organele de conducere ale Emitentului; (c) dreptul de a participa la distribuirea profitului obtinut de Emitent; (d) dreptul la informatii asupra situatiei Emitentului; (e) dreptul de preferinta la subscrierea de actiuni nou-emise de Emitent, proportional cu detinerile actionarilor; (f) obligatia de a se abtine de la deliberari pentru actionarul care, intr-o anumita operatiune, are un interes contrar Emitentului, fie personal, fie ca reprezentant al unei alte persoane. Nu exista restrictii impuse liberei transferabilitati a actiunilor Emitentului.

Actionarii principali ai Emitentului

Actionarii principali ai Emitentului sunt Statul Roman prin Ministerului Finantelor Publice si Fondul Proprietatea SA.

Structura actionariatului Emitentului inregistrata la Depozitarul Central la data de 30 septembrie 2013 este urmatoarea:

Actionari	Actiuni detinute	Pondere *(la suta)*
Statul Roman (prin Ministerul Finantelor Publice)	43.020.309	58,688
Fondul Proprietatea S.A.	9.895.212	13,499
S.I.F. Oltenia	5.070.892	6,918
Alti actionari (persoane juridice)	10.663.648	14,547
Alti actionari (persoane fizice)	4.653.081	6,348
TOTAL	**73.303.142**	**100**

Sursa: Depozitarul Central

La data acestui Prospect este in curs de implementare o operatiune de majorare a capitalului social al Emitentului cu valoarea unor terenuri in privinta carora au fost eliberate certificate de atestare a dreptului de proprietate asupra acestora in favoarea Statului Roman si cu numerar pentru ceilalti actionari, in vederea pastrarii ponderii detinerilor acestora in capitalul social al Emitentului. Aceasta operatiune consta in emiterea unui numar de maxim de 552.942 actiuni noi, cu aceleasi caracteristici cu cele existente, avand drept urmare majorarea capitalului social al Emitentului cu maxim 5.529.420 lei. In urma acestei operatiuni, Statul Roman prin Ministerul Finantelor Publice va detine un numar de 43.344.821 actiuni, reprezentand 58,69% din capitalul social al Emitentului, in vreme ce Fondul Proprietatea, daca va subscrie, va detine un numar de 9.969.854 actiuni, reprezentand 13,50% din capitalul social al Emitentului.

Controlul asupra Emitentului

Controlul asupra Emitentului este exercitat in mod direct de catre Statul Roman prin Ministerul Finantelor Publice.

Fondul Proprietatea este o societate de investitii de tip inchis, creata de Statul Roman pentru despagubirea persoanelor ale caror proprietati au fost expropriate in mod abuziv de regimul comunist prin acordarea de

actiuni la Fondul Proprietatea. Fondul Proprietatea este tranzactionat pe piata reglementata administrata de BVB incepand cu ianuarie 2011. La data de 31 august 2013, actionarii principali ai Fondului Proprietatea erau actionari institutionali straini cu 58,46% din totalul capitalului social subscris si varsat si persoane fizice detinand aproximativ 29% din totalul capitalului social subscris si varsat. La 30 iunie 2013, Fondul Proprietatea detinea participatii intr-un numar de 66 de companii active in domenii precum petrol si gaze, electricitate, utilitati sau banci.

Nu exista acorduri cunoscute de Emitent a caror aplicare poate genera, la o data ulterioara, o schimbare a controlului asupra acestuia.

Actionarii Emitentului care detin, individual sau impreuna, cel putin 10% din capitalul social al acestuia au dreptul de a solicita Directoratului Emitentului sa convoace Adunarea Generala a Actionarilor Emitentului avand pe ordinea de zi alegerea membrilor Consiliului de Supraveghere al Emitentului prin vot cumulativ. Actionarii care detin, individual sau impreuna, cel putin 10% din capitalul social al Emitentului au dreptul de a cere desemnarea unor experti in vederea analizarii anumitor operatiuni din gestiunea Emitentului, pe cheltuiala acestuia. Actionarii care detin, individual sau impreuna, cel putin 5% din capitalul social al Emitentului au dreptul de a solicita Directoratului Emitentului convocarea Adunarii Generale a Actionarilor Emitentului, precum si dreptul de a introduce noi puncte pe ordinea de zi a acesteia si dreptul de a prezenta proiecte de hotarare pentru punctele incluse sau propuse spre a fi introduse pe ordinea de zi a Adunarii Generale a Actionarilor Emitentului. Actionarii care detin, individual sau impreuna, cel putin 5% din capitalul social al Emitentului au, de asemenea, dreptul de a reclama auditorilor interni ai Emitentului fapte pe care auditorii interni ai Emitentului au obligatia sa le verifice si sa le aiba in vedere la intocmirea raportului lor catre Consiliul de Supraveghere (care va fi obligat sa convoace Adunarea Generala a Actionarilor Emitentului in cazul in care aceste fapte sunt confirmate). Actionarii care detin, individual sau impreuna, cel putin 5% din capitalul social al Emitentului au, de asemenea, dreptul de a introduce o actiune in raspundere contra fondatorilor, membrilor Consiliului de Supraveghere si ai Directoratului Emitentului si auditorilor financiari, pentru daune cauzate de acestia Emitentului, in cazul in care actiunea nu este introdusa de catre Adunarea Generala a Actionarilor Emitentului.

Rating

Ratingul reprezinta o sursa calificata externa de informatii privind abilitatea Emitentului de a-si plati obligatiile financiare asumate, la timp si in intregime, influentand astfel deciziile si costurile de finantare ale acestuia.

Incepand cu anul 2009, ratingul de credit al Emitentului este evaluat si publicat de o singura agentie de rating – agentia de rating internationala Moody's Investors Service. Istoricul recent al evolutiei ratingului Emitentului este prezentat in continuare.

In cursul lunii decembrie 2010, Moody's Investors Service a realizat evaluarea ratingului Emitentului pentru imprumuturile pe termen lung in moneda straina. Dupa evaluarea performantelor economice, financiare si tehnice ale Emitentului, Moody's Investors Service a reafirmat calificativul „Baa3", insa a imbunatatit perspectiva de la „negativa" la „stabila", mentinand astfel Emitentul la categoria „investment grade".

Pe parcursul anului 2012, ratingul de credit al Emitentului a fost redus cu doua trepte, de la „Baa3" la „Ba2", marcand repozitionarea ratingului companiei din categoria „investment grade" in categoria „non-investment grade". Reducerea s-a produs in urma a doua actiuni de rating succesive, fiecare dintre cele doua actiuni de retrogradare a ratingului avand la baza determinanti specifici ce au condus la retrogradari de cate o treapta. Astfel, actiunea de rating din iulie 2012 s-a materializat in reducerea ratingului cu o treapta de la „Baa3" la „Ba1", fiind determinata de reevaluarea in sens negativ a probabilitatii primirii de catre Emitent a suportului guvernamental in situatia ipotetica a intampinarii unor dificultati financiare majore care ar conduce la o situatie de incapacitate de indeplinire a serviciului datoriei. Evaluarea reducerii probabilitatii suportului guvernamental a avut la baza situatia intrarii companiei de stat Hidroelectrica in procedura de insolventa, reducerea ratingului nefiind determinata de o deteriorare a fundamentelor economice individuale ale Emitentului. A doua retrogradare a ratingului Emitentului s-a produs in decembrie 2012, materializandu-se in reducerea ratingului cu o treapta de la „Ba1" la „Ba2". Actiunea de rating a avut la baza, conform opiniei de credit publicata de agentia de rating Moody's Investors Service in 7 februarie 2013, vulnerabilitati ale profilului financiar al Emitentului localizate la nivelul orizontului scazut al lichiditatilor si al vizibilitatii reduse a surselor de finantare in perspectiva demararii unui program amplu de investitii si rambursarii maturitatilor scadente la imprumuturile bancare istorice. Structura de finantare insuficient diversificata, reflectata de ponderea ridicata a imprumuturilor contractate de companie cu institutiile financiare internationale (BERD, BEI, BIRD), ar induce un risc de acces

la finantare in ipoteza restrictionarii creditarii pe canalele de finantare traditionale. Expunerea ridicata a datoriilor istorice la riscul valutar si riscul accelerarii rambursarii imprumuturilor pe fondul unor situatii de incalcare a anumitor covenanti bancari fara obtinerea unor renuntari de la creditorii Emitentului au contribuit de asemenea la decizia retrogradarii ratingului Emitentului.

Evolutia ratingului acordat de catre agentia de rating Moody's Investors Service incepand cu 2009 este prezentata in continuare:

Data	*Rating*	*Perspectiva*
Septembrie 2009	Baa3	Negativa
Decembrie 2010	Baa3	Stabila
Iulie 2012	Ba1	Negativa
Decembrie 2012	Ba2	Negativa

Sursa: Transelectrica

La 1 noiembrie 2013, ratingul de credit acordat Emitentului de Moody's Investors Service (Ba2) este inferior ratingului acordat de aceeasi agentie guvernului Romaniei (Baa3) cu doua trepte de rating.

Descrierea Grupului

Filialele Emitentului

Emitentul are sase filiale, persoane juridice romane organizate ca societati de actiuni, unde Emitentul este unic actionar, respectiv OPCOM, Smart, Formenerg, Teletrans, Icemenerg, Icemenerg Service. Aceste societati desfasoara activitati adiacente celor efectuate de Emitent. Relatiile dintre Emitent si aceste filiale se desfasoara, potrivit Legii Societatilor, in conditii de piata, conducerile lor fiind independente din punct de vedere operational de Emitent. Dintre filialele Emitentului, sunt incluse in perimetrul de consolidare financiara a Grupului societatile Smart, Teletrans si Icemenerg, care, impreuna cu Emitentul, formeaza Grupul de Consolidare Financiara.

Cu exceptia detinerilor de actiuni la propriile filiale in proportie de 100%, detaliate mai sus, Emitentul nu are detineri de actiuni emise de alte societati comerciale de natura sa aiba un impact semnificativ asupra evaluarii propriilor active si pasive, pozitiei financiare sau asupra rezultatelor sale. Singura participatie a Emitentului, pe langa participatiile detinute la filialele proprii, este reprezentata de pachetul de 20 de actiuni emise de Bursa Romana de Marfuri S.A., avand o valoare nominala de 1.000 lei fiecare, reprezentand 0,26% din capitalul social total al Bursei Romane de Marfuri S.A. in valoare totala de 7.552.000 lei, reprezentat de 7.552 actiuni, fiecare avand o valoare nominala de 1.000 lei.

Structura Grupului este prezentata in diagrama de mai jos:

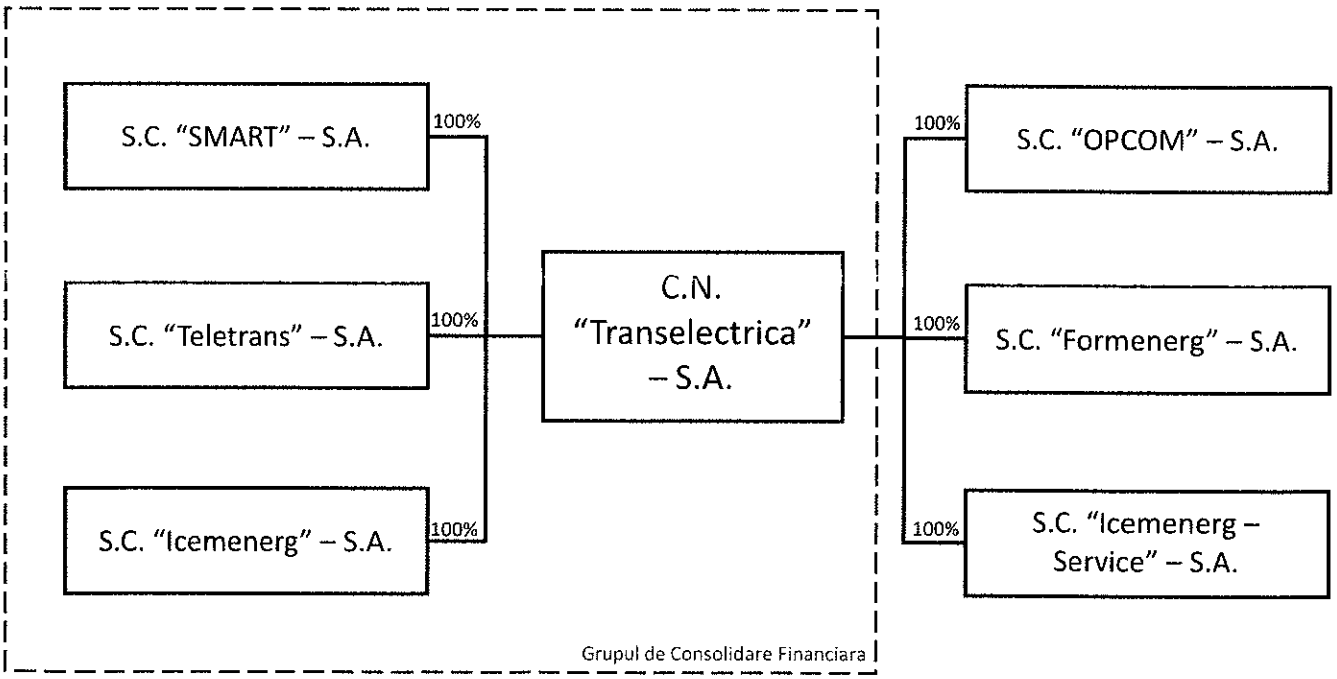

Ca societati pe actiuni, potrivit Legii Societatilor filialele Emitentului trebuie sa aiba cel putin doi actionari. In consecinta, este posibil ca in viitor Emitentul sa fie nevoit sa coopteze un actionar minoritar in aceste societati in vederea corelarii cu prevederile legale aplicabile.

OPCOM, Smart si Teletrans au o activitate strans legata de obiectul de activitate al Emitentului, iar principala sursa de venit a acestora (aproximativ 80% in prezent) este reprezentata de derularea contractelor incheiate intre acestea si Emitent.

Potrivit Ordonantei de Urgenta a Guvernului nr. 18/2013, Ministerul Economiei si Ministerul Finantelor Publice sunt autorizate sa initieze si aprobe toate operatiunile si demersurile necesare pentru trecerea actiunilor detinute de Emitent in OPCOM si Formenerg in proprietatea Statului Roman si in administrarea Ministerului Economiei. Pana la data acestui Prospect, prevederile respective nu au fost puse in aplicare.

Potrivit unei hotarari de guvern adoptata in 2013, o alta filiala a Emitentului, Icemenerg, va fi reorganizata sub controlul direct al Ministerului Educatiei Nationale, iesind astfel de sub controlul Emitentului. Pana la data acestui Prospect, hotararea de guvern respectiva nu a fost pusa in aplicare.

Scurta descriere a filialelor Emitentului si a activitatilor desfasurate de acestea

(i) *OPCOM*

OPCOM a fost infiintata in baza Hotararii de Guvern nr. 627/2000 privind reorganizarea Companiei Nationale de Electricitate - S.A., ca filiala al carei actionar unic este Emitentul.

Principalele activitati pe care le desfasoara OPCOM sunt organizarea, administrarea si supravegherea pietelor centralizate de energie electrica. Incepand cu iulie 2013, OPCOM administreaza si supravegheaza si pietele centralizate din sectorul gazelor naturale.

Desi este actionar unic al OPCOM, in fapt, Emitentul nu exercita control direct efectiv asupra mecanismelor decizionale ale OPCOM, a carei administrare este condusa potrivit reglementarilor stabilite de ANRE. De la infiintarea in 2000 a OPCOM, reprezentantii Statului Roman in adunarea generala a actionarilor OPCOM si membrii consiliului de administratie al OPCOM au fost numiti de catre Ministerul Economiei.

Potrivit celor aratate mai sus, conform Ordonantei de Urgenta a Guvernului nr. 18/2013, OPCOM urmeaza sa fie trecuta in subordinea directa a Ministerului Economiei – Departamentul pentru Energie.

(ii) *Smart*

Smart a fost infiintata in 2001, prin Hotararea de Guvern nr. 710/2001 privind infiintarea filialei Societatea Comerciala pentru Servicii de Mentenanta a Retelei Electrice de Transport "Smart" - S.A. prin reorganizarea unor activitati din cadrul Companiei Nationale de Transport al Energiei Electrice "Transelectrica" - S.A., prin reorganizarea unor activitati din cadrul Emitentului, ca filiala detinuta integral de acesta, fiind inregistrata la Registrul Comertului la data de 16 octombrie 2001. Smart presteaza in principal servicii de mentenanta pentru sistemul de transport-dispecer, avand drept activitate efectuarea de revizii si reparatii la echipamentele primare si secundare din retelele electrice, inclusiv masuratori profilactice, remedierea incidentelor la instalatiile electrice, prestari de servicii in domeniul energetic, microproductie de echipamente electrice pentru participantii la piata, in conditiile functionarii in siguranta a SEN.

(iii) *Formenerg*

Formenerg si-a inceput activitatea la data de 21 martie 2002 ca filiala detinuta in proportie de 100% de Emitent.

Formenerg are drept activitate principala formarea profesionala initiala si continua a personalului din sectorul energetic si cu atributii in domeniul energetic din toate sectoarele economiei nationale, precum si a altor beneficiari. Principala sursa de venituri a Formenerg este reprezentata de serviciile prestate catre Emitent.

Potrivit celor aratate mai sus, Formenerg urmeaza sa fie trecut in subordinea directa a Ministerului Economiei.

(iv) *Teletrans*

Teletrans a fost infiintata in data de 4 decembrie 2002 si, are ca principal obiect de activitate asigurarea de servicii specifice de telecomunicatii si tehnologia informatiei in retelele electrice de transport, fiind furnizorul de servicii specifice de telecomunicatii si IT pentru Emitent.

Teletrans administreaza reteaua magistrala de fibra optica a Emitentului, cu o lungime de aproximativ 5.000 km, ce acopera intreg teritoriul Romaniei, si furnizeaza indeosebi Emitentului servicii de informatica de proces, in special pentru domeniul energetic, precum si servicii de informatica manageriala (consultanta, proiectare, implementare, mentenanta, asistenta tehnica si training, aplicatii software, baze de date, echipamente de comunicatii, cablare structurata si internet).

(v) *Icemenerg*

Prin HG nr. 1065/2003 privind reorganizarea Companiei Nationale „Transelectrica" SA si a Icemenerg SA prin fuziune prin absorbtie, s-a aprobat reorganizarea Icemenerg ca filiala a Emitentului, detinuta integral de acesta, fiind inregistrata la Registrul Comertului din data de 6 mai 2004. Icemenerg presteaza servicii in domeniul centralelor termoelectrice, statiilor si retelelor electrice si are ca activitate principala activitatea de cercetare-dezvoltare in stiinte fizice si naturale si inginerie in domeniul proceselor si echipamentelor pentru producerea, transportul, distributia si utilizarea energiei electrice si termice, inovare, studii, strategii de dezvoltare, activitati de proiectare, urbanism, inginerie tehnologica si alte servicii tehnice, servicii de cercetare si consultanta.

Prin Hotararea de Guvern nr. 925/2010 privind infiintarea, organizarea si functionarea Institutului National de Cercetare-Dezvoltare pentru Energie - Icemenerg Bucuresti, Guvernul Romaniei a aprobat ca Icemenerg sa fie trecuta in coordonarea directa a Ministerului Economiei ca Institut National de Cercetare-Dezvoltare pentru Energie, insa pana la data acestui Prospect hotararea de guvern de transfer nu a fost pusa in aplicare.

Prin Hotararea de Guvern nr. 185/2013 privind organizarea si functionarea Ministerului Educatiei Nationale, Icemenerg, alaturi de alte institute nationale de cercetare si dezvoltare, a fost trecuta in coordonarea ministrului delegat pentru cercetare. Pana la data acestui Prospect, Hotararea de Guvern nr. 185/2013 privind organizarea si functionarea Ministerului Educatiei Nationale nu a fost pusa in aplicare.

(vi) *Icemenerg Service*

Icemenerg Service a aparut ca urmare a reorganizarii in 2004 a unei alte filiale a Emitentului, Icemenerg.

Icemenerg-Service are ca obiect principal de activitate productia de aparate pentru distributia energiei electrice si comanda echipamentelor energetice. Scopul sau il reprezinta conceperea, producerea, implementarea, repararea, modernizarea si comercializarea de aparate pentru distributia energiei electrice si comanda echipamentelor energetice, echipamente, instalatii specializate, produse pe baza de elastomeri si bunuri de consum, precum si asigurarea serviciilor aferente de consultanta, intermediere, asistenta tehnica de specialitate, lucrari de montaj si de punere in functiune, expertize si etalonari metrologice, monitorizari ale mediului.

Inca de la preluarea de catre Emitent, Icemenerg Service a avut creante bugetare si comerciale neonorate, fapt care a determinat trecerea acesteia in administrare speciala. In prezent, Emitentul ia in considerare declansarea procedurii de insolventa in legatura cu aceasta filiala.

Structura organizatorica a Emitentului

Structura organizatorica a Emitentului, aprobata prin hotarare a Directoratului si decizie a Consiliului de Supraveghere ale acestuia, ambele din data de 20 septembrie 2013, este prezentata in continuare:

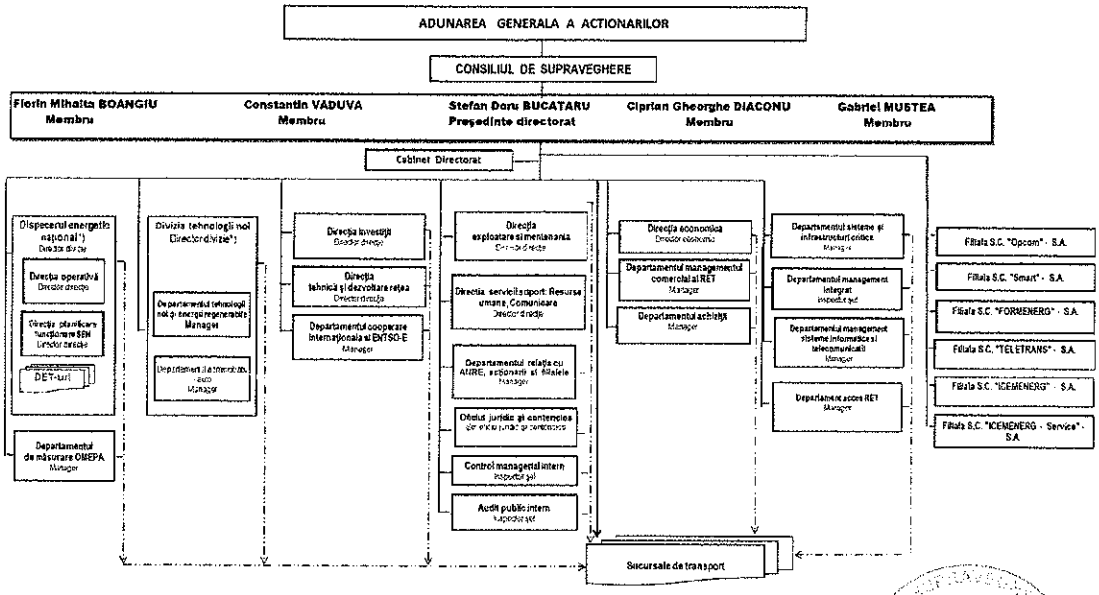

Sursa: Transelectrica

Emitentul si-a redefinit structura organizatorica in septembrie 2013 urmarind, intre altele, delimitarea principalelor activitati ale Emitentului fara fragmentarea proceselor de baza ale acestuia pentru a permite definirea unitara de seturi de indicatori de performanta de urmarit pentru activitatile/procesele desfasurate de Emitent. Activitatile Emitentului au fost plasate sub coordonarea directa a membrilor Directoratului, cu clarificarea responsabilitatilor fiecaruia dintre acestia si a membrilor echipelor conduse de acestia, avandu-se in vedere evitarea suprapunerii de activitati sau responsabilitati si organizarea pe programe sau proiecte cu resurse umane si bugete de cheltuieli dedicate, supuse unui proces de evaluare pe baza de obiective si indicatori de performanta masurabili. Schimbarile aduse structurii organizatorice a Emitentului au avut drept efect si comasarea si, dupa caz, redimensionarea unor activitati ale acestuia, cu precadere in zona serviciilor suport si a activitatilor secundare ale Emitentului.

Sucursalele Emitentului

Emitentul isi desfasoara activitatea prin intermediul a opt sucursale de transport teritoriale (Bacau, Bucuresti, Cluj, Craiova, Timisoara, Constanta, Pitesti, Sibiu), fara personalitate juridica, care functioneaza in teritoriu ca unitati cu activitate integrata. Activitatea principala a sucursalelor este reprezentata de gestionarea retelei electrice de transport a Romaniei, potrivit diagramei de mai jos:

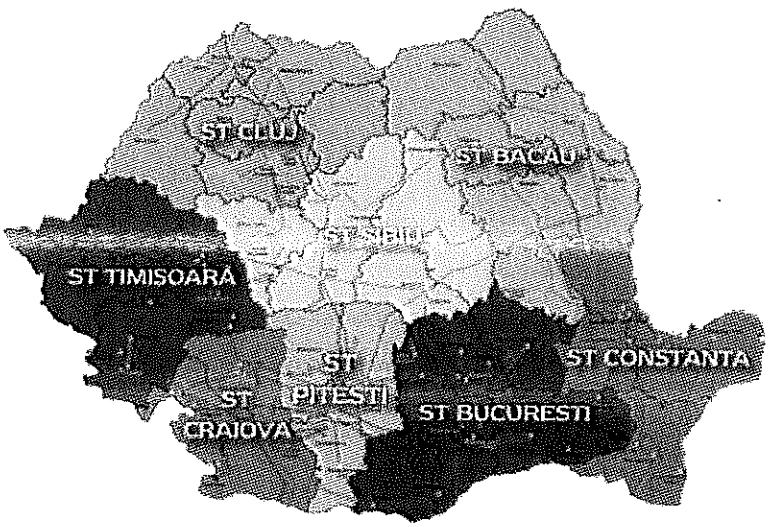

Informatii financiare selectate

Informatii financiare istorice

Tabelele de mai jos contin situatia pozitiei financiare, contul de profit si pierdere si situatia fluxurilor de trezorerie care au fost extrase din situatiile financiare anuale consolidate auditate ale Grupului de Consolidare Financiara la data si pentru exercitiul financiar incheiat la 31 decembrie 2012. Situatiile financiare consolidate ale Grupului de Consolidare Financiara la data si pentru exercitiului financiar incheiat la 31decembrie 2012 au fost auditate de catre KPMG Audit SRL.

Conform celor mentionate in raportul auditorului extern si in notele la situatiile financiare la data de 31 decembrie 2012, situatiile financiare consolidate ale Grupului de Consolidare Financiara la 31 decembrie 2012 au fost intocmite in conformitate cu IFRS, cu exceptia efectelor determinate de neprezentarea ca datorii pe termen scurt in conformitate cu Standardul International de Contabilitate 1 „Prezentarea situatiilor financiare" a unor datorii pe termen lung in suma de 64.551 mii lei la 31 decembrie 2012 si 250.786 mii lei la 31 decembrie 2011, urmare a neindeplinirii unor indicatori financiari stipulati in unele acorduri de imprumut ale Emitentului.

Ca urmare a schimbarii in cursul anului 2012 a politicilor contabile ale Grupului de Consolidare Financiara, cu aplicare retrospectiva, cifrele aferente anului 2011 au fost retratate in cuprinsul situatiilor financiare ale Grupului de Consolidare Financiara la data de 31 decembrie 2012 pentru asigurarea comparabilitatii cu cifrele aferente exercitiului financiar incheiat la 31 decembrie 2012.

Situatia consolidata a pozitiei financiare a Grupului de Consolidare Financiara

	31 decembrie 2012	31 decembrie 2011 Retratat*
	(mii lei)	
Active		
Active imobilizate		
Imobilizari corporale	3.750.668	3.243.888
Imobilizari necorporale	47.954	48.420
Alte investitii	5.989	6.177
Total active imobilizate	**3.804.611**	**3.298.485**
Active circulante		
Stocuri	62.884	53.525
Creante comerciale si alte creante	831.415	1.174.250
Numerar si echivalente de numerar	319.198	322.496
Impozit pe profit de recuperat	-	2.799
Total active circulante	**1.213.497**	**1.553.070**
Total active	**5.018.108**	**4.851.555**
Capitaluri proprii si datorii		
Capitaluri proprii		
Capital social	1.091.526	1.091.526
Prima de emisiune	49.843	49.843
Rezerve legale	46.683	44.608
Alte rezerve	3.194	2.864
Rezerve din reevaluare	605.490	231.061
Rezultatul reportat	670.144	669.341
Total capitaluri proprii	**2.466.880**	**2.089.243**
Datorii pe termen lung		
Venituri in avans pe termen lung	547.327	370.668
Imprumuturi	954.627	943.493
Datorii privind impozitele amanate	38.409	16.199
Obligatii privind beneficiile angajatilor	31.130	24.861
Total datorii pe termen lung	**1.571.493**	**1.355.221**
Datorii curente		
Datorii comerciale si alte datorii	748.082	1.178.471
Alte impozite si obligatii pentru asigurari sociale	17.172	8.008
Imprumuturi	209.151	216.697
Venituri in avans pe termen scurt	4.481	3.915
Impozit pe profit de plata	849	-
Total datorii curente	**979.735**	**1.407.091**
Total datorii	**2.551.228**	**2.762.312**
Total capitaluri proprii si datorii	**5.018.108**	**4.851.555**

Sursa: Situatiile financiare anuale consolidate ale Grupului de Consolidare Financiara intocmite conform IFRS la data si pentru exercitiul financiar incheiat la 31 decembrie 2012

Contul consolidat de profit si pierdere

	31 decembrie 2012	31 decembrie 2011 Retratat*
	(mii lei)	
Venituri		
Venituri din serviciul de transport	1.080.214	1.115.186
Venituri din servicii de sistem	570.761	784.052
Venituri privind piata de echilibrare	1.068.221	1.189.434
Alte venituri	81.830	63.667
Total venituri	**2.801.026**	**3.152.339**
Cheltuieli din exploatare		
Cheltuieli pentru operarea sistemului	(310.978)	(290.462)
Cheltuieli privind piata de echilibrare	(1.068.221)	(1.189.434)
Cheltuieli privind serviciile de sistem tehnologice	(522.876)	(681.120)
Amortizare	(307.892)	(290.957)
Cheltuieli cu personalul	(239.295)	(223.852)
Reparatii si mentenanta	(14.361)	(29.272)
Alte cheltuieli din exploatare	(169.178)	(180.547)
Cheltuieli cu materiale si consumabile	(55.464)	(57.271)
Total cheltuieli din exploatare	**(2.688.265)**	**(2.942.915)**
Profit din exploatare	**112.761**	**209.424**
Venituri financiare	85.715	117.640
Cheltuieli financiare	(129.949)	(151.317)
Rezultat financiar net	**(44.234)**	**(33.677)**
Profit inainte de impozitul pe profit	**68.527**	**175.747**
Impozit pe profit	(20.651)	(40.249)
Profitul exercitiului	**47.876**	**135.498**
Rezultatul de baza si diluat pe actiune (lei/actiune)	**0,65**	**1,85**

Sursa: Situatiile financiare anuale consolidate ale Grupului de Consolidare Financiara intocmite conform IFRS la data si pentru exercitiul financiar incheiat la 31 decembrie 2012

Situatia consolidata a rezultatului global

	31 decembrie 2012	31 decembrie 2011 Retratat*
	(mii lei)	
Profitul exercitiului	**47.876**	**135.498**
Alte elemente ale rezultatului global		
Datorie privind impozitul amanat aferent rezervei din reevaluare	(21.739)	(4,350)
Anularea rezervei din reevaluare utilizate	-	6.407
Diferente din reevaluarea imobilizarilor corporale	427.498	27.189
Castig actuarial	4.336	-
Alte elemente ale rezultatului global (AERG)	**410.095**	**29.246**
Rezultatul global total	457.971	164.744

Sursa: Situatiile financiare anuale consolidate ale Grupului de Consolidare Financiara intocmite conform IFRS la data si pentru exercitiul financiar incheiat la 31 decembrie 2012

Situatia consolidata a fluxurilor de trezorerie

	31 decembrie 2012	31 decembrie 2011 Retratat*
	(mii lei)	
Fluxuri de trezorerie din activitatea de exploatare		
Profitul exercitiului	47.876	135.498
Ajustari pentru:		

	31 decembrie 2012	31 decembrie 2011 Retratat*
	(mii lei)	
Cheltuiala cu impozitul pe profit	20.651	40.249
Cheltuiala cu amortizarea	307.892	290.957
Cheltuieli cu pierderi de valoare privind creantele comerciale si alte creante	34.183	13.674
Venituri din reversarea pierderilor de valoare privind creantele comerciale si alte creante	(953)	(4.960)
Ajustari de valoare privind imobilizarile corporale	(336)	1.287
Castig/(pierdere) net(a) din vanzarea de imobilizari corporale	3.303	(1.652)
Rezultat financiar net	42.132	37.888
	454.748	**512.941**
Modificari in:		
Creante comerciale si alte creante	327.096	(519.808)
Stocuri	(9.359)	(4.699)
Datorii comerciale si alte datorii	(425.997)	598.523
Alte impozite si obligatii pentru asigurari sociale	9.904	(27.120)
Venituri in avans	177.224	56.165
Fluxuri de trezorerie din activitatea de exploatare	**533.616**	**616.002**
Dobanzi platite	(35.568)	(35.015)
Impozit pe profit platit	(13.845)	(31.625)
Numerar net din activitatea de exploatare	**484.203**	**549.362**
Fluxuri de trezorerie utilizate in activitatea de investitii		
Achizitii de imobilizari corporale si necorporale	(396.321)	(372.859)
Incasari din vanzarea de imobilizari corporale	1.099	6.172
Dobanzi incasate	6.481	10.405
Dividente incasate	-	6.922
Numerar net utilizat in activitatea de investitii	**(388.741)**	**(349.360)**
Fluxuri de trezorerie utilizate in activitatea de finantare		
Trageri din imprumuturi pe termen lung	189.808	123.451
Rambursari ale imprumuturilor pe termen lung	(185.766)	(164.524)
Rambursari ale imprumuturilor pe termen scurt	(11.572)	-
Trageri din imprumuturi pe termen scurt	-	11.572
Dividende platite	(87.511)	(12.942)
Numerar net utilizat in activitatea de finantare	**(95.041)**	**(42.443)**
Cresterea neta a numerarului si echivalentelor de numerar	**421**	**157.559**
Numerar si echivalente de numerar la 1 ianuarie	**308.287**	**150.728**
Numerar si echivalente de numerar la sfarsitul exercitiului	**308.708**	**308.287**

Sursa: Situatiile financiare anuale consolidate ale Grupului de Consolidare Financiara intocmite conform IFRS la data si pentru exercitiul financiar incheiat la 31 decembrie 2012

Informatii financiare interimare consolidate la 30 iunie 2013

Tabelele de mai jos contin situatia consolidata simplificata a pozitiei financiare, contul de profit si pierdere consolidat simplificat si situatia consolidata simplificata a fluxurilor de trezorerie care au fost extrase din situatiile financiare interimare consolidate simplificate ale Grupului de Consolidare Financiara la data si pentru perioada de sase luni incheiata la data de 30 iunie 2013, intocmite in conformitate cu Standardul International de Contabilitate 34 – Raportare Financiara Interimara' adoptat de catre Uniunea Europeana ("**SIC**").

Situatia consolidata simplificata a pozitiei financiare a Grupului de Consolidare Financiara

	30 iunie 2013 (revizuit)	31 decembrie 2012 (auditat)
	(mii lei)	
Active		
Active imobilizate		
Imobilizari corporale	3.648.033	3.750.668
Imobilizari necorporale	45.789	47.954
Alte investitii	5.989	5.989
Total active imobilizate	**3.699.811**	**3.804.611**

	30 iunie 2013 (revizuit)	31 decembrie 2012 (auditat)
	(mii lei)	
Active circulante		
Stocuri	55.975	62.884
Creante comerciale si alte creante	792.047	831.415
Numerar si echivalente de numerar	273.725	319.198
Total active circulante	**1.121.747**	**1.213.497**
Total active	**4.821.558**	**5.018.108**
Capitaluri proprii si datorii		
Capitaluri proprii		
Capital social	1.091.526	1.091.526
Prima de emisiune	49.843	49.843
Rezerve legale	46.683	46.683
Alte rezerve	3.194	3.194
Rezerve din reevaluare	579.644	605.490
Rezultatul reportat	775.410	670.144
Total capitaluri proprii	**2.546.300**	**2.466.880**
Datorii pe termen lung		
Venituri in avans pe termen lung	565.928	547.327
Imprumuturi	873.155	954.627
Datorii privind impozitele amanate	32.528	38.409
Obligatii privind beneficiile angajatilor	31.130	31.130
Total datorii pe termen lung	**1.502.741**	**1.571.493**
Datorii curente		
Datorii comerciale si alte datorii	375.911	748.082
Alte impozite si obligatii pentru asigurari sociale	32.457	17.172
Imprumuturi	334.921	209.151
Venituri in avans pe termen scurt	21.834	4.481
Impozit pe profit de plata	7.394	849
Total datorii curente	**772.517**	**979.735**
Total datorii	**2.275.258**	**2.551.228**
Total capitaluri proprii si datorii	**4.821.558**	**5.018.108**

Sursa: Situatiile financiare interimare consolidate simplificate ale Grupului de Consolidare Financiara la data si pentru perioada de sase luni incheiata la 30 iunie 2013 intocmite in conformitate cu SIC

Contul de profit si pierdere al Grupului de Consolidare Financiara

	Perioada de 6 luni incheiata la 30 iunie 2013 (revizuit)	Perioada de 6 luni incheiata la 30 iunie 2012 Retratata* (revizuit)
	(mii lei)	
Venituri		
Venituri din serviciul de transport	573.632	549.417
Venituri din servicii de sistem	293.285	293.698
Venituri din piata de echilibrare	250.066	619.042
Alte venituri	25.025	34.792
Total venituri	**1.142.008**	**1.496.949**
Cheltuieli din exploatare		
Cheltuieli pentru operarea sistemului	(141.787)	(162.296)
Cheltuieli cu piata de echilibrare	(250.066)	(619.042)
Cheltuieli cu servicii tehnologice de sistem	(255.203)	(280.637)
Amortizare	(172.066)	(152.208)
Salarii si alte retributii	(110.595)	(113.941)
Reparatii si mentenanta	(5.208)	(4.432)
Alte cheltuieli din exploatare	(46.382)	(58.102)
Piese de schimb, consumabile si alte materiale	(16.302)	(16.284)
Total cheltuieli din exploatare	**(997.609)**	**(1.406.942)**
Profit din exploatare	**144.399**	**90.007**
Venituri financiare	48.778	18.821
Cheltuieli financiare	(60.901)	(61.366)
Rezultat financiar net	**(12.123)**	**(42.545)**
Profit inainte de impozitul pe profit	**132.276**	**47.462**

	Perioada de 6 luni incheiata la 30 iunie 2013 (revizuit)	Perioada de 6 luni incheiata la 30 iunie 2012 Retratata* (revizuit)
	(mii lei)	
Cheltuiala cu impozitul pe profit	(23.242)	(9.874)
Profitul perioadei	**109.034**	**37.588**
Rezultatul de baza si diluat pe actiune (lei/actiune)	**1.49**	**0.51**

Sursa: Situatiile financiare interimare consolidate simplificate ale Grupului de Consolidare Financiara la data si pentru perioada de sase luni incheiata la 30 iunie 2013 intocmite in conformitate cu SIC

Situatia consolidata simplificata a fluxurilor de trezorerie ale Grupului de Consolidare Financiara

	Perioada de 6 luni incheiata la 30 iunie 2013 (revizuit)	Perioada de 6 luni incheiata la 30 iunie 2012 Retratat* (revizuit)
	(mii lei)	
Fluxuri de trezorerie din activitatea de exploatare		
Profitul perioadei	109.034	37.588
Ajustari pentru:		
Cheltuiala cu impozitul pe profit	23.242	9.874
Cheltuieli cu amortizarea	172.066	152.208
Cheltuieli cu provizioanele pentru deprecierea creantelor comerciale si a altor creante	5.051	33
Venituri din reversarea provizioanelor pentru deprecierea creantelor comerciale si a altor creante	(249)	(263)
Pierdere din vanzarea de imobilizari corporale, net	1.071	1.954
Cheltuieli cu dobanzile, venituri din dobanzi si venituri nerealizate din diferente de curs valutar	9.791	42.545
	320.006	**243.939**
Modificari in:		
Creante comerciale si alte creante	34.834	473.807
Stocuri	6.909	(4.026)
Datorii comerciale si alte datorii	(307.008)	(723.084)
Alte impozite si obligatii pentru asigurari sociale	15.285	14.087
Venituri in avans	35.954	89.742
Fluxuri de numerar din activitatea de exploatare	**105.980**	**94.465**
Dobanzi platite	(17.882)	(19.184)
Impozit pe profit platit	(22.582)	(11.589)
Numerar net din activitatea de exploatare	**65.516**	**63.692**
Fluxuri de numerar utilizate in activitatea de investitii		
Achizitii de imobilizari corporale si necorporale	(128.440)	(162.819)
Incasari din vanzarea de imobilizari corporale si necorporale	-	29
Dobanzi incasate	2.975	4.321
Numerar net utilizat in activitatea de investitii	**(125.465)**	**(158.469)**
Fluxuri de numerar din/(utilizate in) activitatea de finantare		
Rambursari ale imprumuturilor pe termen lung	(94.378)	(89.494)
Rambursari ale imprumuturilor pe termen scurt	-	(11.572)
Trageri din imprumuturi pe termen scurt	141.947	88.082
Dividende platite	(28.169)	(57)
Numerar net din/(utilizat in) activitatea de finantare	**19.400**	**(13.041)**
(Diminuarea) neta a numerarului si echivalentelor de numerar	**(40.549)**	**(107.818)**
Numerar si echivalente de numerar la 1 ianuarie	**308.708**	**308.287**
Numerar si echivalente de numerar la sfarsitul perioadei	**268.159**	**200.469**

Sursa: Situatiile financiare interimare consolidate simplificate ale Grupului de Consolidare Financiara la data si pentru perioada de sase luni incheiata la 30 iunie 2013 intocmite in conformitate cu SIC

Informatii financiare neauditate interimare separate ale Emitentului la 30 septembrie 2013

Tabelele de mai jos contin situatia separata simplificata a pozitiei financiare, contul separat de profit si pierdere simplificat ale Emitentului pentru perioada de noua luni incheiata la 30 septembrie 2013 si situatia separata simplificata a fluxurilor de trezorerie ale Emitentului care au fost extrase din situatiile financiare interimare separate simplificate ale Emitentului la data si pentru perioada de noua luni incheiata la data de 30 septembrie 2013, intocmite in conformitate cu SIC. Situatiile financiare interimare simplificate separate ale Emitentului la 30 septembrie 2013 nu au fost auditate sau revizuite de auditorii Emitentului.

Situatia separata simplificata a pozitiei financiare a Emitentului la 30 septembrie 2013

	30 septembrie 2013 (neauditat)	**31 decembrie 2012 (auditat)**
	(lei)	
Active		
Active imobilizate		
Imobilizari corporale	3.534.259.845	3.683.211.822
Imobilizari necorporale	46.664.023	50.860.668
Imobilizari financiare	52.475.750	52.475.750
Total active imobilizate	**3.633.399.618**	**3.786.548.240**
Active circulante		
Stocuri	36.059.405	40.076.069
Clienti si conturi asimilate	704.856.865	822.931.591
Numerar si echivalente de numerar	266.774.303	295.481.379
Total active circulante	**1.007.690.573**	**1.158.489.039**
Total active	**4.641.090.191**	**4.945.037.279**
Capitaluri proprii si datorii		
Capitaluri proprii		
Capital social, din care:	1.091.525.913	1.091.525.913
Capital social subscris	*733.031.420*	*733.031.420*
Ajustari la inflatie a capitalului social	*358.494.493*	*358.494.493*
Prima de emisiune	49.842.552	49.842.552
Rezerve legale	46.491.027	46.491.027
Rezerve din reevaluare	683.901.388	729.711.592
Alte rezerve	3.155.882	3.845.195
Rezultat reportat	657.125.532	509.341.993
Total capitaluri proprii	**2.532.042.294**	**2.430.758.272**
Datorii pe termen lung		
Venituri in avans pe termen lung	550.240.110	538.850.734
Imprumuturi	810.331.453	954.626.559
Datorii privind impozitele amanate	32.649.129	40.862.872
Obligatii privind beneficiile angajatilor	23.236.640	23.236.640
Total datorii pe termen lung	**1.416.457.332**	**1.557.576.805**
Datorii curente		
Datorii comerciale si alte datorii	421.193.467	737.820.637
Alte impozite si obligatii pentru asigurari sociale	32.940.114	15.415.260
Imprumuturi	203.686.832	198.661.228
Venituri in avans pe termen scurt	28.255.129	4.481.204
Impozit pe profit de plata	6.515.023	323.873
Total datorii curente	**692.590.565**	**956.702.202**
Total datorii	**2.109.047.897**	**2.514.279.007**
Total capitaluri proprii si datorii	**4.641.090.191**	**4.945.037.279**

Sursa: Situatiile financiare neauditate interimare separate simplificate ale Emitentului conform SIC la data si pentru perioada de noua luni incheiata la 30 septembrie 2013

Contul separat de profit si pierdere al Emitentului pentru perioada de noua luni incheiata la 30 septembrie 2013

	01 iulie – 30 septembrie 2013 (neauditat)	**01 iulie – 30 septembrie 2012 (neauditat)**	**01 ianuarie – 30 septembrie 2013 (neauditat)**	**01 ianuarie – 30 septembrie 2012 (neauditat)**
		(lei)		
Venituri				
Venituri din serviciul de transport	269.376.668	256.463.762	843.009.069	805.880.331

	01 iulie – 30 septembrie 2013 (neauditat)	01 iulie – 30 septembrie 2012 (neauditat)	01 ianuarie – 30 septembrie 2013 (neauditat)	01 ianuarie – 30 septembrie 2012 (neauditat)
			(lei)	
Venituri din servicii de sistem functionale	15.349.298	15.738.041	47.560.819	48.310.079
Venituri din servicii de sistem tehnologice	137.294.185	118.452.415	398.367.770	379.576.459
Venituri din piata de echilibrare	141.288.526	253.801.820	370.361.652	844.604.119
Alte venituri	11.048.479	9.641.294	28.875.328	30.458.502
Total venituri	**574.357.156**	**654.097.332**	**1.688.174.638**	**2.108.829.490**
Cheltuieli din exploatare				
Cheltuieli pentru operarea sistemului	(59.069.459)	(69.182.150)	(200.097.715)	(232.980.479)
Cheltuieli privind serviciile de sistem tehnologice	(159.897.471)	(122.960.650)	(415.100.146)	(403.598.277)
Cheltuieli cu piata de echilibrare	(141.288.526)	(253.801.822)	(370.361.652)	(844.604.119)
Amortizare	(83.165.271)	(78.805.526)	(251.872.062)	(235.327.948)
Salarii si alte retributii	(43.297.632)	(40.510.158)	(121.930.192)	(122.001.736)
Reparatii si mentenanta	(30.565.485)	(34.301.073)	(82.567.496)	(88.001.300)
Materiale si consumabile	(4.441.749)	(2.388.055)	(8.355.017)	(6.531.602)
Alte cheltuieli din exploatare	(22.113.090)	(34.210.415)	(78.392.478)	(92.726.824)
Total cheltuieli din exploatare	**(543.838.683)**	**(636.159.849)**	**(1.528.676.758)**	**(2.025.772.285)**
Profit din exploatare	**30.518.473**	**17.937.483**	**159.497.880**	**83.057.205**
Venituri financiare	21.943.559	32.878.249	76.835.371	59.372.043
Cheltuieli financiare	(18.967.448)	(59.942.439)	(79.509.665)	(123.436.622)
Rezultat financiar net	**2.976.111**	**(27.064.190)**	**(2.674.294)**	**(64.064.579)**
Profit inainte de impozitul pe profit	**33.494.584**	**(9.126.707)**	**156.823.586**	**18.992.626**
Impozit pe profit	4.651.683	838.909	25.235.781	8.499.742
Profitul exercitiului	**28.842.901**	**(9.965.616)**	**131.587.805**	**10.492.884**
Alte elemente ale rezultatului global	-	-	-	-
Rezultatul global total	**28.842.901**	**(9.965.616)**	**131.587.805**	**10.492.884**

Sursa: Situatiile financiare neauditate interimare separate simplificate ale Emitentului conform SIC la data si pentru perioada de noua luni incheiata la 30 septembrie 2013

Situatia separata a fluxurilor de trezorerie ale Emitentului pentru perioada de noua luni incheiata la 30 septembrie 2013

	Perioada de 9 luni incheiata la 30 septembrie 2013 (neauditat)	Perioada de 9 luni incheiata la 30 septembrie 2012 (neauditat)
	(lei)	
Fluxuri de trezorerie din activitatea de exploatare		
Profitul perioadei	131.587.804	10.492.885
Ajustari pentru:		
Cheltuiala cu impozitul pe profit	25.235.781	11.443.994
Cheltuieli cu amortizarea	251.872.062	235.327.948
Cheltuieli cu provizioanele pentru deprecierea clientilor	7.426.993	12.892.526
Cheltuiala/Venit net cu provizioanele pentru riscuri si cheltuieli	(2.141.495)	(4.257.500)
Venituri din reversarea provizioanelor pentru deprecierea clientilor	(3.655.455)	(298.957)
Pierdere din vanzarea de imobilizari corporale, net	991.341	1.986.683
Ajustari de valoare imobilizari corporale	(702.313)	-
Rezultat financiar net	1.488.387	58.593.987
	412.103.105	**326.181.566**
Modificari in:		
Clienti si conturi asimilate	114.174.471	401.327.364
Stocuri	4.016.664	447.391
Furnizori si alte obligatii	(234.874.435)	(461.898.322)
Alte impozite si obligatii pentru asigurari sociale	17.524.854	21.170.539
Venituri in avans	35.163.301	177.151.236
Fluxuri de numerar din activitatea de exploatare	**348.107.960**	**464.379.774**
Dobanzi platite	(27.601.086)	(30.465.365)

	Perioada de 9 luni incheiata la 30 septembrie 2013 (neauditat)	Perioada de 9 luni incheiata la 30 septembrie 2012 (neauditat)
	(lei)	
Impozit pe profit platit	(27.259.219)	(9.500.000)
Numerar net din activitatea de exploatare	**293.247.655**	**424.414.409**
Fluxuri de numerar utilizate in activitatea de investitii		
Achizitii de imobilizari corporale si necorporale	(172.808.846)	(267.422.394)
Incasari din vanzarea de imobilizari corporale	132.932	1.930
Dobanzi incasate	4.641.776	5.731.334
Dividende incasate	12.962.032	9.755.945
Numerar net utilizat in activitatea de investitii	**(155.072.106)**	**(251.933.185)**
Fluxuri de numerar (utilizate in)/din activitatea de finantare		
Trageri din imprumuturi pe termen lung	11.163.250	-
Rambursari ale imprumuturilor pe termen lung	(148.634.181)	(143.252.520)
Dividende platite	(29.411.694)	(78.644.976)
Numerar net (utilizate in)/din activitatea de finantare	**(166.882.625)**	**(221.897.496)**
(Descrestere)/Cresterea neta a numerarului si echivalentelor de numerar	**(28.707.076)**	**(49.416.272)**
Numerar si echivalente de numerar la 1 ianuarie (vezi Nota 6)	**295.481.379**	**304.763.377**
Numerar si echivalente de numerar la sfarsitul perioadei (vezi Nota 6)	**266.774.303**	**255.347.105**

Sursa: Situatiile financiare neauditate interimare separate simplificate ale Emitentului conform SIC la data si pentru perioada de noua luni incheiata la 30 septembrie 2013

La 24 septembrie 2013, Emitentul a publicat in Sistemul Electronic de Achizitii Publice intentia de a contracta un credit bancar pentru completarea surselor proprii de finantare a programului de investitii pe anul 2013, in suma de 51.282.000 lei, garantat, pe o perioada de 7 ani (84 luni). La data acestui Prospect, Emitentul nu incheiase contractul de credit bancar.

Politici contabile

Politicile contabile ale Emitentului se regasesc in notele la situatiile financiare consolidate anuale, ce se constituie ca Anexe la prezentul Prospect.

Auditarea informatiilor financiare anuale istorice

Emitentul a declarat ca situatiile financiare anuale consolidate ale Grupului de Consolidare Financiara aferente exercitiilor financiare incheiate la 31 decembrie 2011 si 2012 au fost auditate de KPMG Audit SRL, in timp ce situatiile financiare interimare consolidate simplificate la data si pentru perioada de sase luni incheiata la 30 iunie 2013 au fost revizuite de KPMG Audit SRL.

KPMG Audit SRL este o societate juridica romana cu sediul in Soseaua Bucuresti-Ploiesti nr. 69-71, sector 1, Bucuresti, inregistrata la Registrul Comertului cu numarul J40/4439/11.05.2000 si avand cod de inregistrare fiscala RO12997279. KPMG Audit SRL este companie afiliata retelei KPMG International si membra a Camerei Auditorilor Financiari din Romania, conform autorizatiei nr. 9 din 2001.

Opiniile auditorului Emitentului sunt incluse in situatiile financiare anuale consolidate si in situatiile financiare interimare consolidate simplificate ale Grupului de Consolidare Financiara, anexate la prezentul Prospect si disponibile la sediul Emitentului potrivit Sectiunii *Informatii Generale – Documente Publice*.

Raportul de audit din data 9 aprilie 2013 privind situatiile financiare consolidate anuale ale Grupului de Consolidare Financiara la data si pentru exercitiul incheiat la 31 decembrie 2012 a inclus urmatoarea rezerva:

"Dupa cum este prezentat in Nota 12 la situatiile financiare consolidate anexate, la 31 decembrie 2012, Grupul [de Consolidare Financiara, n.n.] are incheiat acordul de imprumut pe termen lung nr. 20864 cu Banca Europeana de Investitii. La 31 decembrie 2012 Grupul [de Consolidare Financiara, n.n.] nu a indeplinit anumiti indicatori financiari stipulati in acest acord de imprumut. Banca Europeana de Investitii ar putea solicita printr-o notificare scrisa accelerarea rambursarii acestui imprumut dupa o perioada de timp in care Societatea [Emitentul, n.n.] are posibilitatea sa remedieze acest aspect. In consecinta, anumite datorii pe termen lung, in suma de 64.551 mii lei, ar trebui prezentate in situatia consolidata a pozitiei financiare la 31

decembrie 2012 ca datorii pe termen scurt in conformitate cu Standardul International de Contabilitate ("IAS") 1 "Prezentarea situatiilor financiare".

Raportul nostru de audit asupra situatiilor financiare consolidate pentru exercitiul financiar incheiat la 31 decembrie 2011 a inclus o rezerva privind neindeplinirea anumitor indicatori financiari la acea data aferenti imprumuturilor pe termen lung de la Banca Europeana de Reconstructie si Dezvoltare si Banca Internationala pentru Reconstructie si Dezvoltare. In consecinta, la 31 decembrie 2011 datorii pe termen lung in suma de 250.786 mii lei ar fi trebuit prezentate ca datorii pe termen scurt in conformitate cu IAS 1 "Prezentarea situatiilor financiare"."

Raportul de audit din data 9 aprilie 2013 privind situatiile financiare consolidate anuale ale Grupului de Consolidare Financiara la data si pentru exercitiul incheiat la 31 decembrie 2012 contine un paragraf privind evidentierea unui aspect, altul decat cele privind consistenta aplicarii politicilor contabile, dupa cum urmeaza:

"Fara a exprima alte rezerve asupra opiniei noastre, atragem atentia asupra Notei 27 din situatiile financiare consolidate anexate, care descrie ca la data de 21 martie 2013 a fost publicat spre consultare un proiect de ordonanta de urgenta, intrata in vigoare la data de 1 aprilie 2013, in care se mentioneaza ca la data intrarii in vigoare, actiunile detinute de Stat in Societate [Emitentul, n.n.] trec din administrarea Ministerului Economiei ("ME") in administrarea Ministerului Finantelor Publice ("MFP"). De asemenea, aceasta ordonanta autorizeaza MFP si ME sa initieze si sa aprobe, dupa caz, toate operatiunile si demersurile necesare pentru transferul actiunilor detinute de Societate in S.C. „Operatorul Pietei de Energie Electrica" S.A. – OPCOM si in S.C. Formenerg S.A. in proprietatea Statului si administrarea ME, cu respectarea prevederilor legale incidente."

Raportul de audit din data 11 aprilie 2012 privind situatiile financiare consolidate anuale ale Grupului de Consolidare Financiara la data si pentru exercitiul incheiat la 31 decembrie 2011 a inclus urmatoarea rezerva:

"Dupa cum este prezentat in Nota 11 la situatiile financiare consolidate anexate, la 31 decembrie 2011 Grupul [de Consolidare Financiara, n.n.] are imprumuturi pe termen lung de la Banca Europeana de Reconstructie si Dezvoltare si Banca Internationala pentru Reconstructie si Dezvoltare. Grupul [de Consolidare Financiara, n.n.] nu a indeplinit trei indicatori financiari stipulati in acordurile de imprumut. Institutiile financiare ar putea solicita printr-o notificare scrisa accelerarea rambursarii acestor imprumuturi dupa o perioada de timp in care Grupul [de Consolidare Financiara, n.n.] are posibilitatea sa remedieze aceste aspecte. In consecinta, anumite datorii pe termen lung, in suma de 250.786 mii lei, ar trebui prezentate in situatia consolidata a pozitiei financiare la 31 decembrie 2011 ca datorii pe termen scurt in conformitate cu IAS 1 "Prezentarea situatiilor financiare".

Raportul nostru de audit asupra situatiilor financiare consolidate pentru exercitiul financiar incheiat la 31 decembrie 2010 a inclus o rezerva privind datorii pe termen lung, in suma de 427.241 mii lei, care ar fi trebuit prezentate ca datorii pe termen scurt, ca urmare a neindeplinirii a doi indicatori financiari la acea data."

Raportul de revizuire datat 5 septembrie 2013 asupra situatiilor financiare interimare consolidate simplificate ale Grupului de Consolidare Financiara aferente primului semestru din 2013 a inclus urmatoarea rezerva:

"Dupa cum este prezentat in Nota 11 la situatiile financiare interimare consolidate simplificate anexate, la 30 iunie 2013, Grupul [de Consolidare Financiara, n.n.] are incheiat acordul de imprumut pe termen lung nr. 20864 cu Banca Europeana de Investitii. La 30 iunie 2013, Grupul [de Consolidare Financiara, n.n.] nu a indeplinit un indicator financiar stipulat in acest acord de imprumut. Banca Europeana de Investitii ar putea solicita printr-o notificare scrisa accelerarea rambursarii acestui imprumut dupa o perioada de timp in care Grupul [de Consolidare Financiara, n.n.] are posibilitatea sa remedieze aceste aspecte. In consecinta, anumite datorii pe termen lung, in suma de 48.743 mii lei, ar trebui prezentate ca datorii pe termen scurt in situatia consolidata simplificata a pozitiei financiare la 30 iunie 2013 in conformitate cu SIC 1 "Prezentarea situatiilor financiare".

Raportul nostru de audit asupra situatiilor financiare consolidate pentru exercitiul financiar incheiat la 31 decembrie 2012 a inclus o rezerva privind neindeplinirea anumitor indicatori financiari la acea data aferenti imprumutului pe termen lung nr. 20864 de la Banca Europeana de Investitii. In consecinta, la 31 decembrie 2012, datorii pe termen lung in suma de 64.551 mii lei ar fi trebuit prezentate ca datorii pe termen scurt in conformitate cu SIC 1 "Prezentarea situatiilor financiare"."

Previziuni sau estimari privind profitul

La 30 septembrie 2013, Adunarea Generala a Actionarilor Emitentului a aprobat Planul de Administrare pentru perioada 2013-2017, in forma elaborata si propusa de Consiliul de Supraveghere al Emitentului, in conformitate cu obligatiile Emitentului potrivit legislatiei aplicabile privind guvernanta corporativa a intreprinderilor publice. Planul de Administrare al Emitentului, care contine strategia de administrare a Transelectrica pe care si-o asuma Consiliul de Supraveghere al Emitentului, contine, intre altele, unele obiective financiare pe care le urmareste Consiliul de Supraveghere in perioada 2013-2017. Acestea sunt redactate de catre Consiliul de Supraveghere sub forma unor criterii de performanta in functie de care Consiliul de Supraveghere isi propune sa evalueze performanta Directoratului si a celorlalte organe si angajati ai Emitentului in perioada 2013-2017; valorile mentionate in Planul de Administrare vor servi, in acelasi timp, drept criterii de evaluare a performantei Consiliului de Supraveghere pe parcursul si la finalul perioadei respective. Aceste obiective financiare nu sunt pregatite in legatura cu Oferta de Obligatiuni si, in acest sens, Emitentul este de parere ca obiectivele financiare nu sunt relevante in legatura cu Oferta, ele neputand fundamenta o decizie de investitie in Obligatiunile emise de Transelectrica.

Aceste obiective financiare, care includ valori preconizate de catre Consiliul de Supraveghere in legatura cu performanta financiara a Emitentului in perioada respectiva, sunt stabilite pe baza situatiilor financiare individuale ale Emitentului, intocmite in conformitate cu Standardele Internationale de Raportare Financiara, nefiind astfel comparabile cu informatiile financiare consolidate prezentate in legatura cu Grupul de Consolidare Financiara in Sectiunea "*Informatii financiare*" de mai sus. Din acest motiv, Emitentul considera ca prezentarea in cadrul acestui Prospect a obiectivelor financiare incluse in Planul de Administrare ar putea duce la confuzii si, in general, ar putea induce in eroare potentialii Investitori in Obligatiuni.

Proceduri judiciare si de arbitraj

Emitentul declara ca in ultimele douasprezece luni dinainte de data acestui Prospect nu a fost implicat in litigii (inclusiv orice astfel de proceduri in derulare sau potentiale de care Emitentul are cunostinta) care ar putea avea sau au avut recent efecte semnificative asupra situatiei financiare sau a profitabilitatii Emitentului si a Grupului acesteia, cu exceptia celor prezentate in continuare.

Emitentul este implicat in mai multe dosare deschise impotriva unor societati comerciale in legatura cu deschiderea procedurii insolventei impotriva acestora, privind obligatii ale acestora fata de Emitent in valoare agregata de 80,80 milioane lei la data acestui Prospect.

Emitentul este implicat in calitate de parat intr-un litigiu in contencios administrativ initiat de societatea Conaid Company S.R.L. ca reclamant, societate aflata la data acestui Prospect in procedura de insolventa. Litigiul are drept obiect, in primul rand, constatarea refuzului nejustificat al Emitentului de a incheia un act aditional la un contract de racordare la RET a unei capacitati energetice incheiat cu reclamanta, contract care incetase ca urmare a neindeplinirii de catre reclamanta a unor conditii suspensive. Al doilea capat de cerere il reprezinta constatarea refuzului nejustificat al Emitentului, dupa expirarea primului contract, de a incheia un nou contract de racordare la RET cu societatea reclamanta in termenul de valabilitate al avizelor tehnice de racordare. Drept urmare, societatea reclamanta solicita Emitentului plata de daune in cuantum de 722.756.000 EUR, invocand ca aceasta suma reprezinta profit nerealizat, conform balantei previzionate in planul de afaceri al societatii reclamante pentru perioada 2013 – 2033 (prezentat instantei in extras), si a sumei de 17.419.508 lei, cu titlu de cheltuieli efectuate de catre aceasta cu dezvoltarea capacitatii energetice, potrivit inregistrarilor din contabilitatea reclamantei.

Emitentul este implicat, in calitatea sa de actionar detinand 100% din capitalul social al OPCOM, intr-o procedura de investigatie declansata de Comisia Europeana in legatura cu practici comerciale ale OPCOM pe pietele centralizate pentru ziua urmatoare si respectiv intrazilnica constand in a solicita participantilor la aceste piete de a fi inregistrati in scop de TVA in Romania. Opinia preliminara a Comisiei Europene in legatura cu aceste practici este ca prin ele OPCOM a comis un abuz de pozitie dominanta, discriminand prin aceasta comerciantii straini si restrangand concurenta pe pietele din Romania. Comisia Europeana a transmis catre Emitent si OPCOM o comunicare privind obiectiunile cu privire la aceste practici comerciale ale OPCOM. Investigatia desfasurata de Directia Generala Concurenta a Comisiei Europene este in curs la data acestui Prospect. Pe parcursul procedurii de investigatie, Emitentul a comunicat Comisiei Europene ca, desi este detinatoare a 100% din capitalul social al OPCOM, nu a influentat si nu a intreprins niciodata actiuni care sa determine presupusul abuz de pozitie dominanta al OPCOM. Emitentul a invocat ca, de la infiintare si pana la data declansarii investigatiei de catre Comisia Europeana, Emitentul nu a numit reprezentanti in adunarea

generala a actionarilor sau in consiliul de administratie al OPCOM, nefiind astfel implicat in presupusul abuz de pozitie dominanta investigat de Comisia Europeana.

La data acestui Prospect, investigatia Comisiei Europene este in derulare, fiind in faza audierilor partilor implicate (OPCOM si Emitentul). In cazul in care Comisia Europeana ajunge la concluzia ca exista dovezi suficiente cu privire la existenta unei incalcari a regulilor europene de concurenta, poate emite o decizie prin care sa solicite sa se puna capat comportamentului contrar regulilor de concurenta si sa aplice OPCOM si Emitentului amenzi de pana la 10% din cifrele de afaceri respective ale acestora.

Ca urmare a unui litigiu in contencios administrativ declansat de Curtea de Conturi, in urma dispunerii de catre aceasta a anumitor masuri de implementat de catre Emitent ca rezultat al unor deficiente constatate cu ocazia controalelor efectuate asupra Emitentului, instanta a obligat Emitentul la implementarea unui numar de 12 masuri propuse de Curtea de Conturi. Pana la data acestui Prospect, hotararea instantei de contencios administrativ nu a fost publicata.

Contracte importante

Cu exceptia celor detaliate in continuare, Emitentul nu este parte la niciun contract important incheiat in afara cursului obisnuit al activitatii sale, care ar putea atribui Emitentului sau oricarui alt membru al Grupului un drept sau o obligatie cu consecinte semnificative asupra capacitatii Emitentului de a-si indeplini obligatiile care ii revin in legatura cu Obligatiunile emise fata de Detinatorii de Obligatiuni.

Emitentul este parte la mai multe acorduri de finantare, interne si externe, incheiate atat cu banci comerciale, cat si cu institutii financiare internationale (cum ar fi BERD, BEI, BIRD). Acordurile de finantare au fost incheiate fie in scopul finantarii unor proiecte de investitii sau reabilitare, fie pentru finantarea nevoilor curente de capital ale Emitentului.

Acordurile de finantare contin clauze legate, intre altele de: (i) respectarea unor indicatori financiari; (ii) modificarea structurii actionariatului; (iii) modificarea situatiei juridice (iii) cazuri de neexecutare datorate neindeplinirii obligatiilor care izvorasc din alte contracte (cross-default); (iv) clauze de confidentialitate a caror incalcare poate fi asimilata cazurilor de neexecutare; (v) clauze prin care se limiteaza activitatea Emitentului, cum ar fi: interdictia de a constitui garantii asupra bunurilor Emitentului fara acordul creditorului (in limita contractuala), interdictia de a schimba in mod substantial natura activitatii, obligatia de a derula prin conturile bancii creditoare sau a bancii corespondente din Romania anumite sume de bani, limite cu privire la bunurile de care dispune fiecare membru al Grupului etc.

Conform prevederilor din acordurile de finantare mentionate, in cazul neindeplinirii obligatiilor asumate de Emitent, banca creditoare poate, in urma unei notificari scrise, sa solicite accelerarea maturitatii creditelor trase si nerambursate, dupa o perioada de timp in care Emitentul are posibilitatea sa remedieze evenimentul de neexecutare intervenit.

De la data incheierii acordurilor de finantare si pana in prezent, Emitentul nu a primit nicio notificare de rambursare anticipata pentru neindeplinirea obligatiilor asumate, inclusiv in ceea ce priveste indicatorii financiari.

Determinarea indeplinirii clauzelor financiare prevazute in contractele de finantare si evaluarea incertitudinilor semnificative, incluzand incertitudini asociate cu capacitatea Emitentului de a-si continua activitatea pe o perioada rezonabila de timp, constituie preocuparea permanenta a managementului Grupului.

La data de 31 decembrie 2012, raportul dintre totalul veniturilor si cheltuielilor din exploatare, mai putin cheltuiala cu amortizarea, si indicatorul lichiditatii curente nu sunt indepliniti. Acesti indicatori financiari sunt aferenti acordurilor de imprumut BEI 20864 si BERD 906, care sunt garantate de Statul Roman. Indicatorii aferenti acordului de imprumut BEI 20864 au fost determinati pe baza situatiilor financiare interimare consolidate la data si pentru perioada de sase luni incheiata la 30 iunie 2012 si 30 iunie 2011 si pe baza situatiilor financiare consolidate intocmite in conformitate cu IFRS la 31 decembrie 2011, in timp ce indicatorii aferenti acordului de imprumut BERD 906 au fost determinati pe baza situatiilor financiare consolidate intocmite in conformitate cu IFRS la 31 decembrie 2012.

Indicatorii financiari neindepliniti la 31 decembrie 2012 sunt prezentati in tabelul urmator:

Indicator	Valoare conform acordurilor de imprumut	Imprumut	Valoare realizata

Indicator	Valoare conform acordurilor de imprumut	Imprumut	Valoare realizata
Raportul dintre veniturile din exploatare si cheltuielile din exploatare mai putin cheltuiala cu amortizarea	Minim 1,3	BEI 20864	1,16
		BERD 906*	1,18
Indicatorul lichiditatii curente	Minim 1,2	BEI 20864	1,16

** Rambursarea acordului de imprumut BERD 906 urmeaza sa fie finalizata in cursul anului 2013*
Sursa: Situatiile financiare consolidate anuale ale Grupului de Consolidare Financiara intocmite conform IFRS la data si pentru exercitiul financiar incheiat la 31 decembrie 2012

Indicatorii financiari neindepliniti la 31 decembrie 2011erau urmatorii:

Indicator	Valoare conform acordurilor de imprumut	Imprumut	Valoare realizata*
Raportul dintre veniturile din exploatare si cheltuielile din exploatare mai putin cheltuiala cu amortizarea	Minim 1,3	BERD 906	1,19
Indicatorul lichiditatii curente	Minim 1,2	BERD 906	1,10
		BIRD 7181	1,10
		BERD 33354	1,10
Indicele de acoperire al serviciului datoriei	Minim 1,3	BERD 906	1,13
	Minim 1,5	BERD 33354	1,13

** Indicatorii financiari au fost determinati pe baza situatiilor financiare consolidate la 31 decembrie 2011 intocmite in conformitate cu IFRS*

Sursa: Situatiile financiare consolidate anuale ale Grupului de Consolidare Financiara intocmite conform IFRS la data si pentru exercitiul financiar incheiat la 31 decembrie 2012

La 31 decembrie 2012, indicatorul lichiditatii curente determinat in baza situatiilor financiare separate era 1,21, situandu-se la limita inferioara minima la care acest indicator este indeplinit, valoarea minima conform contractelor de imprumut BIRD 7181 si BERD 33354 fiind 1,2.

De la data incheierii acordurilor de imprumut si pana in prezent, Emitentul nu a primit nicio notificare de rambursare anticipata pentru neindeplinirea obligatiilor asumate, inclusiv in ceea ce priveste indicatorii financiari. Notificarile primite de la banci se refera doar la obligatiile curente asumate conform graficelor de rambursare stabilite initial.

Emitentul a primit in cursul anului 2013 scrisori de renuntare (*waiver*) din partea BIRD si respectiv BERD pentru neindeplinirea indicatorilor financiari aferenti acordurilor de finantare in cursul exercitiului financiar incheiat la 31 decembrie 2011.

Activitati principale

In conformitate cu Legea Energiei Electrice, serviciul de transport al energiei electrice are caracter de monopol natural si se asigura de catre un singur agent economic pe baza de licenta emisa de ANRE si concesiune a serviciului public de transport si al retelei de transport. Emitentul indeplineste functia de operator de transport pentru transportul energiei electrice, precum si functia de operator de sistem pentru serviciul de sistem pentru conducerea functionarii integrate a Sistemului Electroenergetic National. Emitentul desfasoara aceste activitati pe baza de tarife reglementate.

Activitatea Emitentului poate fi influentata de catre o serie de factori, dintre care cei mai importanti sunt cei legati de productia si consumul de energie electrica si de tarifele reglementate de catre ANRE, aceste componente avand o influenta directa asupra rezultatelor financiare ale Emitentului. De asemenea, modificarile facute in plan legislativ sunt de natura sa influenteze activitatea Emitentului.

Emitentul isi desfasoara activitatea sa principala in baza concesiunii acordate de catre MECMA si a Licentei nr. 161 din anul 2000, revizia 3/2009 pentru transportul de energie electrica si furnizarea serviciului de sistem al Sistemului National de Transport al Energiei Electrice, raspunzand de functionarea acestuia.

Potrivit Hotararii de Guvern nr. 627/2000 privind reorganizarea Companiei Nationale de Electricitate - S.A., Emitentul indeplineste functiile de operator de transport al Sistemului national de transport al energiei electrice, operator de sistem al Sistemului energetic national si operator comercial al pietei de energie electrica, desfasurand aceste activitati pe baza de licente acordate de Autoritatea Nationala de Reglementare in Domeniul Energiei conform legii, cu respectarea confidentialitatii datelor si informatiilor comerciale si tehnice rezultate din aceste operatiuni si desfasoara urmatoarele activitati principale in sectorul energiei electrice:

(i) transportul si dispecerizarea energiei electrice;

(ii) organizarea si administrarea pietei de energie electrica;

(iii) exploatarea interconexiunilor si tranzitul international al energiei electrice;

(iv) exploatarea si dezvoltarea sistemului de transport, telecomunicatii si tehnologii informatice, in corelare cu sistemele de producere si distributie;

(v) rularea programelor specializate de calcul pentru determinarea parametrilor de functionare optima a Sistemului Electroenergetic National;

(vi) formarea si perfectionarea personalului din sectorul energetic;

(vii) convenirea si efectuarea unor schimburi de energie electrica cu partenerii externi de interconexiune pentru evitarea dezechilibrelor de productie-consum.

Emitentul este operatorul national de transport si de sistem in conformitate cu prevederile Legii Energiei Electrice. Operatorul de transport si de sistem este definit ca persoana care detine, sub orice titlu, o retea electrica de transport si este titulara a unei licente de transport prin care raspunde de operarea, asigurarea intretinerii si, daca este necesar, dezvoltarea retelei de transport intr-o anumita zona si, acolo unde este aplicabila, interconectarea acesteia cu alte sisteme electroenergetice, precum si de asigurarea capacitatii pe termen lung a sistemului de a acoperi cererile rezonabile pentru transportul energiei electrice. Conform prevederilor Legii Energiei Electrice, operatorul de transport si de sistem desfasoara in principal urmatoarele activitati:

- presteaza serviciul public de transport pentru toti utilizatorii retelelor electrice de transport, in conditii nediscriminatorii, asigurand accesul la acestea oricarui solicitant in conditiile legii si evitand in special discriminarea in favoarea operatorilor economici afiliati, cu respectarea normelor si performantelor prevazute in reglementarile tehnice in vigoare;

- asigura capacitatea pe termen lung a retelei de transport de a satisface cererile rezonabile de transport de energie electrica si exploateaza, intretine, reabiliteaza si dezvolta in conditii economice reteaua de transport pentru a-i asigura siguranta, fiabilitatea si eficienta, cu respectarea normelor privind protectia mediului;

- garanteaza mijloacele adecvate pentru indeplinirea obligatiilor de serviciu public;

- contribuie la realizarea sigurantei in alimentarea cu energie electrica, prin asigurarea unor capacitati de transport adecvate si prin mentinerea fiabilitatii acestora;

- asigura gestionarea fluxurilor de energie in reteaua de transport, tinand seama de schimburile de energie cu alte sisteme interconectate;

- achizitioneaza serviciile tehnologice de sistem si califica producatorii si clientii dispecerizabili care furnizeaza servicii tehnologice de sistem, pe baza unei proceduri proprii, aprobata de autoritatea competenta;

- realizeaza schimbul de informatii cu alti operatori de transport si de sistem interconectati si cu alti operatori economici din sectorul energiei, cu respectarea reglementarilor ENTSO-E privind protocoalele de schimb de informatii, rapoartele, structura si procedurile de acces la bazele de date;

- asigura alocarea capacitatilor de interconexiune, colecteaza venituri rezultate din gestionarea congestiilor si efectueaza plati in temeiul mecanismului de compensare intre operatorii de transport si de sistem in conformitate cu art. 13 din Regulamentul (CE) nr. 714/2009, acordand si gestionand accesul tertilor si oferind explicatii motivate atunci cand refuza un astfel de acces, sub supravegherea ANRE;

- exploateaza, intretine si dezvolta instalatiile de masurare si contorizare a transferului de energie electrica prin retelele electrice de transport si la interfata cu utilizatorii retelelor electrice de transport care ii apartin, instalatiile de informatica si telecomunicatii din retelele electrice de transport aferente SEN;

- analizeaza si avizeaza indeplinirea conditiilor tehnice de racordare de catre utilizatorii retelelor electrice de transport, in conformitate cu prevederile reglementarilor tehnice in vigoare;

- asigura transmiterea rezultatelor masurarilor de energie electrica la operatorul pietei de energie electrica in vederea realizarii decontarii tranzactiilor din piata de echilibrare si a dezechilibrelor partilor responsabile cu echilibrarea, precum si accesul beneficiarilor serviciului de transport pentru verificarea grupurilor de masurare;

- realizeaza planificarea operationala si conducerea operativa a SEN la nivel central si teritorial pe baza prognozei proprii, conform reglementarilor legale in vigoare, acordand prioritate instalatiilor de producere care utilizeaza surse regenerabile de energie sau care produc energie electrica in cogenerare de inalta eficienta, in masura in care functionarea sigura a retelei nationale de energie electrica permite acest lucru;

- autorizeaza personalul care realizeaza conducerea operativa, conform reglementarilor in vigoare;

- culege, inregistreaza si arhiveaza datele statistice privind functionarea SEN;

- elaboreaza si supune aprobarii autoritatii competente normele tehnice si reglementarile specifice necesare pentru realizarea activitatii de conducere operativa, cu consultarea participantilor la piata de energie electrica;

- elaboreaza, in conditiile legii, planul de aparare a SEN impotriva perturbatiilor majore;

- elaboreaza studii, programe si lucrari privind dezvoltarea SEN;

- elaboreaza si supune aprobarii autoritatii competente regulile privind managementul congestiilor, inclusiv pe capacitatile de interconexiune, precum si normele de atribuire a capacitatilor de interconexiune;

- organizeaza si administreaza piata de echilibrare a energiei electrice

De asemenea, Emitentul poate desfasura in mod complementar si alte activitati conexe obiectului sau principal de activitate, in conformitate cu legislatia in vigoare si cu statutul sau, cu conditia ca functionarea in siguranta a sistemului energetic national sa nu fie afectata.

Operatorul de transport si de sistem poate sa participe la tranzactionarea energiei electrice numai pentru acoperirea consumului in retelele electrice proprii si in locurile de consum care ii apartin si, de asemenea, pentru mentinerea echilibrului productie-consum, prin operatiuni de vanzare-cumparare in piata de echilibrare sau prin operatiuni de vanzare-cumparare cu alti operatori de transport din tarile vecine, conform reglementarilor in vigoare si normelor ENTSO-E.

Transportul energiei electrice

Serviciul de transport al energiei electrice consta in asigurarea transportului de energie electrica activa intre doua sau mai multe puncte ale RET in SEN, cu respectarea normelor de continuitate, siguranta si calitate, cu asigurarea conditiilor tehnice si mentinerea parametrilor de functionare ai RET, si se realizeaza prin intermediul a opt sucursale cu sediul in Bucuresti, Bacau, Cluj-Napoca, Craiova, Constanta, Pitesti, Sibiu si Timisoara.

Serviciul de transport este considerat serviciu public si se asigura de catre Emitent in conditii nediscriminatorii pentru toti utilizatorii RET. Beneficiarii serviciului de transport sunt, potrivit art 3 din Ordinul ANRE nr. 54/2013 privind aprobarea Contractului-cadru pentru prestarea serviciului de transport, a serviciilor de sistem şi a serviciilor prestate de operatorul pieţei de energie electrică participanţilor la piaţa angro de energie electrică, între Compania Naţională de Transport al Energiei Electrice "Transelectrica" - S.A. şi beneficiar ("**Ordinul ANRE nr. 54/2013**"), producatorii de energie electrica cu putere instalata mai mare de 5 MW, operatorii de distributie pentru CPT (Consum Propriu Tehnologic), furnizorii de enegie electrica pentru energia electrica vanduta clientilor finali, clientii finali cu drept de contractare directa, furnizorii si producatorii pentru energia electrica exportata. Serviciul este prestat in baza tarifului de transport, aflat sub incidenta reglementarilor ANRE. Emitentul are incheiate contracte cu toti participantii la piata mentionati mai sus in baza contractului cadru reglementat prin Ordinul ANRE nr. 54/2013.

In functionarea RET exista anumite pierderi tehnice de electricitate ale retelei care trebuie sa fie acoperite de catre Emitent. Aceste pierderi se acopera prin achizitia de catre Emitent a unei cantitati de electricitate, pe termen lung si zilnic, pe fiecare interval orar, in baza unor prognoze tehnice. Pana in anul 2012, aceste cantitati de energie electrica s-au achizitionat de la producatorii indicati de catre autoritatea competenta la preturile stabilite reglementat. Incepand cu anul 2012, aceste cantitati de energie electrica se achizitioneaza de catre Emitent in conditii reglementate, respectiv de pe piata concurentiala in conditiile pietei respective.

Tarifele pentru transportul energiei electrice si servicii de sistem

Principalele venituri cu impact asupra profitabilitatii realizate de catre Emitent provin pe de-o parte, din prestarea serviciilor de transport si a serviciilor de sistem functionale, in baza tarifelor reglementate, iar pe de alta parte din alte activitati reglementate (rezultate din derularea procesului pentru alocarea prin licitatie a capacitatilor de interconexiune) si din alte prestatii (avand o pondere mica in total). Mecanismul de compensare a utilizarii retelei intre OTS europeni poate genera atat venituri, cat si cheltuieli.

Tariful pentru transportul energiei electrice

Activitatea de transport al energiei electrice este o activitate cu caracter de monopol. Tarifele practicate de Emitent pentru serviciile de transport si de sistem sunt stabilite de ANRE, conform Ordinului 52/2012 pentru aprobarea tarifului mediu pentru serviciul de transport, a tarifului pentru serviciul de sistem, a tarifului pentru serviciile prestate de operatorul pietei centralizate participantilor la pietele administrate de acesta si a tarifelor zonale aferente serviciului de transport, practicate de operatorii economici din cadrul sectorului energiei electrice, cu modificarile ulterioare.

Alocarea capacitatilor de interconexiune

In cadrul activitatilor pe piata angro de energie electrica, Emitentul desfasoara activitatile de alocare prin licitatie a capacitatilor de interconexiune participantilor la piata interesati de operatiuni de export-import de energie electrica. In scopul desfasurarii acestei activitati, Emitentul are incheiate contracte de alocare de capacitati cu participantii la piata, pe baza carora acestia au dreptul de a se inscrie si participa la licitatiile de alocare organizate de catre Emitent. Veniturile din aceasta activitate se inregistreraza in contul de profit si pierderi al Emitentului.

Cogenerarea de inalta eficienta

Incepand cu 1 aprilie 2011, Emitentul este administratorul schemei de sprijin pentru promovarea cogenerarii de inalta eficienta pe baza cererii de energie termica utila, implementata de catre Statul Roman. Obiectivul acestei scheme de sprijin este promovarea sistemelor de producere a energiei electrice in congenerare de inalta eficienta, avand avantajul producerii de energie cu emisii poluante reduse. Scopul este de a facilita accesul pe piata a sistemelor de producere in cogenerare de inalta eficienta prin acordarea unui bonus de cogenerare, in conditiile in care costurile de productie a energiei electrice si a energiei termice in centralele de cogenerare sunt superioare preturilor de piata ale celor doua forme de energie. Schema este destinata producatorilor de energie electrica si

termica ce detin sau exploateaza comercial centrale de cogenerare de inalta eficienta, in scopul stimularii efectuarii de investitii noi in sisteme de cogenerare precum si retehnologizarii centralelor existente.

ANRE aproba periodic valorile bonusurilor de referinta, pe megawatt ora de energie electrica produsa si livrata in retea din centrale de cogenerare de inalta eficienta. Beneficiarii sunt producatori care indeplinesc anumite criterii stabilite de catre ANRE. Fondurile necesare acordarii bonusului sunt asigurate prin colectarea lunara a unei contributii de catre Emitent de la furnizorii de energie electrica. Contributia este stabilita de ANRE, pe fiecare kilowatt ora de energie electrica consumata de toti consumatorii de energie electrica, precum si de furnizorii care exporta energie electrica.

Acest segment de activitate nu influenteaza contul de profit si pierdere al Emitentului, acesta colectand contributia pentru cogenerarea de inalta eficienta de la furnizorii consumatorilor de energie electrica, in scopul platii bonusului la producatorii de energie electrica si termica in cogenerare de inalta eficienta.

Serviciile de sistem

Serviciul de sistem consta in conducerea prin dispecer a functionarii SEN pentru mentinerea nivelului de siguranta in functionare a sistemului electroenergetic precum si a calitatii energiei electrice.

Conform prevederilor Codului Tehnic al Retelei Electrice de Transport, serviciul de sistem este realizat in beneficiul tuturor utilizatorilor retelelor electrice de transport cu scopul de a asigura:

(a) functionarea in siguranta a SEN;

(b) functionarea eficienta a pietei de energie;

(c) mentinerea in permanenta a parametrilor normati ai energiei electrice la toti participantii la piata;

(d) restaurarea functionarii SEN dupa un colaps total sau al unei zone.

Activitatea de sistem se realizeaza prin utilizarea sistemelor de conducere prin dispecer proprii (ansamblul instalatiilor si echipamentelor, utilizate de centrul de dispecer pentru indeplinirea functiilor sale).

Pentru asigurarea managementului SEN, Emitentul utilizeaza resurse proprii denumite servicii de sistem functionale si resurse achizitionate constand in servicii de sistem tehnologice achizitionate de regula de la producatori de energie electrica.

Conform Ordinului ANRE nr. 20/2007 de aprobare a metodologiei de stabilire a tarifelor pentru serviciul de sistem, cu modificarile ulterioare, venitul aferent serviciului de sistem se obtine de catre Emitent prin aplicarea tarifului pentru serviciul de sistem furnizorilor/producatorilor de energie electrica pentru cantitatile de energie electrica furnizata/consumata din retea si operatorilor de distributie pentru cantitatile de energie electrica achizitionate pentru acoperirea consumului propriu tehnologic.

Serviciile de sistem tehnologice sunt achizitionate pe baza de contract, de regula, de la producatori, la cererea Emitentului, pe baza unei proceduri stabilite de catre ANRE, pentru mentinerea nivelului de siguranta in functionare al SEN, precum si a calitatii energiei transportate la parametrii ceruti de legislatia in vigoare.

Serviciile de sistem functionale reprezinta serviciile de dispecerizare furnizate de Emitent si constau in planificarea si conducerea operationala a SEN, precum si celelalte activitati prestate de Emitent in scopul echilibrarii in timp real a productiei cu consumul.

Tarifele aplicabile pentru serviciile de transport al energiei electrice si pentru serviciile de sistem

Tip serviciu	**Tarif [lei/MWh, fara TVA]**
Servicii de transport	21,16
Servicii de sistem, din care:	13,42
- *Servicii de sistem functionale*	*1,14*
- *Servicii de sistem tehnologice*	*12,28*
Administrare piata angro	0,37

Sursa: Ordinul ANRE nr. 52/2012 privind aprobarea tarifului mediu pentru serviciul de transport, a tarifului pentru serviciul de sistem, a tarifului practicat de operatorul pietei de energie electrica si a tarifelor zonale aferente serviciului de transport, practicate de operatorii economici din cadrul sectorului energiei electrice, astfel cum a fost modificat prin Ordinul ANRE nr. 58/2013

Operatorul pietei de echilibrare

In concordanta cu prevederile Codului Comercial al Pietei Angro de Energie Electrica, piata de echilibrare a fost introdusa si a inceput sa functioneze in Romania in iulie 2005. Scopul pietei de echilibrare este de a echilibra productia si consumul de energie electrica si de a imbunatati precizia previziunilor facute in acest scop de toti participantii la piata.

Operatorul pietei de echilibrare, Emitentul, este responsabil pentru inregistrarea participantilor la piata de echilibrare, colectarea si verificarea ofertelor precum si pentru realizarea calculelor de cantitati necesare decontarii tranzactiilor aferente pietei de echilibrare. Emitentul, in calitate de OTS, este partea contractanta pentru fiecare participant la piata de echilibrare, in toate tranzactiile incheiate in cadrul acesteia. OTS cumpara si/sau vinde energia electrica activa de la/catre participantii la piata detinatori de unitati/consumuri dispecerizabile in scopul compensarii abaterilor de la valorile programate ale productiei si consumului de energie electrica. OTS este responsabil din punct de vedere comercial cu facturarea pietei de echilibrare pe baza decontarii intocmite de catre OPCOM.

Mentenanta RET

Pentru respectarea conditiilor de calitate a serviciilor impuse de Codul Tehnic al RET, Standardul de performanta pentru serviciile de transport si de sistem ale energiei electrice si de Licenta de Operator de Transport si Sistem acordata Emitentului, Emitentul deruleaza un program riguros de mentenanta pentru a mentine starea tehnica a instalatiilor din componenta RET.

Programul de mentenanta are ca principal obiectiv cresterea sigurantei in functionare a RET, in vederea evitarii unor situatii care pot conduce la evenimente accidentale nedorite atat pentru retelele electrice cat si pentru populatie sau mediu.

Mentenanta minora este reprezentata de inspectii tehnice, revizii tehnice si reparatii de mica amploare rezultate in urma acestora, precum si reparatiile cauzate de evenimente accidentale - incidente ori de prevenire a acestora, care presupun abilitati tehnice ridicate si organizare corespunzatoare in teritoriu. Mentenanta minora se realizeaza prin intermediul Smart, filiala detinuta integral de catre Emitent si creata special pentru acest gen de servicii/lucrari. Smart executa/presteaza lucrari/servicii de mentenanta pentru Transelectrica, pe baze contractuale, conform legii, incepand cu anul 2001.

Lucrarile de mentenanta majora (lucrari de reparatii capitale) sunt efectuate pe baze contractuale, prin proceduri concurentiale, conform legii, de catre societati specializate si atestate conform legislatiei in vigoare.

Pentru programarea si planificarea serviciilor/lucrarilor, avand in vedere prioritatile stabilite, departamentul specializat al Emitentului elaboreaza programe de servicii/lucrari de mentenanta pe termen scurt, mediu si lung, urmarind incadrarea in resursele alocate.

Sunt cuprinse, cu prioritate, urmatoarele obiective:

- prioritizarea lucrarilor care conduc la marirea gradului de siguranta in exploatare a instalatiilor;
- finalizarea lucrarilor contractate in anul precedent;
- corelarea realizarii lucrarilor de mentenanta cu lucrarile de retehnologizare/modernizare.

Programul anual de mentenanta este propus de sucursalele de transport, fiind fundamentat prin aplicarea unor metodologii specifice si definitivat pe baza situatiei concrete din sucursala si a experientei in ceea ce priveste derularea lucrarilor de mentenanta/investitii in cadrul instalatiilor gestionate, cu aplicarea normelor tehnice in vigoare.

Programele anuale de mentenanta si investitii si Programul anual de retrageri din exploatare se stabilesc si se valideaza impreuna cu compartimentele/functiile implicate, printr-un proces iterativ.

Intrucat s-a evidentiat necesitatea existentei unui flux unic si transparent de date si informatii privitoare la activitatea de mentenanta, care sa puna la dispozitie toate datele disponibile si facilitati de control al calitatii acestora, pentru activitatea de mentenanta s-a creat o baza de date specifica si un sistem informational pentru gestionarea, optimizarea si coordonarea tuturor actiunilor de mentenanta.

Principalele activitati desfasurate de filialele Emitentului

Filialele Emitentului sunt persoane juridice romane, organizate ca societati pe actiuni si care desfasoara activitati adiacente obiectului principal de activitate al Emitentului, respectiv:

- OPCOM are drept scop administrarea pietei de energie electrica;
- Smart presteaza in principal serviciile de mentenanta pentru sistemul de transport-dispecer, realizand revizii si reparatii ale echipamentelor primare si secundare din retelele electrice, prestari de servicii in domeniul energetic, microproductie de echipamente electrice etc., in conditiile functionarii in siguranta a SEN,;
- Formenerg are ca activitate principala formarea profesionala initiala si continua a personalului din sectorul energetic;
- Teletrans asigura, in principal, servicii de telecomunicatii si tehnologia informatiei pentru conducerea operationala (prin dispecer) a SEN si pentru necesitati interne ale Emitentului;
- Icemenerg presteaza servicii in domeniul centralelor termoelectrice, statiilor si retelelor electrice si are ca activitate principala cercetarea stiintifica, asistenta tehnica si service in domeniile mentionate;
- Icemenerg Service are ca obiect principal de activitate productia de aparate pentru distributia energiei electrice si comanda echipamentelor energetice.

La fiecare dintre cele sase filiale Emitentul are calitatea de actionar unic, fiind prin urmare detinatorul tuturor drepturilor de vot in cadrul adunarii generale a actionarilor. Principala sursa de venituri pentru unele dintre filialele Emitentului este reprezentata de derularea contractelor incheiate intre acestea si Emitent.

Licente specifice pietei de energie detinute de Emitent

Emitentului i-a fost acordata de catre ANRE licenta nr. 161 pentru transportul de energie electrica si furnizarea serviciului de sistem acordata Emitentului prin Decizia nr. 865/22.12.2000 si modificata prin Decizia nr. 784/25.10.2002, prin Decizia nr. 1151/27.09.2005 si prin Decizia nr. 867/30.04.2009 (ultima revizuire) ("**Licenta**").

In data de 27 septembrie 2005, prin Decizia nr. 1150/27.09.2005 a ANRE, in conformitate cu Legea energiei electrice nr. 318/2003 si cu Regulamentul pentru acordarea licentelor si autorizatiilor in sectorul energiei electrice, aprobat prin Hotararea Guvernului nr. 540/2004, s-a abrogat Decizia 866/22.12.2000 prin care s-a acordat Emitentului Licenta nr. 162 pentru dispecerizarea energiei electrice. La aceeasi data, prin Decizia nr. 1151/27.09.2005, a fost modificata Licenta nr. 161 pentru transportul de energie electrica acordata Emitentului.

In calitate de operator de transport si de sistem si in baza Licentei nr. 161/2000 (modificata prin Decizia ANRE nr. 867/30.04.2009) pentru transportul de energie electrica si furnizarea serviciului de sistem, Emitentul asigura:

- Gestionarea, exploatarea, mentenanta, modernizarea si dezvoltarea:
    - retelei electrice de transport, inclusiv a capacitatilor de interconexiune a SEN cu alte sisteme electroenergetice vecine,
    - sistemelor de dispecerizare,

- sistemelor de masurare si contorizare a transferului de energie electrica prin reteaua electrica de transport si la interfata cu utilizatorii acesteia, in conformitate cu Codul de masurare a energiei electrice,

- infrastructurii informatice si de telecomunicatii, necesare desfasurarii activitatilor ce fac obiectul Licentei.

- Reglementarea si coordonarea serviciilor de racordare la reteaua electrica de transport, analiza si avizarea indeplinirii conditiilor tehnice de racordare de catre utilizatorii acestei retele electrice.

- Planificarea operationala, programarea operationala si comanda operationala, in cadrul conducerii prin dispecer a SEN, avand ca scop conducerea functionarii integrate a SEN, pentru satisfacerea consumului de energie electrica in conditii de siguranta si calitate.

- Stabilirea, contractarea si gestionarea serviciilor de sistem tehnologice.

- Indeplinirea tuturor atributiilor specifice care ii revin in calitate de:

  - operator al pietei de echilibrare,

  - operator de masurare pe piata angro de energie electrica,

  - operator al pietei centralizate pentru alocarea capacitatilor de interconexiune internationala, in conformitate cu prevederile Codului Tehnic al Retelei Electrice de Transport, Codului Comercial al Pietei Angro de Energie Electrica si Codului de masurare a energiei electrice.

- Coordonarea activitatilor de import-export sau de tranzit de energie electrica si alocarea capacitatilor de interconexiune conform reglementarilor in vigoare.

- In desfasurarea activitatilor autorizate prin Licenta, Emitentul are ca obiectiv realizarea si mentinerea sigurantei functionarii SEN in ansamblu si indeplinirea atributiilor in cadrul pietei angro de energie electrica in scopul mentinerii in permanenta a echilibrului productie-consum.

In conformitate cu aceasta licenta si legislatia in vigoare, Emitentul este unicul prestator al serviciului public de transport al energiei electrice precum si al serviciului de sistem. Licenta a fost acordata la 22 decembrie 2000 si este valabila pe o perioada de 25 ani. ANRE poate retrage Licenta, conform conditiilor mentionate in aceasta.

Aspecte privind certificarea Emitentului ca operator de transport si de sistem

Obligatia de certificare a unei societati ca operator de transport si de sistem si conditiile aferente sunt prevazute la nivelul UE in Directiva nr. CE/72/2009 a Parlamentului European si a Consiliului si in Regulamentul nr. 714/2009 al Parlamentului European si al Consiliului. Aceste cerinte au fost transpuse in legislatia nationala prin Legea Energiei Electrice. Avand in vedere necesitatea respectarii principiilor separarii calitatii de actionar la operatorii economici care desfasoara activitatea de producere si furnizare a electricitatii, pe de o parte, de calitatea de actionar la operatorii economici de transport al electricitatii, pe de alta parte, prin Ordonanta de Urgenta a Guvernului nr. 18/2013 a fost desemnat Ministerul Finantelor Publice sa exercite, in numele Statului Roman, calitatea de actionar al Emitentului, in locul Ministerului Economiei.

Conform prevederilor art. 31 din Legea Energiei Electrice, operatorul de transport si de sistem trebuie sa fie certificat de catre ANRE. Dupa aparitia Ordonantei de Urgenta a Guvernului nr. 18/2013 si in termenul legal prevazut de Legea Energiei Electrice, Emitentul a depus la ANRE solicitarea de certificare impreuna cu documentatia necesara.

Ca urmare a primirii cererii operatorului de transport si de sistem, ANRE trebuie sa emita o decizie de certificare preliminara in termen de maximum 4 luni de la data inregistrarii cererii operatorului de transport si sistem, care se notifica Comisiei Europene, insotita de documentatia aferenta. Desemnarea operatorului de transport si de sistem in calitate de operator de sistem independent se aproba de catre Comisia Europeana ca urmare a comunicarii de catre ANRE a operatorului economic certificat, dupa incheierea procedurii de

certificare. In termen de doua luni de la emiterea avizului de catre Comisia Europeana, ANRE adopta decizia finala cu privire la certificare, pe care o publica impreuna cu avizul Comisiei Europene. In situatia in care Comisia Europeana nu emite un aviz in termen de doua luni de la primirea solicitarii, se poate considera ca nu exista obiectiuni privind decizia ANRE.

La data de 2 august 2013, ANRE a emis Decizia nr. 2213/2013 privind certificarea preliminara a Emitentului ca operator de transport si de sistem al SEN. In termen de 6 luni de data deciziei sus-mentionate Emitentul are obligatia sa se conformeze obligatiilor prevazute de art. 34 din Legea Energiei Electrice.

La data de 14 octombrie 2013 Comisia Europeana a emis avizul sau asupra certificarii preliminare, impreuna cu anumite recomandari care vizeaza, in principal, aspecte ce urmeaza a fi implementate prin modificari aduse Legii Energiei Electrice si Ordonantei de Urgenta a Guvernului nr. 18/2013. Conform prevederilor Regulamentului nr. 714/2009, ANRE urmeaza sa emita decizia finala de certificare in termen de doua luni. Procesul de certificare finala nu afecteaza functionarea curenta a Emitentului ca OTS.

Aspecte privind Licenta de transport – Regimul RET

Exista unele neconcordante intre reglementarile incluse in Contractul de concesiune, Licenta de transport si prevederile legale aplicabile in ceea ce priveste regimul bunurilor necesare desfasurarii activitatii de transport al energiei electrice.

Regimul juridic al retelei de transport a energiei electrice si al bunurilor aferente este reglementat potrivit Contractului de concesiune si reglementarilor legale aplicabile.

Astfel, prevederile Licentei de transport potrivit carora, in cazul in care la incetarea Licentei de transport, ANRE desemneaza un alt titular de licenta pentru a prelua activitatea, Emitentul va trebui sa-i puna la dispozitie, printre altele, „activele aflate in posesia sa" care sunt necesare indeplinirii neintrerupte a obligatiilor din Licenta de transport, trebuie sa fie implementate in corelare cu prevederile relevante ale Contractului de concesiune si legislatiei aplicabile.

Din aceasta perspectiva se poate considera ca prevederile Licentei de transport trebuie sa fie corelate cu prevederile legale privind concesiunea bunurilor proprietate publica si cu Contractul de concesiune, ANRE, in calitate de emitent al Licentei de transport, neavand atributii in stabilirea drepturilor de proprietate sau folosinta asupra retelei de transport a energiei electrice si bunurilor aferente acesteia, respectiv prevederile licentei nu pot fi implementate in lipsa unui cadru legal si contractual.

Pe de alta parte, prevederile Licentei de transport cu privire la bunurile exploatate in desfasurarea activitatii de transport al energiei electrice trebuie sa fie in permanenta corelate cu actele aditionale la Contractul de concesiune prin care se actualizeaza lista bunurilor proprietate publica acordate in concesiune. In prezent, aceasta nu este corelata cu actele aditionale la Contractul de concesiune.

Concesiunea retelei electrice de transport al energiei electrice si a terenurilor pe care aceasta este amplasata

In primul rand, potrivit Legii Energiei Electrice, reteaua electrica de transport al energiei electrice este proprietatea publica a Statului Roman, iar terenurile pe care se situeaza retelele electrice de transport existente la intrarea in vigoare a Legii Energiei Electrice sunt si raman in proprietate publica a Statului Roman pe durata de existenta a retelei, exceptie facand terenurile si componentele de retea electrica de transport pentru care operatorul de transport si de sistem a dobandit dreptul de proprietate, in conditiile legii. Potrivit aceleiasi Legi a Energiei Electrice, reteaua electrica de transport este definita ca fiind reteaua electrica de interes national si strategic cu tensiunea nominala mai mare de 110 kV.

Emitentul a incheiat cu MECMA Contractul de concesiune a retelei electrice de transport al energiei electrice si a terenurilor pe care aceasta este amplasata, in data de 29 iunie 2004. Contractul de concesiune a fost modificat ulterior prin 7 acte aditionale, ultimul act aditional fiind datat 14 februarie 2013. avand ca obiect actualizarea inventarului bunurilor acordate in concesiune cu scopul de a reflecta prevederile HG nr. 984/2012 si HG 1009/2012 privind modificarea si completarea anexei nr. 7 la HG nr. 1.705/2006 pentru aprobarea inventarului centralizat al bunurilor din domeniul public al statului, concesionate Companiei Nationale de Transport al Energiei Electrice "Transelectrica" - S.A., drept urmare a inventarierii anuale pe anul 2011 si a reevaluarii activelor la 31 decembrie 2011.

Contractul de concesiune are ca obiect exploatarea retelei electrice de transport al energiei electrice – RET – si a terenurilor pe care aceasta este amplasata, stabilindu-se categoriile de bunuri ale concesiunii: bunuri de retur, bunuri de preluare si bunuri proprii.

In baza Contractului de concesiune, Emitentul detine dreptul de a exploata in mod direct, pe riscul si raspunderea sa, bunurile ce fac obiectul concesiunii in configuratia acestora la momentul incheierii contractului sau a aceleia pe care o va avea prin realizarea de lucrari de investitii in conditiile stabilite prin Contractul de concesiune.

Contractul de concesiune prevede expres ca reteaua de transport al energiei electrice se afla in proprietatea publica a Statului Roman, bunurile ce constituie obiectul concesiunii fiind prezentate in anexa 1 la Contractul de concesiune (anexa 1 a fost modificata prin actele aditionale subsecvente la Contractul de concesiune). Orice reabilitare, modernizare sau dezvoltare adusa bunurilor concesionate urmeaza a fi incorporata in reteaua de transport al energiei electrice si considerata parte integranta din aceasta si va reveni concedentului (i.e. Statului Roman) la data incetarii Contractului de concesiune in calitate de bunuri de retur. In vederea asigurarii continuitatii serviciului public de transport al energiei electrice, Contractul de concesiune include prevederi relevante cu privire la regimul juridic aplicabil bunurilor ce fac obiectul concesiunii, cat si cel al bunurilor ce vor rezulta din concesiune sau care sunt folosite in desfasurarea serviciului de transport al energiei electrice.

Emitentul are obligatia de a plati o redeventa de 1‰ din valoarea veniturilor anuale realizate din activitatea de transport al energiei electrice calculata in functie de cantitatile efectiv transportate. Plata redeventei se va efectua trimestrial, in a doua jumatate a lunii urmatoare trimestrului incheiat, cel tarziu pana la data de 25 a primei luni a trimestrului urmator.

Contractul de concesiune este incheiat pe o durata de 49 de ani incepand cu data semnarii si poate fi prelungit pentru o perioada egala cu cel mult jumatate din durata initiala.

Aspecte privind Contractul de concesiune

1. Concesionarea serviciului de transport al energiei electrice

Contractul de concesiune nu reglementeaza, in mod expres, concesionarea serviciului public de transport al energiei electrice. Conform prevederilor Legii nr. 219/1998 privind regimul concesiunilor si celor continute in Legea energiei electrice nr. 318/2003 in vigoare la acel moment, fac obiectul concesiunii atat bunurile proprietate publica cat si serviciile publice de interes national sau local (dupa caz). HG nr. 886/2004 pentru aprobarea concesiunii nu face referire la aprobarea concesiunii serviciului de interes public de transport al energiei electrice.

Legea energiei electrice nr. 318/2003 stabilea ca exploatarea comerciala a capacitatilor de transport al energiei electrice reprezinta o activitate de interes public care poate face obiectul unei concesiuni energetice care reglementeaza conditiile de exploatare comerciala a bunurilor proprietate publica a Statului Roman si de realizare a activitatilor/serviciilor publice.

Mentionam insa ca, potrivit unor prevederi ale Contractului de concesiune, Emitentul are dreptul de a exploata bunurile date in concesiune, dreptul de a incasa contravaloarea tarifului de transport si tranzit, iar redeventa este stabilita prin raportare la venitul anual realizat din activitatea de transport. Aceste aspecte pot fi interpretate in sensul ca obiectul concesiunii a avut de asemenea in vedere si serviciul de transport al energiei electrice.

2. Atribuirea directa a Contractului de Concesiune

Contractul de concesiune a fost atribuit direct conform prevederilor Legii nr. 219/1998 privind regimul concesiunilor (in forma in vigoare la data semnarii Contractului de concesiune), precum si HG 886/2004. Potrivit legii, atribuirea directa era permisa in cazul societatilor comerciale sau companiilor nationale ori societatilor nationale, infiintate prin reorganizarea regiilor autonome care au avut in administrare bunurile, activitatile ori serviciile in cauza. Contractul de concesiune se incheie cu autoritatea concedenta competenta pe o durata care se stabileste prin hotarare a Guvernului sau a consiliului judetean ori local de infiintare a societatii comerciale respective. In acest context se poate considera ca Emitentul este o societate rezultata in mod indirect din reorganizarea unei regii autonome.

3. Intrarea in vigoare a Contractului de Concesiune

Conform Legii energiei electrice nr. 318/2003 (in vigoare la momentul semnarii Contractului de concesiune) contractul de concesiune a bunurilor proprietate publica/serviciilor publice de interes national din domeniul energiei electrice intra in vigoare la data publicarii acestuia in Monitorul Oficial, Partea I. Potrivit aceleiasi legi, cadrul general privind regimul juridic al contractelor de concesiune, procedurile pentru acordarea concesiunilor, precum si continutul-cadru al caietului de sarcini sunt elaborate de autoritatea concedenta si se aproba prin hotarare a Guvernului.

Prin HG nr. 886/2004 publicata in Monitorul Oficial la data de 15 iunie 2004 s-a aprobat concesionarea, pe o durata de 49 de ani, a bunurilor apartinand domeniului public al Statului Roman ce fac parte din reteaua nationala de transport al energiei electrice, astfel cum acestea erau prevazute in anexele la HG nr. 15/2004 pentru aprobarea inventarelor bunurilor din domeniul public al Statului Roman, prin atribuire directa catre Emitent, care indeplineste functiile de operator de transport al Sistemului national de transport al energiei electrice, operator de sistem al Sistemului energetic national si operator comercial al pietei de energie electrica.

Contractul de concesiune a fost ulterior aprobat prin Ordinul nr. 328/9.05.2006 al Ministrului Economiei, ordin prin care s-au aprobat si primele doua acte aditionale la contract.

Desi Legea nr. 318/2003 prevede ca intrarea in vigoare a contractului de concesiune are loc la data publicarii in Monitorul Oficial, acesta nu a fost publicat ca atare, ci numai ordinul de aprobare. Ulterior Ordinului 328/2006, celelalte acte aditionale la Contractul de concesiune nu au mai fost aprobate prin ordine publicate in Monitorul Oficial.

Cu privire la actele aditionale la Contractul de concesiune, acesta prevede ca orice modificare si/sau completare a contractului se face prin act aditional, incheiat cu acordul partilor contractante. Astfel, in timp ce primele 2 acte aditionale au fost de asemenea aprobate prin Ordinul nr. 328/9.05.2006, actele aditionale subsecvente au fost incheiate prin acordul partilor, conform prevederilor din contractul de concesiune.

Contracte privind energia electrica

In desfasurarea activitatilor sale, Emitentul incheie contracte considerate ca fiind specifice industriei de energie electrica comerciale reglementate, incheiate in cursul activitatii obisnuite a Emitentului.

Contractele comerciale reglementate incheiate de Emitent includ:

- contracte reglementate incheiate in vederea desfasurarii activitatilor de transport al energiei electrice/furnizare a serviciilor de sistem/administrarea pietelor centralizate de energie electrica,
- contracte reglementate incheiate in contextul administrarii de catre Emitent a unor scheme de sprijin pentru producerea de energie electrica in anumite conditii (respectiv in cogenerare de inalta eficienta),
- contracte de investitii si/sau de racordare la RET incheiate in contextul exploatarii RET de catre Emitent, pentru realizarea de retehnologizari, reparatii, implementarea de proiecte de investitii, precum si pentru racordarea utilizatorilor la RET.

Compania incheie si alte tipuri de contracte, ca de exemplu contracte de cercetare-dezvoltare.

De asemenea, Emitentul incheie contracte de asociere/acorduri/memorandumuri de intelegere cu diverse entitati din alte state, fie in vederea cooperarii generale in diverse domenii ale energiei electrice, fie pentru asigurarea interconectarii SEN cu sistemele electroenergetice din tarile vecine, fie pentru participarea in diverse proiecte transnationale. Astfel de asocieri/acorduri/memorandumuri de intelegere pot fi considerate ca fiind specifice industriei de energie electrica, cu diferenta ca nu fac parte din activitatea curenta a Emitentului.

Contracte reglementate

In desfasurarea activitatilor de transport al energiei electrice/furnizare a serviciilor de sistem/administrarea pietelor centralizate de energie electrica (inclusiv serviciul de tranzit), Emitentul incheie urmatoarele categorii principale de contracte reglementate legate de prestarea serviciului de transport si sistem:

- Contracte de transport al energiei electrice si pentru prestarea serviciului de sistem, care includ si prestarea serviciilor de catre operatorul comercial participantilor la piata angro de energie electrica;

- Contracte pentru alocarea capacitatilor de interconexiune;

- Contracte pentru achizitionarea serviciilor de sistem tehnologice;

- Conventii pentru participarea la piata de echilibare/asumarea responsabilitatii echilibrarii.

De asemenea, Emitentul administreaza schema de sprijin pentru producerea energiei electrice si termice in cogenerare de inalta eficienta, context in care Emitentul incheie conventii si contracte specifice. Emitentul are calitatea de emitent al certificatelor verzi pentru schema de sprijin prin certificate verzi pentru producerea energiei electrice din surse regenerabile de energie.

Potrivit legislatiei aplicabile si licentei pentru transportul energiei electrice si furnizarea serviciului de sistem nr. 161/2000, cu reviziile ulterioare, Emitentul nu are dreptul de a efectua tranzactii cu energie electrica, cu exceptia cazului in care acest lucru este necesar pentru: (a) a acoperi consumul propriu tehnologic aferent retelei electrice de transport; (b) a elimina restrictiile de sistem interne sau pe liniile de interconexiune si de a compensa abaterile de la valorile programate ale productiei si consumului de energie electrica in cadrul SEN, prin cumparare si/sau vanzare de energie electrica activa de la/catre partile responsabile cu echilibrarea, respectiv participantii la piata de echilibrare; (c) a face schimb in natura, de energie electrica, cu sistemele electroenergetice vecine, in scopul intrajutorarii.

In plus fata de cele de mai sus, Emitentul are obligatia de a aplica in contractele reglementate specifice industriei de energie electrica pe care le incheie tarifele reglementate aprobate de catre ANRE in mod periodic.

Piete principale

Capacitatea de producere a energiei electrice in Romania

Romania dispune de o gama diversificata, dar redusa cantitativ de resurse de energie primara fosile si minerale: titei, gaze natural, carbune, minereu de uraniu, precum si de un important potential valorificabil de resurse regenerabile.

Din punctul de vedere al tehnologiei de producere a energiei electrice, in SEN sunt puse in functiune la acest moment cinci tipuri principale de grupuri generatoare: hidroelectrice, termoelectrice clasice, nuclearelectrice, eoliene si fotovoltaice. Astfel:

- cele doua grupuri nucleare din sistem sunt unitatile nucleare de 707 MW/unitate de la Cernavoda (prima unitate fiind pusa in functiune in 1996, iar ce-a de-a doua unitate in 2007);

- grupuri hidroelectrice cu puteri unitare de la valori mai mici de 1 MW, pana la 194,4 MW (puterea instalata dupa reabilitarea grupurilor din Centrala Hidroelectrica Portile de Fier I);

- grupuri termoelectrice clasice cu un domeniu larg de variatie a puterii unitare instalate: de la cativa MW, pentru unele grupuri ale autoproducatorilor, pana la 330 MW, puterea unitara a grupurilor de condensatie pe lignit din centralele Rovinari si Turceni;

- pe langa grupurile termoelectrice clasice au fost instalate si grupuri termoelectrice cu ciclu combinat, (cel mai mare grup din sistem (i.e. un ansamblu de trei generatoare din care doua turbine pe gaz si o turbina pe abur), cu o putere instalata de 885 MW, apartine Petrom SA);

- grupuri eoliene cu puteri unitare mai mici de 1 MW sau mai mari de 1 MW (cel mai mare ansamblu de centrale electrice eoliene, cu o putere instalata de 600 MW, apartine grupului CEZ);

- grupuri fotovoltaice cu puteri unitare mai mici de 1 MW sau mai mari de 1 MW, pana la maxim 45 MW (cel mai mare ansamblu este centrala electrica fotovoltaica Slobozia, apartinand LJG Green Source Energy).

Puterea instalata totala a centralelor electrice din SEN in luna septembrie 2013 a fost de 22.879 MW, din care 29% in centrale hidroelectrice, 6% in centrale nucleare, 54% in centrale termoelectrice, 10% in centrale eoliene si 0,2% in centralele fotovoltaice, conform tabelului urmator:

MW	Putere instalata (MW)	Putere disponibila (MW)
Centrale termoelectrice (carbune)	6.615	5.484
Centrale hidroelectrice	6.595	6.256
Centrale termoelectrice (hidrocarburi)	5.439	4.727
Centrale nuclearelectrice	1.413	1.413
Centrale eoliene	2.325	2.324
Centrale fotovoltaice	450	450
Centrale biomasa	42	41
Total	**22.879**	**20.695**

Sursa: Transelectrica

Productia de energie electrica

In functie de modalitatea de generare, productia totala anuala de energie electrica (GWh) din perioada ianuarie 2011 – august 2013 este structurata astfel:

Anul 2011 (GWh)	**Ian** 2011	**Feb** 2011	**Mar** 2011	**Apr** 2011	**Mai** 2011	**Iun** 2011	**Iul** 2011	**Aug** 2011	**Sep** 2011	**Oct** 2011	**Noi** 2011	**Dec** 2011	**Total**
Nuclear	1009	953	1054	1022	627	978	1029	1028	965	1052	1010	1019	**11746**
Carbune	2183	2106	2235	1817	2192	1980	1969	1983	2317	2387	2417	2221	**25807**
Hidrocarburi	986	855	764	483	436	352	382	286	458	660	1129	1239	**8030**
Ape	1882	1539	1587	1656	1545	1231	1290	1264	916	700	682	662	**14954**
Eoliene	57	107	128	115	79	94	62	100	74	135	97	161	**1209**
Biomasa	14	13	17	15	16	14	14	15	15	16	16	17	**182**
Fotovoltaic													**0**
Total productie	**6131**	**5573**	**5785**	**5108**	**4895**	**4649**	**4746**	**4676**	**4745**	**4950**	**5351**	**5319**	**61928**

Sursa: Transelectrica

Anul 2012 (GWh)	**Ian** 2012	**Feb** 2012	**Mar** 2012	**Apr** 2012	**Mai** 2012	**Iun** 2012	**Iul** 2012	**Aug** 2012	**Sep** 2012	**Oct** 2012	**Noi** 2012	**Dec** 2012	**Total**
Nuclear	1053	985	1054	990	589	785	950	1028	1004	1048	989	991	**11466**
Carbune	2295	2486	2060	1516	1755	1647	2061	2027	1831	1975	2072	2097	**23822**
Hidrocarburi	1031	977	752	465	337	326	546	567	682	756	883	1021	**8343**
Ape	763	874	996	1422	1755	1608	1216	757	594	665	846	885	**12381**
Eoliene	278	183	237	227	182	145	212	210	205	259	242	416	**2796**
Biomasa	16	36	16	14	2	16	15	63	15	10	8	16	**228**
Fotovoltaic	0,07	0,18	0,32	0,30	0,30	0,30	0,40	0,70	1,00	1,70	1,80	0,93	**8**
Total productie	**5436**	**5541**	**5115**	**4634**	**4620**	**4527**	**5000**	**4653**	**4332**	**4715**	**5042**	**5427**	**59042**

Sursa: Transelectrica

Anul 2013 (GWh)	**Ian 2013**	**Feb 2013**	**Mar 2013**	**Apr 2013**	**Mai 2013**	**Iun 2013**	**Iul 2013**	**Aug 2013**	**Sep 2013**	**Oct 2013***	**Noi 2013**	**Dec 2013**	**Total**

Anul 2013 (GWh)	Ian 2013	Feb 2013	Mar 2013	Apr 2013	Mai 2013	Iun 2013	Iul 2013	Aug 2013	Sep 2013	Oct 2013*	Noi 2013	Dec 2013	Total
Nuclear	1043	953	1022	1025	692	930	996	1024	1009	905			
Carbune	1793	1554	1530	931	922	1097	1265	1534	1503	1786			
Hidrocarburi	1156	919	760	432	483	325	556	687	636	901			
Ape	988	1016	1351	1700	1742	1669	1453	924	862	1102			
Eoliene	453	429	478	471	345	250	262	231	359	438			
Biomasa	17	27	28	27	22	23	25	38	23	24			
Fotovoltaic	2,40	3,60	8,30	19,80	33	41	63	64	58	30			
Total productie	**5452**	**4902**	**5177**	**4606**	**4239**	**4335**	**4620**	**4502**	**4450**	**5186**			

** Valorile corespunzatoare lunii octombrie 2013 sunt preliminare.*

Sursa: Transelectrica

Consumul de energie electrica

Pe total, intre anii 1989 - 1999 consumul brut de energie electrica s-a incadrat intr-o tendinta de scadere, in special pe fondul inchiderii unor mari consumatori industriali ori prin utilizarea unor tehnologii mai putin energofage, tendinta care s-a inversat incepand cu anul 1999 pana in anul 2008 inclusiv. Pe fondul crizei economice internationale, consumul a scazut cu 8,3 % in anul 2009 fata de anul 2008, dupa care urmeaza o perioada de crestere in anii 2010 si 2011. Incepand cu anul 2012 se inregistreaza din nou o scadere a consumului de energie electrica. Tabelul urmator evidentiaza consumul brut mediu anual (MWh/h) si consumul brut anual (GWh):

	1989	**1990**	**1991**	**1992**	**1993**	**1994**	**1995**	**1996**	**1997**	**1998**	**1999**	**2000**
Consum brut mediu anual (MWh/h)	9543	8396	7275	6672	6538	6367	6793	7076	6535	6161	5695	5835
Consum brut (GWh)	83662	73785	63959	58398	57349	55861	59566	62157	57370	53962	49886	51256

	2001	*2002*	*2003*	*2004*	*2005*	*2006*	*2007*	*2008*	*2009*	*2010*	*2011*	*2012*	*2013**
Consum brut mediu anual (MWh/h)	*5999*	*5974*	*6241*	*6341*	*6485*	*6641*	*6770*	*6871*	*6301*	*6606*	*6852*	*6750*	*6364*
Consum brut (GWh)	*52552*	*52335*	*54821*	*55710*	*56813*	*58173*	*59297*	*60338*	*55190*	*57864*	*60029*	*59293*	*46428*

** Valorile pentru 2013 cuprind consumul brut de energie electrica pe primele 10 luni (valorile pentru lunile ianuarie-septembrie sunt colectate din contori, valorile pentru octombrie sunt preliminare)*

Sursa: Transelectrica

Adecvanta SEN

Adecvanta SEN reprezinta capacitatea acestuia de a satisface in permanenta cererile de putere si energie ale consumatorilor, luand in considerare iesirile din functiune ale elementelor sistemului, atat cele programate cat si cele rezonabil de asteptat a se produce neprogramat (conform definitiei din Codul tehnic al Retelei Electrice de Transport).

Din punct de vedere al adecvantei nivelului de productie, estimat conform metodologiei ENTSO-E, puterea disponibila neta in SEN a fost suficienta pentru acoperirea consumului intern si a exportului pe durata anului 2012, in conditii de siguranta in functionare a SEN.

Valoarea capacitatii neutilizate de productie in 19 decembrie 2012 (a 3-a miercuri din luna) a reprezentat 36% din puterea disponibila neta a SEN, iar in 21 august 2013 (a 3-a miercuri din luna) aceasta a reprezentat 45% din puterea disponibila neta a SEN.

	19 decembrie 2012- ora 12:00 RO (ora 11:00 CET)	**MW**
1	centrale hidroelectrice	6.196
2	centrale nucleare	1.300
3	centrale termoelectrice conventionale	9.460
4	resurse energetice regenerabile (eolian, fotovoltaic, biomasa)	1.800
5	alte centrale	0
6	**Putere disponibila neta in SEN [6=1+2+3+4+5]**	**18.756**
7	Putere indisponibila (Reduceri temporare+conservari)	479
8	Putere in reparatie planificata	988
9	Putere in reparatie accidentala (dupa avarie)	1.773
10	Rezerva de putere pentru servicii de sistem	695
11	**Puterea disponibila neta asigurata [11=6-(7+8+9+10)]**	**14.821**
12	**Consum intern**	**7.728**
13	**Abatere consum fata de consumul maxim lunar**	**659**
14	**Capacitate neutilizata (fara considerarea schimburilor cu alte sisteme) [14=11-12]**	**7.093**
	Schimbul de putere cu alte sisteme	
15	Import	312
16	Export	627
17	**Sold Import-Export [17 = 15 - 16]**	**-315**
18	**Capacitate neutilizata (cu considerarea schimburilor cu alte sisteme) [18 = 14 + 17]**	**6.778**

	21 august 2013 - ora 12:00 RO (ora 11:00 CET)	**[MW]**
1	centrale hidroelectrice	6.208
2	centrale nucleare	1.300
3	centrale termoelectrice conventionale	9.558
4	resurse energetice regenerabile (eolian, fotovoltaic, biomasa)	2.737
5	alte centrale	0
6	**Putere disponibila neta in SEN [6=1+2+3+4+5]**	**19.803**
7	Putere indisponibila (Reduceri temporare+conservari)	884
8	Putere in reparatie planificata	2.449
9	Putere in reparatie accidentala (dupa avarie)	595
10	Rezerva de putere pentru servicii de sistem	773
11	**Puterea disponibila neta asigurata [11=6-(7+8+9+10)]**	**15.102**
12	**Consum intern**	**6.162**
13	**Abatere consum fata de consumul maxim lunar**	**503**

14	**Capacitate neutilizata (fara considerarea schimburilor cu alte sisteme) [14=11-12]**	**8.940**
	Schimbul de putere cu alte sisteme	
15	Import	336
16	Export	143
17	**Sold Import-Export [17 = 15 - 16]**	**193**
18	**Capacitate neutilizata (cu considerarea schimburilor cu alte sisteme) [18 = 14 + 17]**	**9.133**

Sursa: Transelectrica

Reteaua electrica de transport

Reteaua electrica de transport este definita ca fiind reteaua electrica de interes national si strategic cu tensiunea de linie nominala mai mare de 110 kV, cuprinzand inclusiv elementele de sustinere a liniilor si de protectie a acestora, statiile electrice si alte echipamente electroenergetice conectate intre ele. RET realizeaza interconectarea producatorilor de electricitate cu retelele de distributie, consumatorii mari si sistemele electroenergetice invecinate.

In august 2013, RET era compusa din:

Tensiunea (kV)	**Statii de transformare**			**LEA fct. de tensiunea constructiva**
	Statii (nr.)	**Unitati de transformare (nr.)**	**Putere nominala (MVA)**	**(km)**
750	1	2	1.250	155,232
		2	500	
400	38	20	400	4.706,83
		30	250	
		2	400	
220	42	81	200	3.859,361
		1	100	
		2	63	
		7	40	
110	-	26	25	37,998
		1	20	
		33	16	
		9	10	
Total	**81**	**216**	**37.794**	**8.759,421**

Sursa: Planul de administrare al Transelectrica aprobat de AGA in data de 30 septembrie 2013

Liniile si statiile electrice care alcatuiesc sistemul national de transport au fost construite, in majoritate, in perioada anilor 1961-1984, la nivelul tehnologic al acelui deceniu. Este de remarcat insa ca starea tehnica reala a instalatiilor se mentine la un nivel corespunzator ca urmare a faptului ca Transelectrica, in calitatea sa de operator de transport si sistem, desfasoara un program riguros de mentenanta si ca si-a propus un program sustinut de retehnologizare si modernizare a instalatiilor si echipamentelor.

Lucrarile de modernizare/retehnologizare incepute si efectuate in ritm sustinut in ultimii ani au avut ca element comun adoptarea unor solutii tehnice de ultima generatie in privinta alegerii echipamentelor utilizate si alegerea in consecinta a unor scheme de conexiuni optime, simplificate pentru statiile electrice. Transformatoarele si autotransformatoarele noi instalate in statiile retehnologizate se caracterizeaza prin parametri de functionare imbunatatiti, solutii constructive fara unitati de reglaj sau unitati monofazate, ceea ce reduce impactul negativ asupra mediului si pierderile in retea.

Starea tehnica a RET este reflectata si in statistica incidentelor produse la echipamentele componente ale acesteia. In general, incidentele produse in RET nu au afectat continuitatea alimentarii consumatorilor si calitatea energiei electrice livrate.

Nivelul de continuitate in furnizarea serviciului de transport si numarul de incidente in RET

Continuitatea in functionare reprezinta unul dintre parametrii calitatii serviciilor de transport si de sistem. Evaluarea nivelului de siguranta in asigurarea serviciului oferit intr-un anumit punct al RET, in conditii normale de functionare, este o premiza importanta pentru asigurarea de catre Transelectrica de servicii de transport performante si pentru buna functionare a pietei insasi.

In ceea ce priveste continuitatea alimentarii, pana in prezent sunt raportati la ANRE si MECMA indicatorii de performanta ai serviciului de transport, asa cum sunt definiti in actualul Cod Tehnic al Retelei de Transport. Acestia sunt sintetizati in tabelul urmator, pentru perioada 2008-2012:

Anul	2008	2009	2010	2011	2012
Timpul mediu de intrerupere (minute/an)	1,792	0,8093	3,1	1,06	1,19
Indicatorul de severitate (minute/intrerupere)	0,072	0,0579	0,09	0,07	0,06
Indicatorul minute sistem (minute sistem)	1,167	0,5041	1,89	0,68	0,75

Sursa: Planul de administrare al Transelectrica, aprobat in AGA din 30 septembrie 2013

Numarul de incidente produse in RET in perioada 2008-2012 este prezentat in tabelul urmator:

Numar de incidente in RET	2008	2009	2010	2011	2012
LEA	43	38	47	44	71
Statii	467	649	769	561	538
Total RET	**510**	**687**	**816**	**605**	**609**

Sursa: Transelectrica (programul de evidenta a incidentelor)

Harta RET este prezentata in diagrama urmatoare:

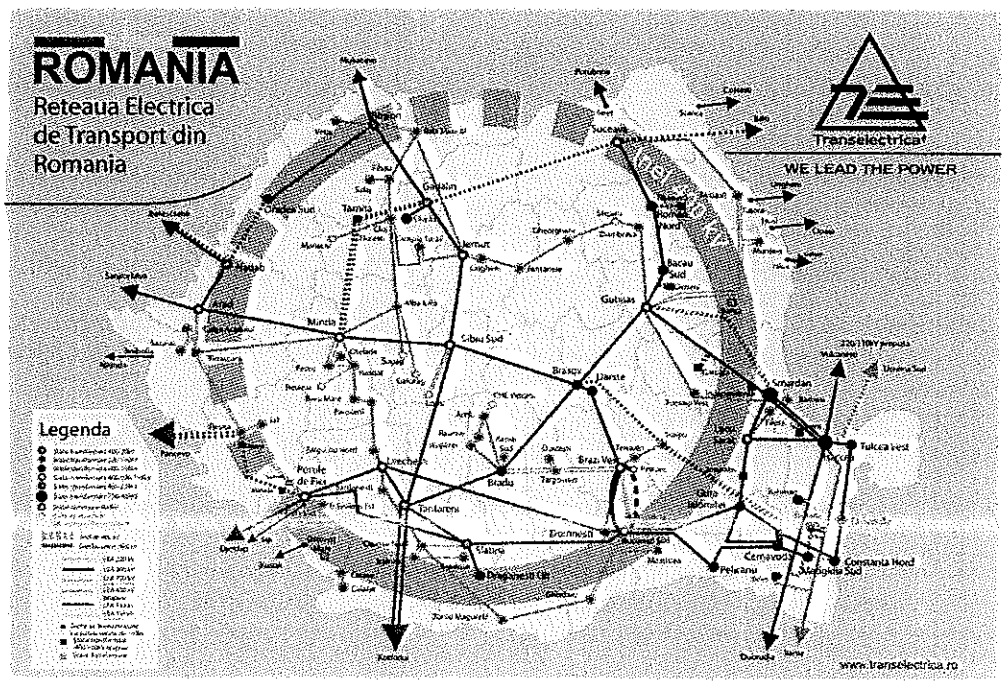

Sursa: Planul de Administrare al Transelectrica, aprobat in AGA din 30 septembrie 2013

Patrimoniul public

RET se afla in proprietatea publica a Statului Roman. In conformitate cu prevederile Legii nr. 213/1998 si Legii nr. 219/1998, pentru exploatarea RET, a fost acordata Transelectrica concesiunea asupra RET si a terenurilor pe care aceasta este amplasata pentru o perioada de 49 de ani. Astfel, la data de 29 iunie 2004, a fost incheiat contractul de concesiune nr. 1 intre MECMA in calitate de autoritate concedenta si Transelectrica, in calitate de concesionar, inventarul bunurilor care alcatuiesc domeniul public al Statului Roman la data contractului de concesiune fiind inclus in Anexa 1 la contract pentru toate imobilizarile corporale din patrimoniul public in sold la 31 decembrie 2003 pe o durata de 49 ani.

Platile aferente contractului de concesiune (redeventa) sunt recunoscute ca si cheltuieli in contul de profit si pierdere de catre Transelectrica in timpul anului.

In cursul anilor 2005-2013, au fost incheiate sapte acte aditionale la contractul de concesiune prin care s-a actualizat inventarul bunurilor care alcatuiesc domeniul public al Statului Roman acordate in concesiune. Ca urmare, activele din patrimoniul public obtinute dupa data de 29 iunie 2004 din taxa de dezvoltare au fost derecunoscute. Potrivit Emitentului, ar urma sa fie incheiat un al saselea act aditional la contractul de concesiune, avand ca obiect actualizarea inventarului bunurilor acordate in concesiune in vederea reflectarii prevederilor HG nr. 984/2013 si HG 1009/2013 privind modificarea si completarea anexei nr. 7 la HG nr. 1.705/2006 pentru aprobarea inventarului centralizat al bunurilor din domeniul public al statului, concesionate Companiei Nationale de Transport al Energiei Electrice "Transelectrica" - S.A,. drept urmare a inventarierii anuale pe anul 2011 si a reevaluarii activelor la 31 decembrie 2011.

Principalii termeni ai contractului de concesiune sunt urmatorii:

- Redeventa anuala platita de catre Transelectrica pentru concesiunea bunurilor proprietate publica este de 1/1000 din veniturile realizate din activitatea de transport al energiei electrice, pentru cantitatea efectiv transportata;

- La incetarea concesiunii, bunurile de retur revin de drept, gratuit si libere de orice sarcini concedentului, acesta din urma avand de asemenea dreptul sa isi manifeste intentia de a dobandi bunurile de preluare in baza unui contract de vanzare-cumparare incheiat la valoarea contabila actualizata a bunurilor;

- Transelectrica are obligatia sa utilizeze activele in conformitate cu prevederile contractului de concesiune si cu licenta de functionare.

Conform prevederilor legale, calitatea de concesionar obliga la pastrarea activelor concesionate cel putin la nivelul tehnic la care au fost preluate si, dupa caz, la un nivel tehnic superior corespunzator dezvoltarii tehnologice. In consecinta, pentru Transelectrica prezinta o mare importanta lucrarile de modernizare si retehnologizare a RET. De asemenea, modificarile in structura parcului de productie preconizate a avea loc in anii ce urmeaza, in special instalarea a doua noi unitati nucleare si cresterea productiei bazata pe resurse regenerabile intensifica nevoia extinderii si consolidarii RET pentru a face fata noilor fluxuri de putere.

Structura pietei de energie electrica din Romania

Romania a optat pentru modelul de piata descentralizata de energie electrica, in care, ca regula, participantii sunt liberi sa incheie tranzactii de vanzare-cumparare a energiei electrice.

Piata energiei electrice din Romania s-a deschis in mod gradual incepand cu anul 2000 culminand cu deschiderea totala a pietei de la 1 ianurie 2007. De asemenea, piata de energie electrica a evoluat in urma unui proces de reglementare monitorizat de autoritatea de reglementare in domeniul energiei electrice – ANRE.

Principiile pietei energiei electrice sunt actualmente reglementate in principal de Legea Energiei Electrice si detaliate in cadrul legislatiei secundare care include hotarari de guvern, decizii si ordine emise de ANRE. Printre aceste principii mentionam asigurarea accesului nediscriminatoriu si reglementat al tuturor participantilor la piata de energie electrica, transparenta tarifelor, preturilor si taxelor la energie electrica, imbunatatirea competitivitatii pietei interne de energie electrica si participarea activa la formarea atat a pietei regionale cat si a pietei interne de energie a Uniunii Europene si la dezvoltarea schimburilor transfrontaliere.

Conform Legii Energiei Electrice, piata energiei electrice este impartita in piata reglementata si piata concurentiala, fiecare dintre cele doua segmente avand o componenta de piata angro si o componenta de piata cu amanuntul.

Piata reglementata este formata din totalitatea raporturilor nascute din sau in legatura cu tranzactiile de vanzare si cumparare de energie electrica in cantitati si la preturi reglementate, tranzactiile pe aceasta piata desfasurandu-se pe baza de contracte reglementate si deserveste consumul clientilor finali care nu si-au exercitat inca dreptul de optiune, si consumul si catre consumatori industriali cu mai putin de 50 de angajati si cu o cifra anuala de afaceri sau o valoare totala a activelor in contabilitate de sub 10 milioane de EUR. Preturile si cantitatile de energie electrica tranzactionate pe piata reglementata sunt aprobate de ANRE. Furnizarea de energie electrica pe piata reglementata poate fi tranzactionata/vanduta numai pe baza contractelor reglementate, aprobate si publicate de ANRE.Furnizarea reglementata de energie catre consumatorii industriali va fi mentinuta pana la data de 31 decembrie 2013, in timp ce aceea pentru consumatorii casnici va fi mentinuta pana pe data de 31 decembrie 2017.Dupa deschiderea completa a pietei de energie electrica, ANRE poate stabili preturile si cantitatile contractate aferente tranzactiilor angro dintre producatori si furnizorii clientilor casnici.

Piata concurentiala este formata din totalitatea raporturilor nascute din sau in legatura cu tranzactiile de vanzare si cumparare de energie electrica pe baza unor contracte bilaterale incheiate pe piata centralizata dedicata sau pe diverse alte piete de energie electrica. Pe piata concurentiala de energie electrica, tranzactiile se desfasoara in mod transparent, public, centralizat si nediscriminatoriu, prin intermediul OPCOM. Preturile de pe piata concurentiala pot fi negociate in mod liber de catre parti. Legea Energiei nu permite in acest moment incheierea de contracte de vanzare-cumparare a energiei electrice in afara pietei centralizate.

I. Piata angro de energie electrica

Structura schematica a pietei angro de energie electrica este prezentata in diagrama urmatoare:

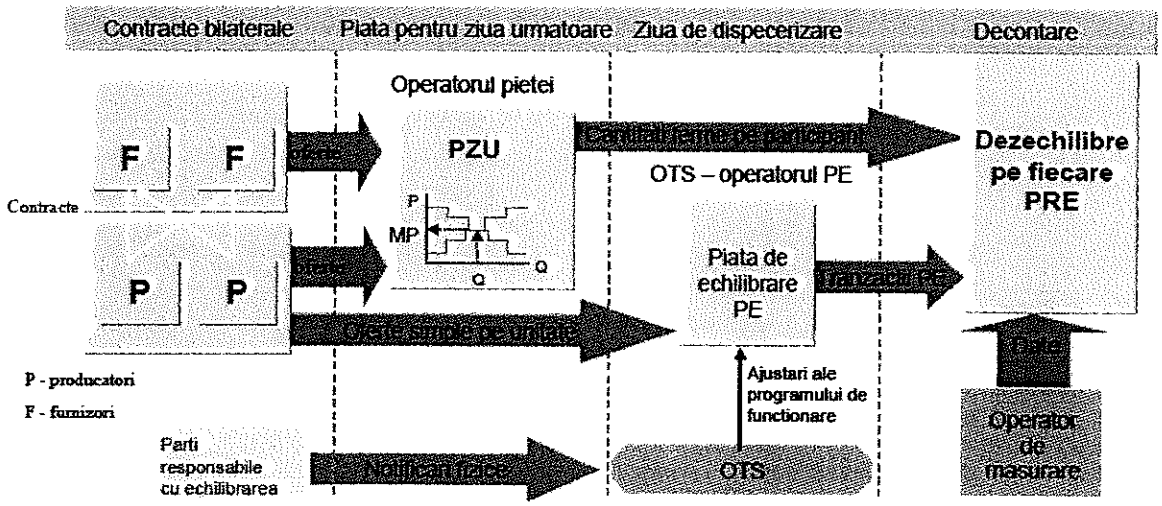

Sursa: ANRE

Piata Angro de Energie Electrica reprezinta cadrul organizat in care energia electrica este achizitionata de furnizori/consumatori de la producatori sau de la alti furnizori, in vederea revanzarii sau consumului propriu, precum si de operatorii de retea in vederea acoperirii consumului propriu tehnologic. Astfel piata angro (PAN) cuprinde totalitatea tranzactiilor desfasurate intre participanti, cu exceptia tranzactiilor catre consumatorii finali de energie electrica care se desfasoara pe piata cu amanuntul (PAM). Dimensiunea pietei angro este determinata de totalitatea tranzactiilor desfasurate pe aceasta de catre participanti, depasind cantitatea transmisa fizic de la producere catre consum. Totalitatea tranzactiilor include revanzarile realizate in scopul ajustarii pozitiei contractuale si obtinerii de beneficii financiare.

Piata Angro de Energie Electrica include diferite piete independente operate de catre OPCOM, administratorul pietei de energie electrica si de catre Emitent, operatorul de transport si de sistem. Producatorii, auto-producatorii, furnizorii, distribuitorii, consumatorii, si operatorul de transport si de sistem sunt partile admise la tranzactionare pe Piata Angro de Energie Electrica.

In plus fata de energie electrica, pe OPCOM se mai tranzactioneaza si servicii tehnologice de sistem, servicii de sistem, servicii de transport si servicii de distributie.

OPCOM administreaza urmatoarele piete:

I.1 Piata Centralizata a Contractelor Bilaterale

Contractele bilaterale sunt tranzactionate pe piata centralizata operata de OPCOM prin mecanismele transparente ale Pietei Centralizate a Contractelor Bilaterale cu Licitatie Publica si ale Pietei Centralizate a Contractelor Bilaterale cu Negociere Continua. Pe aceasta componenta a pietei angro operata de OPCOM titularii de licenta sunt liberi sa se angajeze in tranzactii bilaterale cu energie electrica, in conformitate cu legislatia specifica si cu conditiile din licenta.

Piata Centralizata a Contractelor Bilaterale cu Licitatie Publica este deschisa participarii producatorilor, furnizorilor si operatorilor de retea. PCCB este o piata destinata tranzactionarii prin licitatie deschisa a ofertelor autodefinite de catre participantii la piata, in functie de necesitatile si constrangerile tehnice si tehnologice proprii. Identitatea si intentia de ofertare a participantilor la piata este cunoscuta de catre intreg mediul de afaceri. Dupa deschiderea ofertelor transmise ca raspuns la ofertele initiatoare publicate, lista ofertantilor este publica. Participarea la aceasta piata este voluntara. Ofertele de vanzare sau cumparare nu sunt standardizate in ceea ce priveste forma contractului, volumul de tranzactionare si termenii de livrare. Ofertele pentru livrare/consum de energie electrica plasate de participanti pe aceasta piata sunt pentru perioade de cel putin o luna.

Pe **Piata Centralizata a Contractelor Bilaterale cu Negociere Continua** volumul tranzactiilor realizate este mult mai redus decat pe PCCB. Tranzactionarea pe aceasta piata se realizeaza online, de la terminalele participantilor inscrisi la piata. Identitatea si intentia de ofertare a participantilor care initiaza sesiunea de licitatie este cunoscuta prin publicarea ofertelor. Piata este deschisa participarii producatorilor, furnizorilor si operatorilor de retea si are un grad de standardizare mai ridicat decat PCCB. Participarea la aceasta piata este de asemenea voluntara si tranzactionarea este realizata on-line prin terminalele participantilor inregistrati pe piata. Pe aceasta piata, ofertele sunt standardizate cu privire la putere, sarcina zilnica ce trebuie acoperita (oferte pentru banda (00:00 – 24:00), oferte pentru varf (06:00 – 22:00) si oferte pentru gol (22:00 – 06:00)) si perioadele de livrare (o saptamana, o luna, un trimestru, sau un an). De asemenea, contractele trebuie sa fie incheiate in forma standard aprobata de ANRE prin Ordinul Nr. 6/2011, modificat conform prevederilor Ordinului ANRE nr. 31/30.06.2011.

I.2 Piata pentru Ziua Urmatoare (PZU)

PZU functioneaza pe baza ofertelor de vanzare si cumparare pret-cantitate de energie electrica activa pentru fiecare interval de tranzactionare al zilei de livrare urmatoare corespunzatoare, pe baza ofertelor transmise de participantii la PZU. Piata pentru Ziua Urmatoare este piata spot de tranzactionare a energiei electrice. Intervalul de tranzactionare este de o ora. Toate ofertele sunt facute la nivelul portofoliului participantului si la pretul de oferta. Tranzactiile sunt finalizate la pretul de inchidere al pietei, prin livrarea efectiva a energiei electrice. Participarea la aceasta piata este si ea voluntara. Participantii au obligatia de a constitui garantii pentru acoperirea integrala a cantitatilor contractate, ce vor fi utilizata pentru plata zilnica a energiei contractate la pretul de inchidere al pietei.

I.3 Piata Intrazilnica

Piata Intrazilnica reprezinta un instrument suplimentar pentru participanti, menita sa ajusteze portofoliul propriu de contractare si sa atinga echilibrul intre contractele bilaterale, prognoza de consum si disponibilitatea tehnica a unitatilor de productie in ziua livrarii, in baza orara, mai aproape de termenul limita pentru trimiterea notificarilor fizice. Surplusul sau deficitul de energie electrica activa poate fi controlat prin vanzarea sau cumpararea acestuia de pe aceasta piata. Similar cu Piata pentru Ziua Urmatoare, intervalul de tranzactionare este de o ora. Participarea la aceasta piata este voluntara.

Pietele operate de catre Emitent sunt:

I.1 Piata de echilibrare

Pe piata centralizata si obligatorie de echilibrare, Transelectrica cumpara si/sau vinde energie de la/catre alti participanti la piata detinatori de unitati/consumuri dispecerizabile, in scopul compensarii abaterilor de la valorile programate ale productiei si consumului de energie electrica. In timp ce, in mod traditional, cantitatile

de energie electrica tranzactionate pe Piata de Echilibrare sunt relativ reduse, in anumite situatii, precum variatia neasteptata de consum sau de productie, aceste cantitati devin considerabile.

Producatorii dispecerizabili sunt obligati sa oferteze pe aceasta piata intreaga cantitate de energie electrica disponibila suplimentar fata de cantitatea de energie electrica notificata, precum si intreaga cantitate de energie notificata. Aceasta piata este administrata de catre Emitent, prin DEN, care este si operatorul pietei de echilibrare.

Pentru a putea participa la Piata Angro de Energie Electrica, un furnizor licentiat trebuie sa fie (i) inregistrat ca parte responsabila cu echilibrarea la operatorul Pietei de Echilibrare sau (ii) sa delege responsabilitatea echilibrarii unui alt furnizor care este deja inregistrat ca parte responsabila cu echilibrarea la operatorul Pietei de Echilibrare, in baza unui contract bilateral negociat cu un astfel de furnizor.

I.2 Piata centralizata de servicii de sistem tehnologice

Piata Serviciilor Tehnologice are ca scop asigurarea de servicii tehnologice de sistem pentru Emitent, in calitate de unic operator de transport si de sistem. Asigurarea unei cantitati suficiente de servicii de sistem tehnologice disponibila Operatorului de Transport si de Sistem se realizeaza de regula prin mecanisme nediscriminatorii de piata – licitatii pe perioade determinate si/sau contracte bilaterale, dar si prin contracte reglementate prin ordine ANRE. Asigurarea reglajului primar si mentinerea disponibilitatii rezervei de reglaj primar sunt obligatorii pentru toti producatorii de energie electrica in conformitate cu prevederile Codului Tehnic al Retelei Electrice de Transport. Producatorii care au contractat servicii de sistem tehnologice (rezerva de reglaj secundar si rezerva de reglaj tertiar) sunt obligati sa ofere pe Piata de Echilibrare cel putin cantitatile de energie electrica corespunzatoare volumelor de servicii de sistem tehnologice contractate.

I.3 Piata centralizata pentru Alocarea Capacitatilor de Interconexiune internationala

Pentru a putea opera tranzitul energiei electrice prin reteaua de transport din Romania sau pentru a exporta sau importa energie electrica din/in Romania, o entitate trebuie sa detina o licenta de furnizare, sa incheie un contract de alocare de capacitate de interconexiune cu Emitentul si sa se inregistreze la licitatiile pentru alocarea capacitatilor de interconexiune, fie la Emitent, fie la operatorul de transport si de sistem din tarile vecine cu care Emitentul are acorduri bilaterale de alocare de capacitati.

Din cauza capacitatilor limitate de interconexiune, Transelectrica organizeaza anual, lunar, zilnic si intra-zilnic licitatii referitoare la capacitatile de interconexiune existente pentru fiecare granita si directie. Pentru a putea participa la astfel de licitatii, agentul economic licentiat trebuie sa se inregistreze (conform unei proceduri specifice) ca participant la licitatie. Numai agentilor economici autorizati care au fost inregistrati ca participanti la licitatie le este permisa participarea la licitatii referitoare la acordarea capacitatilor de interconexiune.

II. Piata cu amanuntul de energie electrica

Piata cu amanuntul este componenta pietei in care energia electrica este cumparata in vederea consumului propriu iar tranzactiile se desfasoara intre furnizori si consumatorii de energie electrica.

Odata cu deschiderea totala a pietei incepand cu anul 2007, consumatorii de energie electrica sunt liberi sa isi schimbe furnizorul de energie electrica prin negocierea contractului.

III. Alte piete

III.1. Piata certificatelor verzi

OPCOM opereaza si Piata Certificatelor Verzi pe care se tranzactioneaza certificate verzi de catre producatorii si furnizorii de energie electrica. Stimularea productiei de energie din surse regenerabile in Romania este bazata in principal pe un sistem de certificate verzi combinat cu cote obligatorii, care consta in obligarea furnizorilor de energie electrica sa achizitioneze certificate verzi, in cote obligatorii, proportionale cu volumul de energie electrica vandut de catre fiecare astfel de furnizor catre consumatorii finali.

Schema de ajutor de stat este implementata prin Legea nr. 220/2008 pentru stabilirea sistemului de promovare a producerii energiei din surse regenerabile de energie („**Legea 220/2008**") si care a fost aprobata de Comisia Europeana prin Decizia C (2011) 4.938, astfel cum a fost republicata in 2010 si cu modificarile ulterioare

Certificatele verzi reprezinta documente care atesta producerea din surse regenerabile de energie a unei cantitati de energie electrica. Certificatele se emit in forma electronica si se pot tranzactiona, distinct de cantitatea de energie electrica pe care o reprezinta. Sursele regenerabile de energie sunt considerate a fi sursele de energie nefosile, precum: vantul, soarele, apele geotermale, valurile, mareele, hidroenergia, biomasa, biolichide, gazul de fermentare a deseurilor denumit gazul de depozit, gazul de fermentare a namolurilor din instalatiile de epurare a apelor uzate si biogazul.

Emitentul, in calitate de operator de sistem si de transport emite lunar certificate verzi operatorilor economici acreditati, pentru cantitatea de energie electrica produsa din centrale electrice care utilizeaza surse regenerabile de energie din care se scade cantitatea de energie electrica necesara consumului propriu tehnologic al acestora. Numarul de certificate verzi, emis pentru fiecare MWh, depinde de tipul de resursa regenerabila folosita de respectivul producator, in conformitate cu prevederile Legii 220/2008.

Furnizorii de energie electrica pentru consumatorii finali au obligatia sa cumpere certificate verzi in anumite cote obligatorii stabilite anual de ANRE. Cota obligatorie este calculata ca procent din energia electrica livrata efectiv consumatorilor. Furnizorii care nu ating aceste cote anuale obligatorii, trebuie sa plateasca penalitati pentru fiecare certificat verde lipsa.

III.2. Piata regionala a transportului de energie electrica

Consiliul Uniunii Europene (in data de 4 februarie 2011) si Consiliul pentru Transport Telecomunicatii si Energie (in data de 28 februarie 2011) au stabilit sarcini clare pentru ACER, reglementatorii nationali si OTS europeni privind anul 2014 ca termen limita pentru realizarea unei piete de energie pe deplin functionala la nivel pan-european.

"Cel de-al Treilea Pachet in Energie", prin Regulamentul nr. 714/2009 si Directiva 72/2009 stabileste obiective clare privind necesitatea imbunatatirii cooperarii si a coordonarii intre Operatorii de Transport si de Sistem la nivel regional si pan-european in vederea asigurarii si gestionarii unui acces eficient si transparent la retelele de transport transfrontaliere.

Implementarea unei piete regionale de energie electrica, ca un prim pas in implementarea pietei unice de energie electrica la nivel european, va permite;

- stimularea investitiilor in regiune;
- cresterea concurentei si scaderea indicilor de concentrare in piata;
- optimizarea folosirii resurselor la nivel regional, inclusiv reducerea emisiilor prin folosirea coordonata a regenerabilelor la nivel regional;
- optimizarea folosirii energiei de reglaj la nivel regional (piata de echilibrare la nivel regional care conduce implicit la preturi mai mici ale energiei de reglaj);
- cresterea sigurantei in functionare (prin cresterea capacitatii de transport a ajutoarelor de avarie in situatii de exceptionale).

Pana acum, in relatia cu partenerii de interconexiune din Bulgaria, Serbia si Ungaria, Transelectrica a implementat mecanismele de alocare bilaterala explicita de capacitate pentru toate orizonturile de timp prevazute in reglementari (anual, lunar, saptamanal, zilnic si intra-zilnic). Alocarea se face pe baza unor acorduri bilaterale, avizate de autoritatile de reglementare nationale. Aceasta etapa constituie un prim pas in aplicarea unei metode comune de alocare coordonate de capacitate si energie electrica (alocare implicita), proces complex care implica atat pregatirea cadrului de reglementare care sa permita cuplarea pietelor nationale de energie electrica (inclusiv a pietelor de echilibrare), coordonarea cu bursele de energie electrica din regiune, cat si cooperarea la nivel regional intre OTS-uri pentru implementarea unui Centru regional de alocare coordonata (CAO). Transelectrica este unul din principalii sustinatori ai proiectelor regionale prin activitatea desfasurata in cadrul ENTSO-E, prin initierea si participarea la proiectele regionale cat si prin participarea la grupele de lucru regionale la nivel de reglementatori, operatori de piata si OTS-uri.

Din punct de vedere al Pietei de Energie Electrica, Romania este inclusa in regiunea 8- Europa de Sud si Est (Regulamentul UE nr.714/2009 si Memorandumul Comunitatii Energetice din sud-estul Europei), regiune cu o structura eterogena atat din punct de vedere legislativ, (state membre UE si state care nu sunt inca membre UE pentru care nu exista obligativitatea implementarii cadrului legislativ comunitar), cat si din punct de vedere al

stadiului implementarii mecanismelor de piata in domeniul energiei. Realizarea unei piete comune in aceasta regiune, este un obiectiv pe termen lung.

Avand in vedere importanta si complexitatea procesului, Transelectrica a demarat inca de la inceputul anului 2011 un proces consultativ atat la nivel national (a fost infiintat Grupul de Lucru Piata Regionala la nivel MECMA, ANRE, OPCOM si Transelectrica) cat si cu partenerii de interconexiune din regiunile Sud-Est Europene - Bulgaria si Central si Est Europene - (Ungaria, Cehia si Slovacia).

In cadrul regiunii SEE (South East Europe)

Pe 17 iunie 2011 Romania (Transelectrica si OPCOM) a transmis o propunere concreta (agreata cu MECMA si ANRE in grupul de lucru intern) pentru cuplarea pietelor de energie electrica din Romania si Bulgaria, care cuprindea doua solutii de implementare, termene concrete de realizare si angajamentul partii romane de a acorda asistenta de specialitate partii bulgare pe parcursul implementarii proiectului.

Propunerea nu a fost agreata de partenerii bulgari, care au propus dezvoltarea unui proiect nou privind piata comuna de energie electrica intre Romania si Bulgaria. A fost instituit un grup de experti la nivel de ministere, autoritati de reglementare, operatori de brusa si operatori de transport si de sistem si a fost agreat un Road-map privind activitatile urmatoare. Datorita intarzierilor repetate induse de partenerii bulgari in realizarea actiunilor convenite in cadrul Road map-ului, implementarea proiectului pietei comune de energie electrica intre cele doua tari, conform termenelor stipulate in reglementarile europene, este incerta.

In cadrul regiunii CEE (Central East Europe)

In regiunea central – est europeana, autoritatile de reglementare, OTS-urile si bursele de energie electrica din Cehia, Slovacia si Ungaria au implementat cu succes un proiect de cuplare a pietelor nationale de energie electrica pe baza principiului: Price Coupling of Regions (PCR), folosind algoritmul COSMOS (mecanisme si aplicatii recunoscute de ACER) ca puncte de plecare ale viitorului model al Pietei Unice Europene de Energie Electrica). In luna septembrie 2012, implementarea proiectului de cuplare a pietelor pentru ziua urmatoare din Cehia, Slovacia si Ungaria a fost terminata, piata cuplata a celor trei tari intrand in exploatare comerciala.

Pentru asigurarea conformitatii cu tintele europene in domeniul energiei electrice, in data de 14 decembrie 2011, in urma unui proces de analiza si evaluare in cadrul unui grup de lucru constituit la nivel national (MECMA, ANRE, OPCOM si Transelectrica), entitatile romane implicate, respectiv: Autoritatea Nationala de Reglementare in domeniul Energiei, Compania Nationala de Transport al Energiei Electrice si Operatorului Pietei de Energie Electrica, si-au exprimat oficial interesul de a se alatura proiectului de cuplare a pietelor din Cehia, Slovacia si Ungaria printr-o Scrisoare de Intentie.

In luna octombrie 2012, a fost aprobat, la nivel de Guvern, Memorandumul privind aderarea Romaniei la proiectul de cuplare a pietelor de energie electrica din Republica Ceha, Ungaria si Slovacia. In luna decembrie 2012, entitatile din Polonia si-au exprimat si ele interesul de a se alatura acestui proiect (denumit generic 5M MC – 5 Market Market Coupling).

Pe 11 iulie 2013, reprezentanti ai autoritatilor nationale de reglementare (ERU, URSO, MEKH, URE si ANRE), ai operatorilor de transport si sistem (CEPS, SEPS, MAVIR, PSE si Transelectrica) si ai operatorilor de piata/burselor de energie (OTE, OKTE, HUPX, TGE si OPCOM) din Republica Ceha, Slovacia, Ungaria, Polonia si Romania au semnat Memorandumul de Intelegere privind cooperarea in vederea aderarii Romaniei si Poloniei la pietele integrate de energie electrica pentru ziua urmatoare din Republica Ceha, Slovacia si Ungaria.

Urmeaza sa fie definitivati principalii parametri ai High Level Market Design (in prezent se desfasoara o consultare publica a participantilor la piata privind ora de inchidere a PZU) si sa se adopte un Road map privind implementarea proiectului. Pana in prezent, termenul limita agreat pentru implementare este septembrie 2014.

III.3. ENTSO-E

Transelectrica este membra a Retelei Europene a Operatorilor de Transport si Sistem (ENTSO-E, www.entsoe.eu).

ENTSO-E a fost infiintata prin unificarea asociatiilor operatorilor de transport si de sistem din Europa (UCTE, ETSO, NORDEL, BALTSO, UKTSOA, ATSOI) si a aparut ca o cerinta pentru intarirea cooperarii si coordonarii intre operatorii de transport si de sistem in vederea asigurarii unei functionari sigure si in parametri de calitate a sistemelor electroenergetice interconectate, a gestionarii unui acces eficient si transparent la retelele

de transport transfrontaliere, a integrarii pietelor de energie electrica la nivel regional si ulterior European (IEM) si pentru a asigura o planificare coordonata si eficient orientata spre viitor a sistemului de transport al energiei electrice in cadrul comunitatii, cu considerarea obiectivelor de mediu.

ENTSO-E promoveaza aspecte importante ale politicii in domeniul energiei, reprezentand toti operatorii de transport si de sistem din Europa fata de Comisia Europeana, reglementatori (ERGEG/ACER – Agency for the Cooperation of Energy Regulators) si stakeholderi. Prin intermediul ENTSO-E, operatorii de transport si de sistem europeni isi exprima pozitiile fata de problematica in domeniu la nivel regional si pan-european.

Infrastructura retelei europene de transport al energiei electrice

Pachetul comunitar privind Infrastructura Energetica (EIP), care a fost adoptat la 17 noiembrie 2010, a identificat o serie de prioritati in domeniul energiei care trebuie puse in aplicare pana in 2020 pentru a permite Uniunii Europene sa isi indeplineasca obiectivele in domeniul energetic si de mediu. EIP a prezentat o noua metoda de planificare care sa se bazeze pe cooperarea regionala ca un prim pas pentru realizarea obiectivelor comunitare. In acest sens a fost aprobat Regulamentul (UE) nr. 347/2013 al Parlamentului European si al Consiliului din 17 aprilie 2013 privind liniile directoare pentru infrastructurile energetice transeuropene si de abrogare a Deciziei nr. 1364/2006/CE si de modificare a Regulamentelor (CE) nr. 713/2009, (CE) 714/2009 si (CE) 715/2009.

Referitor la asigurarea conformitatii cu aceasta reglementare europeana, Transelectrica este implicata in urmatoarele initiative:

- *Planul la nivel comunitar de dezvoltare a retelei de transport a energiei electrice (Ten Year Network Development Plan - TYNDP)*

  In vederea asigurarii coordonarii la nivel european a dezvoltarii retelei de transport de energie electrica, in cadrul ENTSO-E se elaboreaza Planul de dezvoltare a retelei pe zece ani (TYNDP) - document prevazut in reglementarile europene din domeniu, in vigoare. Planul european cuprinde cele mai importante proiecte incluse in Planurile de dezvoltare nationale/regionale si este actualizat la fiecare doi ani.

  Activitatea presupune:

  - schimbul de date si modele cu toate OTS-urile europene, conform macro-procedurii care descrie modul de elaborare a Planului TYNDP;
  - construirea la nivel de ENTSO-E de cazuri supuse analizei comune, pentru identificarea necesitatilor de dezvoltare a retelei pan-europene;
  - livrabile definite, cu termene asociate, pentru toate OTS-urile membre ale ENTSO-E.

  Primele editii ale Planului (2010, respectiv 2012) au fost finalizate si in prezent se lucreaza la editia 2014.

- *Interconexiuni nord-sud privind energia electrica din Europa Centrala si din Europa de Sud-Est*

  Grup de lucru format din reprezentanti ai Comisiei Europene, ai Statelor Membre (ministere), ai autoritatilor de reglementare, ai operatorilor de transport, ai promotorilor de proiecte, ENTSO-E, ACER, avand misiunea de a identifica Proiectele de Interes Comun, conform Regulamentului (UE) nr. 347/2013 (prima lista a fost finalizata si urmeaza sa intre in vigoare);

- *Proiectul „Modular Development Plan on pan-European Electricity Highways 2050 – e-Highway 2050"*

  Avand in vedere importanta globala a dezvoltarii unor asa numite "autostrazi" de energie electrica la nivel pan-European pentru integrarea energiilor regenerabile, pentru sporirea gradului de integrare a pietelor de electricitate la nivel european si pentru mentinerea sigurantei in alimentarea cu energie electrica a consumatorilor din cadrul Uniunii Europene, a fost lansat proiectul "e-Highway2050" cu o durata de 3 ani. Proiectul are urmatoarele obiective principale:

- sa stabileasca obiectivele specifice pentru elaborarea unui plan de dezvoltare a infrastructurii de transport pana in 2050;

- sa elaboreze o propunere de structura de retea capabila sa raspunda cerintelor pietei de electricitate pentru perioada 2020—2050;

- sa valideze un portofoliu de tehnologii cu impact direct sau indirect asupra topologiei retelei de transport europene;

- sa puna in evidenta dificultatile care trebuie depasite, sa analizeze proiectele din punct de vedere socio-economic, sa asigure implicarea grupurilor de detinatori ai activelor in toate etapele procesului de planificare;

- sa elaboreze si sa imbunatateasca metodologii de planificare pe termen lung capabile sa depaseasca limitarile impuse de metodologiile actuale.

- Emitentul este, de asemenea, implicat in initiative cu rol semnificativ in dezvoltarea cooperarii regionale intre operatorii de transport:

- *Proiectul South East Cooperative Initiative (SECI)*

  SECI inlesneste cooperarea la nivel regional a tarilor din S-E Europei cu privire la dezvoltarea sistemelor respective si identificarea de noi necesitati de intariri de retele electrice (linii de interconexiune). Participarea la SECI permite Emitentului accesul la aplicatia Power System Simulator for Engineers (PSS/E). De asemenea, Emitentul are acces la bazele de date de regimuri stationare si dinamice realizate la nivel regional. In cadrul acestui proiect se fac actualizari periodice ale bazelor de date, se realizeaza programe de instruire si se utilizeaza modulele programului PSS/E (Load Flow, Optimal Power Flow, Dynamics).

  Modelele actualizate periodic in cadrul acestei grupe de lucru sunt utilizate de catre Emitent la realizarea analizelor interne.

- *Proiectul „Black Sea"*

  Proiectul Black Sea Transmission Planning Project (BSTPP) inlesneste cooperarea la nivel regional a tarilor limitrofe Marii Negre. In cadrul proiectului BSTPP se utilizeaza aplicatia PSS/E. De asemenea, Emitentul are acces la bazele de date de regimuri stationare si dinamice realizate la nivel regional. In cadrul acestui proiect se fac actualizari periodice ale bazelor de date, se realizeaza programe de instruire si se utilizeaza modulele programului PSS/E.

Aspecte legate de mediu

Operatiunile si activele Emitentului sunt supuse reglementarilor nationale si internationale cu privire la protectia mediului inconjurator si, de asemenea, ale celor cu privire la planurile de dezvoltare urbane si regionale. Deseori aceste regulamente au un grad mare de complexitate si se modifica la intervale relativ scurte de timp. Cele mai importante probleme de mediu sunt cele legate de reabilitarea sau reconstructia ecologica a suprafetelor de teren si a suprafetelor de apa afectate de activitatile Companiei, alterarea habitatelor naturale, in special al celor care fac obiectul conservarii (ariile naturale protejate), de poluarea solului, contaminarea apei, generarea de deseuri si campuri electromagnetice. Cele mai importante reglementari aferente planurilor de dezvoltare ale municipiilor si regiunilor sunt cele legate de planurile de urbanism, autorizatiile de constructie si de mediu, precum si drepturile de proprietate.

Emitentul poate inregistra costuri suplimentare datorate reglementarilor nationale si internationale cu privire la protectia mediului inconjurator si planurilor de dezvoltare urbane si regionale noi sau existente, incluzand costuri legate de implementarea unor masuri cu caracter reparatoriu sau preventiv si de rezolvare a unor cereri de daune din partea unor terti. Emitentul poate fi actionat in instanta sau poate fi subiectul opozitiei la nivel local fata de unele din actiunile sau programele sale legate de protectia mediului inconjurator si planurile de

dezvoltare urbana sau regionala. In acest caz, Emitentul poate inregistra costuri suplimentare care pot fi subiectul unei cereri catre ANRE pentru includerea in tarifele de transport pentru anii urmatori.

Politica si obiectivele de mediu

Conducerea Emitentului a stabilit politica in domeniul protectiei mediului ca parte integranta a politicii generale, avand in vedere actiunea planificata, eficienta si sustinuta, orientata spre implementarea managementului mediului in intreaga structura si in toate activitatile sale.

Politica de mediu a Transelectrica a fost reformulata in anul 2013 pe baza analizelor efectuate la nivelul conducerilor sucursalelor si executivului. Declaratia de politica de mediu cuprinde un angajament pentru a asigura:

- dezvoltarea si implementarea sistemului de management de mediu precum si imbunatatirea continua a performantelor si eficacitatii acestuia;
- conformarea cu cerintele legale si de reglementare referitoare la aspectele de mediu si cu alte cerinte la care organizatia subscrie;
- dezvoltarea durabila si reducerea impactului negativ al RET asupra mediului inconjurator prin:
- prevenirea si combaterea poluarii prin utilizarea celor mai bune tehnologii disponibile si evitarea alterarii habitatelor naturale in special al celor care fac obiectul conservarii (ariile naturale protejate);
- imbunatatirea planificarii dezvoltarii RET, decontaminarea, reabilitarea sau reconstructia ecologica a suprafetelor de teren si a suprafetelor de apa afectate de activitatile Companiei.
- cadrul organizatoric necesar pentru stabilirea si analizarea obiectivelor si tintelor sistemului de management de mediu;
- conducerea analizelor efectuate de management si disponibilitatea resurselor;
- analiza periodica a politicii pentru a ramane relevanta si adecvata scopului, naturii si dimensiunilor impacturilor asupra mediului specifice activitatii Companiei;
- comunicarea politicii intregului personal care lucreaza in organizatie sau in numele organizatiei in scopul constientizarii obligatiilor individuale in domeniul protectiei mediului;
- disponibilitatea politicii pentru public si alte parti interesate.

Obiectivele de mediu urmaresc mentinerea unui sistem de management de mediu performant, prevenirea si reducerea poluarii astfel incat impactul retelei electrice de transport asupra mediului sa se incadreze in limitele cerintelor nationale si europene.

Principalele directii pentru atingerea obiectivelor de mediu sunt:

- prevenirea / reducerea poluarii aerului, apei, solului, nivelului de camp electromagnetic, zgomot si vibratii;
- protectia atmosferei, apelor si ecosistemelor acvatice, protectia solului, subsolului si ecosistemelor terestre si protectia asezarilor umane;
- conservarea biodiversitatii si a ariilor naturale protejate;
- reducerea consumului de resurse naturale;

- managementul deseurilor;
- monitorizarea factorilor de mediu (aer, apa, sol, zgomot, camp electromagnetic, deseuri) si evaluarea conformarii cu cerintele legale si alte cerinte;
- asigurarea cunoasterii si respectarii legislatiei de mediu de catre toti angajatii companiei;
- introducera cerintelor de mediu in evaluarea furnizorilor de produse, servicii si lucrari;
- angrenarea personalului propriu si implicarea tuturor colaboratorilor in aplicarea politicii si atingerea obiectivelor de mediu ale companiei si a tuturor cerintelor sistemelui de management de mediu prin informare si instruire;
- dezvoltarea metodelor si canalelor de comunicare a obiectivelor companiei tuturor partilor interesate de activitatea de protectia mediului.

Instalatiile electrice de inalta tensiune constituite, in principal, din linii electrice aeriene si statii de transformare si conexiune sunt instalatii cu impact semnificativ asupra mediului datorat atat complexitatii tehnice a instalatiilor cat si prin suprafetele de teren ocupate si lungimea de ordinul zecilor sau chiar sutelor de kilometri ce parcurg, de regula, teritorul mai multor judete. Din acest motiv, instalatiile electrice se gasesc pe lista activitatilor care se supun evaluarii impactului asupra mediului.

In conditii normale de exploatare, instalatiile RET nu evacueaza poluanti in mediu. Ele pot emite accidental unele substante chimice cu actiune poluanta, in cazul aparitiei unor neetanseitati, al greselilor de exploatare, al incidentelor si avariilor, ori pe perioada executarii unor lucrari de constructii si mentenanta.

Aspecte de mediu legate de lucrarile de constructie

Elementele de impact semnificativ care pot aparea datorita lucrarilor de contructie – montaj al instalatiilor Emitentului pot fi elemente cu impact fizic (de ex., prin ocuparea terenului cu statii si linii electrice, prin deschiderea de noi cai de acces, afectarea florei si fragmentarea habitatului faunei salbatice, generarea de deseuri), impact chimic (de ex., prin poluarea solului si a apelor terestre si subterane prin emisii de substante periculoase si deseurile generate), impact sonor sau impact socio-economic.

Aspecte de mediu legate de exploatare – mentenanta

Elementele de impact semnificativ care pot aparea pe parcursul activitatilor de exploatare – mentenanta a instalatiilor Emitentului pot fi elemente cu impact fizic (de ex., prin defrisari, potentiale accidente), electromagnetic (de ex., prin perturbatii ale sistemelor de radio si televiziune, influente asupra instalatiilor de telecomunicatii sau ale altor retele electrice la incrucisarile si apropierile de acestea, efecte asupra fiintelor vii), vizual, sonor, chimic (poluarea prin diverse deseuri si emisii de substante periculoase), socio-economic sau mecanic.

Emitentul a adoptat masuri de prevenire a poluarii si de reducere a impactului asupra mediului atat in activitatea de exploatare cat si in activitatile de mentenanata si cele de investitii care presupun constructii – montaj. Din 2011 pana la data acestui Prospect Emitentul nu a inregistrat poluari accidentale cu impact semnificativ asupra mediului. Amenzile primite de Emitent in perioada 2011-2012 pentru abateri de la reglementarile aplicabile de mediu (pentru depozitarea deseurilor pe sol, pentru intarziere in raportarea uleiului uzat si pentru nerespectarea frecventei de monitorizare a apei dintr-un put de observatie) nu au fost semnificative. In anul 2013 nu s-a primit nici o amenda.

Emitentul detine autorizatii de mediu si de gospodarire a apelor pentru obiectivele unde desfasoara activitati cu impact semnificativ asupra mediului (262 obiective). Pentru obiectivele la care autorizatiile de mediu au expirat (51 obiective) au fost depuse documentatiile pentru reautorizare din punct de vedere al mediului si al gospodaririi apelor. Pentru obiectivele unde se executa lucrari de constructii-montaj s-au obtinut acorduri de mediu si avize de gospodarire a apelor, acolo unde au fost solicitate de autoritatile de reglementare.

Emitentul nu are programe de conformare privind protectia mediului, acestea fiind stabilite de autoritatile de reglementare in domeniul protectiei mediului in sarcina entitatilor care se fac vinovate de acte de poluare a mediului sau pentru nerespectarea cerintelor legale privind protectia mediului.

Cheltuielile totale pentru protectia mediului in anul 2013 sunt incluse in cheltuielile bugetate pentru activitatile de exploatare, mentenanta si investitii aprobate de Emitent.

Impactul mediului asupra retelei electrice de transport

Analiza starii tehnice a instalatiilor de transport a condus la concluzia ca elementele de constructii metalice s-au comportat bine la solicitarile functionale si de mediu in cei peste 35 – 40 de ani de exploatare, in timp ce elementele de constructii din beton armat s-au dovedit a fi vulnerabile la agresivitatea climatica si antropica a mediului. Deteriorarea acestora a fost cauzata de actiunea factorilor meteo-climatici, a poluarii atmosferei si solicitarilor mecanice accidentale.

Actiuni pentru protectia mediului

Emitentul defineste si aplica actiuni preventive si corective in scopul reducerii efectelor instalatiilor si activitatilor sale asupra mediului. Diversitatea conditiilor de mediu pentru fiecare amplasament al instalatiilor RET (linii electrice aeriene, statii electrice de transformare si conexiune, cladiri) determina, in diverse etape (proiectare, constructie si operare) ale fiecarei instalatii, impacturi de mediu specific. Astfel ca actiunile preventive si corective sunt definite pentru fiecare caz in parte pentru conditiile existente pe fiecare amplasament.

Sistemul de management de mediu

Sistemul de management de mediu al Transelectrica a fost certificat in 2004 conform standardului ISO 14001 si rectificat din 3 in 3 ani de catre Societatea Romana pentru Asigurarea Calitatii (SRAC), partener IQNet (The International Certification Network). Certificatul SRAC a fost obtinut pentru activitatea de operator de transport si de sistem pentru energie electrica si este valabil pana la data de 17 iunie 2014.

Auditurile externe efectuate anual de SRAC au confirmat functionarea sistemului de management de mediu conform cerintelor standardului ISO 14001 si au constatat imbunatatirea continua a performantelor sale de mediu.

In contextul apartenentei Romaniei la Uniunea Europeana si al functionarii interconectate a RET cu sistemele similare ale ENTSO-E, Emitentul va continua aplicarea de masuri pentru diminuarea impactului negativ asupra mediului produs de constructia, mentenanta si functionarea RET si pentru obtinerea avizelor, acordurilor si autorizatiilor de mediu si de gospodarire a apelor. Masurile de protectia mediului sunt incluse in obiectivele de investitii ale Emitentului, fiind aprobate odata cu acestea.

Pentru realizarea unor obiective noi sau pentru modificarea celor existente prin lucrari de constructii – montaj care schimba specificatiile sau capacitatea obiectivului este necesara obtinerea avizului de mediu pentru planuri si programe, a acordului de mediu si a avizului de gospodarire a apelor. Aceste documente se emit de catre autoritatile pentru protectia mediului, pe baza documentatiei de fundamentare depusa de titularul activitatii. Procesul de obtinere al acestor aprobari de dezvoltare este mult mai lung pentru obiectivele care necesita exproprierea terenurilor si pentru cele care au impact transfrontalier.

Directiile de actiune pentru reducerea impactului RET asupra mediului includ:

- Realizarea masurilor stabilite de autoritatile de reglementare pentru acordarea autorizatiilor de mediu/gospodarire a apelor si a masurilor stabilite de autoritatile de control pentru mentinerea autorizatiilor, acordurilor sau avizelor obtinute ;

- Documentatiile privind executarea lucrarilor de investitii si mentenanta vor contine un capitol referitor la protectia mediului cu cerinte legale, aspectele si impacturile de mediu si masuri/actiuni pentru eliminarea/reducerea impactului asupra mediului, care vor fi evidentiate fizic si valoric. Aceste masuri vor fi prezentate intr-un Plan de management de mediu, care va include actiuni de reducere a impacturilor asupra mediului si de monitorizare a factorilor de mediu atat pe perioada demolarii,

constructiei, exploatarii/mentenantei precum si la dezafectarea acestora. Pentru fiecare actiune va fi efectuata o evaluare a fondurilor necesare si se vor mentiona inregistrarile necesare. Devizele generale pentru investitii/mentenanta vor contine cheltuielile pentru protectia mediului;

- Continuarea evaluarii furnizorilor de servicii si lucrari ai Emitentului avand in vedere cerintele legale de protectie a mediului si cerintele standardelor privind managementul de mediu;

- Imbunatatirea managementului de mediu si in special managementul deseurilor si al apelor uzate rezultate din activitatile Emitentului;

- Imbunatatirea managementului uleiurilor prin efectuarea bilantului de ulei pe fiecare statie electrica, colectarea in conditii de siguranta pentru mediu si valorificarea uleiurilor uzate cu firme autorizate;

- Continuarea monitorizarii calitatii apelor uzate evacuate din statiile electrice si intreprinderea actiunilor corective pentru incadrarea parametrilor acestora in limitele maxime admise la evacuare;

- Continuarea monitorizarii parametrilor campului electromagnetic, in special la LEA (Liniile Electrice Aeriene) din zonele populate, si masurarea/monitorizarea zgomotului la limita statiilor electrice;

- Se va continua imbunatatirea functionarii sistemului de management de mediu si se va urmari mentinerea certificarii acestuia conform cerintelor standardului ISO 14001;

- Se va urmari certificarea sistemului de management de mediu conform EMAS (Environmental Management and Audit Scheme – sistem comunitar de management de mediu si audit conform Regulament (CE) nr. 1221/2009).

Investitiile Emitentului

Emitentul planifica dezvoltarea RET tinand seama de stadiul actual si evolutia prognozata a consumului, evolutia capacitatilor de productie si a schimburilor de energie cu alte sisteme energetice ale altor state. In acest sens, potrivit prevederilor Legii Energiei Electrice, in vigoare incepand cu 2012, si conditiilor asociate Licentei nr. 161 pentru transportul de energie electrica si furnizarea serviciului de sistem, in baza careia Emitentul isi desfasoara activitatea, Emitentul are obligatia de a elabora planuri de investitii si, respectiv, planuri de dezvoltare a RET pentru 10 ani succesivi, care sunt reactualizate la fiecare doi ani, in concordanta cu stadiul curent si cu evolutia viitoare a consumului de energie si a surselor, inclusiv importurile si exporturile de energie. Planul de dezvoltare a RET este supus avizarii cu privire la modalitatile de finantare a investitiilor in RET stabilite de catre Emitent, de catre Ministerul Economiei, in calitate de proprietar al RET, si aprobarii ANRE, ca autoritate competenta. ANRE poate solicita Emitentului sa modifice planul de dezvoltare a RET supus aprobarii. Potrivit Legii Energiei Electrice, Emitentul are obligatia de a-si asuma angajamentul de a respecta planul de dezvoltare aprobat de ANRE.

Pentru elaborarea Planului de dezvoltare a RET se analizeaza mai multe scenarii care pot influenta semnificativ regimurile de functionare a retelei de transport. Aceste scenarii iau in considerare disponibilitati de noi capacitati de productie, retrageri ale capacitatilor de productie existente, evolutia consumului, export sau import de energie electrica si stau la baza analizelor privind stabilitatea si siguranta functionarii SEN.

In vederea realizarii planurilor de dezvoltare, la solicitarea Emitentului, producatorii comunica, fara a declara un angajament ferm, intentiile de retehnologizare sau casare a unitatilor existente si de instalare de grupuri noi.

Pe baza acestor comunicari, s-a luat in considerare un program de retrageri definitive din exploatare ale unor grupuri termoelectrice la atingerea duratei de viata sau datorita eficientei scazute si neincadrarii in cerintele UE privind protectia mediului. In unele cazuri, casarea grupurilor este asociata cu intentia de inlocuire a acestora cu grupuri noi, mai performante.

In aceeasi perioada s-au primit informatii ca vor intra in retehnologizare grupuri termoelectrice pe lignit si huila, urmarindu-se prelungirea duratei de viata, incadrarea in cerintele UE de protectie a mediului si cresterea puterii disponibile a acestora. La acestea se adauga repunerea in functiune a unor grupuri intrate anterior in reabilitare.

Un element caracteristic etapei actuale este interesul mare pentru punerea in valoare a surselor regenerabile de energie: energia hidro in CHE cu puteri mici, biomasa, solara si, in special, energia eoliana.

Ca o consecinta a oportunitatilor deschise de legislatia in vigoare si, in special, de sistemul de promovare a energiei electrice produse din surse regenerabile de energie, au fost depuse la Transelectrica si la operatorii de distributie un mare numar de solicitari de racordare la retea pentru centrale eoliene. In cea mai mare parte, aceste proiecte sunt localizate in Dobrogea si, in mai mica masura, in Moldova si Banat.

Avand in vedere cererea de consum din SEN si efortul investitional implicat, este de asteptat ca numai un procent relativ mic din aceste proiecte sa se concretizeze. Pentru a stabili necesitatile reale de transport in urmatorii zece ani, trebuie tinut seama de posibilitatile de echilibrare a balantei productie-consum in SEN, tinand seama de caracteristicile tehnice ale grupurilor care formeaza parcul de productie.

Directivele Uniunii Europene care vizeaza combaterea modificarilor climatice si promovarea utilizarii surselor regenerabile de energie au ca tinte reducerea cu 20% fata de 1990 a emisiilor de gaze cu efect de sera, cresterea cu 20% a eficientei si o pondere de 20% a energiei din surse regenerabile in consumul total de energie, la nivelul UE, pana in 2020.

Participarea Romaniei la aceasta actiune este sustinuta prin Legea 220/2008 pentru stabilirea sistemului de promovare a producerii energiei din surse regenerabile de energie (modificata si completata prin Legea 139/2010 si ulterior prin Ordonanta de Urgenta a Guvernului nr. 88/2011 si Ordonanta de Urgenta a Guvernului nr. 57/2013 si Ordonanta de Urgenta a Guvernului nr. 79/2013), care a fixat tintele nationale privind ponderea energiei electrice produse din surse regenerabile de energie in consumul final brut de energie electrica in perspectiva anilor 2015 si 2020 la 35% si, respectiv, 38%. Planul de dezvoltare a retelei sustine aceste obiective. In cazul in care se vor instala puteri mai mari in centrale electrice eoliene, conform ultimelor estimari, necesitatile de dezvoltare a retelei vor fi mai mari, o influenta decisiva avand in acest sens localizarea geografica a noilor centrale, asupra careia operatorul de retea nu are putere de decizie.

Analizand scenariile de evolutie a SEN, corelate cu scenariile de evolutie a sistemului electroenergetic interconectat european, elaborate in cadrul ENTSO-E, Emitentul a actualizat si completat la fiecare doi ani planul de dezvoltare a RET si, respectiv, planul de investitii.

Elemente care determina necesitatea dezvoltarii RET

Calitatea de concesionar a Emitentului cu privire la RET obliga la pastrarea activelor concesionate cel putin la nivelul tehnic la care au fost preluate si, dupa caz la un nivel tehnic superior corespunzator dezvoltarii tehnologice. In consecinta, lucrarile de modernizare si retehnologizare reprezinta o categorie importanta de investitii finantate din tarif. Ca urmare a modificarilor semnificative preconizate in structura parcului de productie, in special ca urmare a dezvoltarii productiei bazate pe resurse regenerabile si a instalarii a doua noi unitati nucleare, devine o preocupare majora extinderea si consolidarea RET pentru a face fata noilor fluxuri de putere.

Principalele elemente care determina necesitatea dezvoltarii RET sunt urmatoarele:

- *Uzura fizica si morala a echipamentelor.* Desi in ultimii ani s-a desfasurat un program intens de retehnologizare, numeroase echipamente au inca un grad ridicat de uzura fizica si morala, avand anul de punere in functiune inainte de 1990 si fiind bazate pe solutii tehnologice depasite. In aceste conditii, o mare parte din instalatiile SEN trebuie modernizate sau reparate capital, dupa caz;

- *Gradul de incarcare a retelei.* Incarcarea retelei trebuie sa nu depaseasca limitele care conduc la nerespectarea criteriilor normate de siguranta stipulate in Codul Tehnic al RET. Reteaua functioneaza in prezent cu un grad scazut de incarcare. In urmatorii ani, odata cu instalarea unui volum important de surse in zona de sud-est a tarii si in Banat si odata cu intensificarea schimburilor de energie electrica pe liniile de interconexiune din zona de vest, reteaua de transport din acele zone va fi foarte solicitata si nu va asigura in structura actuala criteriile tehnice normate si standardul de performanta al serviciilor de transport si de sistem;

- *Modificarea regulilor pietei de electricitate.* Implementarea unor instrumente noi de piata in sectorul energiei electrice a necesitat dezvoltarea corespunzatoare a sistemelor de masurare a energiei electrice si a instalatiilor de monitorizare si conducere a sistemului.

- *Modificarea caracteristicilor tehnice a instalatiilor utilizatorilor.* Cresterea rapida a volumului de centrale electrice eoliene in SEN impune dotarea operatorului de sistem cu instrumente noi, de prognoza a produtiei in Centrale Electrice Eoliene si de integrare a acesteia in programarea operativa a functionarii centralelor.

Prioritatile identificate pentru perioada 2010-2014 si orientativ pana in 2019 au fost urmatoarele:

- Integrarea in SEN a grupurilor noi preconizate, incluzand un volum important de centrale bazate pe surse regenerabile, corelat cu nivelul tintelor nationale privind ponderea energiei electrice produse din surse regenerabile de energie in consumul final brut de energie electrica 2015 si 2020: 35% si, respectiv, 38% si cu estimarea Guvernului in PNAER de 4.000 MW instalati in centrale electrice eoliene in 2020;

- Asigurarea infrastructurii de transport si conducere a SEN necesara evitarii congestiilor de retea, in sprijinul dezvoltarii pietei de electricitate (energie si servicii) si integrarii acesteia in piata interna europeana, conform strategiei nationale si cerintelor UE;

- Retehnologizarea si modernizarea, la inalt nivel tehnic, a statiilor electrice, in functie de vechimea echipamentelor si importanta statiilor;

- Cresterea eficientei energetice prin minimizarea pierderilor de energie electrica.

Planul de dezvoltare a RET

Emitentul a elaborat in 2011 Planul de perspectiva a RET pentru perioada 2010-2014 si orientativ 2019, care a primit avizul ANRE nr. 3/12 august 2011 si aprobarea Ministerului Economiei in 31 august 2011; planul de perspectiva a fost intocmit de Emitent sub incidenta Legii energiei electrice nr. 13/2007.

In aprilie 2012 a fost transmis spre avizare la ANRE Planul de perspectiva a RET pentru perioada 2012- 2021, acesta fiind ulterior actualizat si supus aprobarii ANRE ca Planul de dezvoltare a RET pe perioada 2012-2021, potrivit Legii Energiei Electrice, si transmis spre avizare a modului de finantare la Ministerul Economiei. Pana la data acestui Prospect, Planul de dezvoltare a RET pentru perioada 2012-2021 nu fusese aprobat formal de catre ANRE.

Planul de administrare aprobat de Adunarea Generala a Actionarilor Emitentului la data de 30 septembrie 2013 include valorile de investitii mentionate in Planul de dezvoltare 2012-2021 supus aprobarii ANRE, acestea fiind actualizate de catre Consiliul de Supraveghere al Emitentului pentru perioada 2013-2017. La data acestui Prospect, valorile actualizate de Consiliul de Supraveghere al Emitenului nu au fost supuse aprobarii ANRE.

Investitii planificate ale Emitentului in perioada 2013-2017 (cheltuieli de capital)

(milioane lei)

	*2013**	*2014*	*2015*	*2016*	*2017*	*Total*
*Valori de investitii din Planul de dezvoltare***	*330*	*458*	*460*	*464*	*467*	*2.179*
*Valori suplimentare****	*-*	*37*	*63*	*111*	*155*	*366*
Total	**330**	**495**	**523**	**575**	**622**	**2.545**

** Bugetul de venituri si cheltuieli din 2013*

*** Valorile incluse in Planul de dezvoltare depus de Emitent la ANRE si Ministerul Economiei in 2012*

**** Valori suplimentare de investitii asumate de Consiliul de Supraveghere pentru perioada mandatului sau (2013-2017)*

Sursa: Planul de Administrare a Emitentului aprobat prin hotararea Adunarii Generale a Actionarilor Emitentului din data de 30 septembrie 2013

Potrivit Planului de Administrare al Emitentului, aprobat prin hotarare a Adunarii Generale a Actionarilor Emitentului din data de 30 septembrie 2013, Emitentul si-a asumat urmatoarele cheltuieli de investitii pentru puneri in functiune in RET:

Investitii planificate ale Emitentului in perioada 2013-2017 (Puneri In Functiune)

(milioane lei)

	*2013**	*2014*	*2015*	*2016*	*2017*	*Total*
Valori de investitii din Planul de dezvoltare	300	180	421	521	722	2.144

** Bugetul de venituri si cheltuieli din 2013*

Sursa: Planul de Administrare a Emitentului aprobat prin hotararea Adunarii Generale a Actionarilor Emitentului din data de 30 septembrie 2013

La data acestui Prospect, Emitentul elaboreaza Planul de dezvoltare pentru perioada 2014-2023, care va fi supus avizarii Ministerului Economiei si aprobarii ANRE in 2014.

Necesitati de intarire a RET determinate de evolutia SEN in perioada 2013-2019

Principalele evolutii in SEN care conduc la necesitatea intaririi RET sunt:

Alimentarea consumului la parametrii normati de calitate si siguranta.

Tinand seama de estimarile de crestere a consumului, este necesara cresterea capacitatii de transport si a capacitatii de injectie spre reteaua de distributie in anumite zone in care acestea au ajuns, sau vor ajunge la limita, in urmatorii 10 ani:

- zona municipiului Bucuresti;
- zona Tulcea;
- zona de N-V a tarii;
- zona Sibiu, pentru rezervarea singurei injectii din RET.

Pentru cresterea sigurantei in alimentare a zonei de vest a municipiului Bucuresti, a fost instalat in regim de urgenta, in anul 2009, al treilea transformator 400/110 kV, 250 MVA, in statia Domnesti. Chiar si cu aceasta investitie in viitor va exista o situatie speciala in reteaua de alimentare a municipiului Bucuresti. Evolutia prognozata a consumului conduce la necesitatea realizarii unui inel de inalta tensiune din care sa se asigure alimentarea sigura a orasului, prin mai multe injectii spre reteaua de distributie.

Asigurarea evacuarii productiei din noile capacitati preconizate sa fie instalate in SEN.

- Dezvoltarea accentuata a parcului de productie din zona Dobrogea, prin aparitia unitatilor nucleare 3 si 4 de la Cernavoda si a centralelor electrice eoliene va duce la incarcarea peste limita admisibila a sectiunilor caracteristice S3 (evacuarea puterii din zona de est a sistemului) si S6 (evacuarea puterii din zona Dobrogea). Este necesara intarirea acestor sectiuni. In cazul aparitiei unor grupuri pe carbuni la Braila si/sau Galati, sunt necesare intariri suplimentare;
- Cresterea preconizata a productiei din Dobrogea, avand drept consecinta incarcarea aproape de limita a retelei din zona, impune reparatia capitala sau retehnologizarea cu prioritate a statiilor care asigura evacuarea si tranzitul de putere spre restul sistemului. Actiunea a fost demarata cu cativa ani in urma si este necesar sa fie continuata in ritm sustinut;
- Instalarea unitatilor nucleare 3 si 4 de la Cernavoda impune cresterea capacitatii de evacuare a puterii din Cernavoda;

- Evacuarea puterii in cazul realizarii proiectelor de instalare de centrale eoliene pentru care s-au realizat studii de solutie in zona Banat necesita realizarea cat mai rapida a proiectelor de intarire a RET in zona;

- Realizarea Centralei Hidroelectrice cu Acumulare prin Pompare (CHEAP) Tarnita-Lapustesti – 1000 MW, care va permite obtinerea adecvantei sistemului din punct de vedere al echilibrului productie/consum, in contextul aparitiei celor doua unitati nucleare si a centralelor eoliene, impune realizarea statiei de 400 kV Tarnita si a liniilor de conexiune a acesteia la sistem.

Cresterea capacitatii de interconexiune cu alte sisteme.

In vederea cresterii capacitatii de schimb cu alte sisteme, au fost incheiate memorandumuri de intelegere cu partenerii pentru urmatoarele proiecte, ale caror studii de fezabilitate sunt in curs sau finalizate:

- Realizarea celei de-a doua linii de interconexiune de 400 kV cu Serbia (la data acestui Prospect, documentatia a fost transmisa la Ministerul Finantelor Publice pentru obtinerea unei hotarari de Guvern de aprobare a indicatorilor tehnico-economici relevanti);

- Realizarea unei interconexiuni cu sistemul electroenergetic al Turciei prin cablu submarin (la data acestui Prospect, Emitentul cauta investitori disponibili pentru asociere in vederea indeplinirii acestui proiect);

- Realizarea unei linii de interconexiune cu Republica Moldova (Suceava - Balti) (la data acestui Prospect, studiul de fezabilitate a fost finalizat);

- Cresterea capacitatii de schimb de energie electrica cu Republica Moldova (la data acestui Prospect, Emitentul analizeaza solutiile disponibile cu partenerii din Moldova).

Planul de investitii in 2013

Programul de investitii pentru anul 2013 a prevazut cheltuieli totale de investitii de 615.947 mii lei, din care 89.990 mii lei au reprezentat investitiile din tarif de racordare incasat de la beneficiari. In cursul anului 2013, Emitentul a prevazut rambursari de rate aferente creditelor pentru investitii in valoare de 195.821 mii lei. Investitiile majore prevazute a fi realizate pe parcursul anului 2013 sunt urmatoarele:

Categorii de investitii, neconsolidat	*Program*	*Surse proprii*	*Credite bancare*	*Fonduri europene*	*Tarif de racordare*
					(mii lei)
Investitii majore	236.140	89.404	76.736	70.000	
Investitii (sucursale&executiv)	53.333	48.639	4.694		
Alte cheltuieli de investitii	40.663	19.188	21.475		
Investitii racorduri noi	89.990	0	0		89.990
Total	**420.126**	**157.231**	**102.905**	**70.000**	**89.990**

Sursa: Planul de investitii aprobat de Adunarea Generala a Actionarilor Emitentului din data de 1 aprilie 2013

Sumele necesare investitiilor Emitentului in 2013 vor fi completate cu un imprumut bancar in legatura cu care Emitentul a publicat in Sistemul Electronic de Achizitii Publice intentia de a contracta. Imprumutul este in suma de 51.282.000 lei, garantat, pe o perioada de 7 ani. La data acestui Prospect, Emitentul nu incheiase acest contract de credit bancar.

Investitii in derulare

Programul de investitii al Emitentului pentru 2013 cuprinde investitii din surse proprii in valoare de 353.052 mii lei din care 157.231 mii lei cheltuieli pentru investitii propriu-zise si 195.821 mii lei rambursari de rate aferente creditelor pentru investitii (in total reprezentand 57,32% din suma totala a cheltuielilor de investitii din anul 2013) si investitii din surse imprumutate in valoare de 102.905 mii lei (16,71% din suma totala a cheltuielilor de investitii din anul 2013). Investitiile facute pe baza tarifului de racordare vor cumula suma de 89.990 mii lei (14,61% din suma totala a cheltuielilor de investitii din anul 2013), iar cele din fonduri nerambursabile vor fi in valoare de 70.000 mii lei (11,36% din suma totala a cheltuielilor de investitii din anul 2013).

Investitiile efectuate ale Emitentului in 2013 (neconsolidat)

Categorii de investitii	*30 iunie 2013*
	(mii lei)
Investitii majore	37.733
Investitii (sucursale&executiv)	12.187
Alte cheltuieli de investitii	4.485
Investitii racorduri noi	9.370
Total	**63.774**

Sursa: Transelectrica

Obiectivele majore de investitii ale Emitentului planificate in 2013 sunt prezentate in continuare. Datele sunt extrase din Programul de investitii al Emitentului pentru anul 2013, fiind prezentate la nivel neconsolidat.

Obiectivul de investitii	*Stadiul proiectului*
Retehnologizare statia Bucuresti Sud 10 kV	in derulare
Sisteme comanda-control in 11 statii	in derulare
Retehnologizare statie Lacu Sarat 400/220/110/20 kV	obiectiv finalizat in 2013
Retehnologizare statie Mintia 220/110 kV	obiectiv finalizat in 2013
Retehnologizare statie Brasov 400/110/m.t. kV	obiectiv finalizat in 2013
Inlocuiri de autotransformatoare si de transformatoare in statii	obiectiv finalizat in 2013
Retehnologizare statie Barbosi 220/110 kV	in derulare
Retenologizare statie Tulcea Vest 400/110/20 kV	in derulare
Organizarea si functionarea Sistemului de teleconducere al instalatiilor RET	in derulare
LEA 220 kV dc Ostrovu Mare	obiectiv nou
Statia de 220 kV Ostrovu Mare	obiectiv nou
LEA 400 kV Gadalin-Suceava (inclusiv conectare la SEN)	obiectiv nou
LEA 400 kV Suceava-Balti pentru portiunea de proiect de pe teritoriul Romaniei	obiectiv nou
Racordarea LEA 400 kV Isaccea-Varna si a LEA Isaccea-Dobruja in statia 400 kV Medgidia Sud	obiectiv nou
Statia 400 kV Stalpu	obiectiv nou
Extinderea statiei 400 kV Cernavoda	obiectiv nou
LEA 400 kV de interconexiune Resita (Romania) – Pancevo (Serbia)	obiectiv nou
Trecerea la 400 kV a axului Portile de Fier-Resita-Timisoara-Sacalaz-Arad etapa I	obiectiv nou
Retehnonologizare statie Campia Turzii 220/110/20 kV	obiectiv nou
Retehnologizare statie Domnesti 400/110/20 kV	obiectiv nou
Retehnologizarea statie Bradu 400/220/110/20kV	obiectiv nou
LEA 400 kV Cernavoda-Stalpu si record in Gura Ialomitei	obiectiv nou

Obiectivul de investitii	*Stadiul proiectului*
Sisteme integrate de securitate statii si sedii sucursale, DEN (Dispecerul Energetic National) si DET-uri (Dispecerate Energetice Teritoriale)	in derulare

Sursa: Transelectrica

Investitii pe care Emitentul doreste sa le realizeze in viitor si pentru care organele sale de conducere si-au asumat angajamente ferme

Principalele investitii avute in vedere de Emitent pentru perioada 2014-2017 sunt prezentate in continuare:

Denumire obiectiv de investitii	*Punere in functiune*	*2014*	*2015*	*2016*	*2017*
					(mii lei)
Retehnologizare statia Bucuresti Sud 10 kV	2015	6.222	14.175		
Retehnologizarea statie Tulcea Vest 400/110/20 kV	2015	26.630	17.840		
Retehnologizarea statiei Barbosi	2014	5.450			
Trecerea la 400 kV a aaxului Portile de Fier-Resita-Timisoara-Sacalaz-Arad etapa 1	2017	45.362	71.580	70.930	10.620
LEA 400 kV de interconexiune Resita (Romania)- Pancevo (Serbia)	2015	64.440	66.100		
Retehnologizarea statiei Campia Turzii 220/110/20 kV	2016	22.610	22.500	15.100	
Racordarea LEA 400 kV Isaccea Varna	2016	28.200	35.100	37.610	
Retehnologizarea statiei Bradu 400/220/110/20 kV	2016	30.100	100.100	50.100	
LEA Ostrovu Mare 220 kV	2017	5.080	10.050	15.010	960
Retehnologizare statie Domnesti 400/110/20 kV	2017	16.000	30.000	50.000	76.000
LEA 400 kV –Smardan-Gutinas	2020	4.280	2.020	30.000	60.000
Inlocuire AT si Trafo in statii electrice etapa 2	2019	15.000	25.000	27.000	30.000
LEA 400 kV Cernavoda-Gura Ialomitei-Stalpu	2019		4.100	28.000	53.000

Sursa: Planul de Administrare aprobat prin hotararea Adunarii Generale a Actionarilor Emitentului la data de 30 septembrie 2013

Programul de mentenanta al Emitentului

Planul de Administrare aprobat la 30 septembrie 2013 de Adunarea Generala a Actionarilor Emitentului prezinta angajamentul Emitentului de a efectua urmatoarele cheltuieli de mentenanta in perioada 2013-2017:

Cheltuieli de mentenanta ale Emitentului in perioada 2013-2017

	*2013**	*2014*	*2015*	*2016*	*2017*
					(milioane lei)
Retea, din care:	151	110	120	130	135
- majora (contractanti terti)	*38*	*13*	*29*	*39*	*42*
- minora (Smart)	*113*	*97*	*91*	*91*	*93*
IT&C	68	48	48	48	48
Total	**219**	**158**	**168**	**178**	**183**

** Bugetul de venituri si cheltuieli din 2013*

Sursa: Planul de Administrare a Emitentului aprobat prin hotararea Adunarii Generale a Actionarilor Emitentului din data de 30 septembrie 2013

Surse de finantare

Dezvoltarea RET este finantata din surse interne sau din surse atrase de Emitent. Principala sursa de finantare pentru investitiile Emitentului este reprezentata de tariful de transport.

Surse interne

Sursa interna principala de finantare pentru investitii a Emitentului este reprezentata de veniturile din fluxul de numerar generat de transportul si dispecerizarea energiei electrice in SEN. Emitentul mai foloseste pentru finantarea investitiilor sale si venituri din fluxurile de numerar generate de investitii, format indeosebi din dividendele incasate de la filiale, dobanzile incasate la depozitele plasate in banci si eventuale incasari din vanzarea de active imobilizate.

Sursele proprii sunt folosite atat pentru cheltuieli de investitii, cat si pentru rambursarea creditelor utilizate pentru realizarea investitiilor.

Surse atrase

Emitentul atrage resurse pentru finantarea investitiilor sale din diferite surse de pe piata financiara, inclusiv imprumuturi bancare, emisiuni de obligatiuni sau alte instrumente de credit atrase de pe piata bancara sau de pe piata de capital. De asemenea, Emitentul mai atrage fonduri de la actionarii sai prin majorari de capital.

Emitentul dispune si de fonduri nerambursabile, incluzand, in principal, fonduri europene accesate in cadrul programelor operationale sectoriale si tarife de racordare a noilor utilizatori ai retelei electrice de transport (tarif reglementat care acopera cheltuiala efectuata de operatorul de retea pentru realizarea racordarii unui loc de producere sau de consum al unui utilizator la reteaua electrica).

Din punct de vedere al capacitatii de finantare prin instrumente de credit, exista restrictii care au in vedere indicatori cum ar fi raportul intre datorii si capital (cea mai restrictiva limitare a gradului de indatorare maxim acceptabil pentru creditori a fost stabilita prin Acordul de finantare semnat cu Banca Europeana pentru Investitii in anul 2010 la nivelul de 0,95), raportul intre datoria financiara neta si EBITDA, dar si alti parametri precum capacitatea de garantare prin cesiune de creante.

Pentru viitor se au in vedere, ca solutii alternative care sa suplimenteze sursele de finantare a investitiilor viitoare, solicitarea de alocatii bugetare pentru sustinerea extinderii si consolidarii RET, precum si alte mijloace de finantare, inclusiv credite furnizor, credite client, parteneriate public–private pentru elemente dedicate evacuarii puterii in SEN.

Guvernanta Emitentului

Conducerea Emitentului

Emitentul este o societate pe actiuni, organizata si functionand in conformitate cu legile din Romania, administrata in sistem dualist, in temeiul hotararii Adunarii Generale Extraordinare a Actionarilor Emitentului din data de 18 iulie 2012, de catre un Directorat aflat sub supravegherea unui Consiliu de Supraveghere.

Directoratul

La data acestui Prospect, membrii Directoratului Emitentului, functiile lor in cadrul Directoratului si principalele activitati desfasurate de acestia in afara Emitentuluisunt prezentate in continuare:

Nume	*Functia*	*Alte activitati*
Stefan Doru Bucataru	Presedinte al Directoratului	Nu desfasoara alte activitati semnificative pentru Emitent
Constantin Vaduva	Membru al Directoratului	Nu desfasoara alte activitati semnificative pentru Emitent
Gabriel Mustea	Membru al Directoratului	Nu desfasoara alte activitati semnificative pentru Emitent
Ciprian Gheorghe Diaconu	Membru al Directoratului	Detine functia de Presedinte al Consiliului National Roman al Consiliului International al Marilor Retele

Nume	*Functia*	*Alte activitati*
		Electrice (CNR-CIGRE)
Florin Mihaita Boangiu	Membru al Directoratului	Nu desfasoara alte activitati semnificative pentru Emitent

Sursa: Transelectrica

Sediul profesional al fiecarui membru al Directoratului pentru activitatea desfasurata in calitate de membri ai Directoratului este situat la adresa sediului Emitentului din Bucuresti, cladirea Platinum Center, str. Olteni nr. 2-4, Sector 3.

Consiliul de Supraveghere

La data acestui Prospect, membrii Consiliului de Supraveghere al Emitentului, functiile lor in cadrul Consiliului de Supraveghere si principalele activitati desfasurate de acestia in afara Emitentului sunt prezentate in continuare:

Nume	*Functia*	*Alte activitati*
Ion Toni Teau	Presedinte al Consiliului de Supraveghere	Detine functiile de Presedinte al Camerei Consultantilor Fiscali din Romania si de Director general si administrator al societatii Sanex SA
Ovidiu Petrisor Artopolescu	Membru in Consiliul de Supraveghere	Nu desfasoara alte activitati semnificative pentru Emitent
Radu Bugica	Membru in Consiliul de Supraveghere	Detine functiile de Director pentru Romania in cadrul SigmaBleyzer Investment Group si de membru in cadrul Consiliului de Administratie al Conpet S.A.
Andrei-Mihai Pogonaru	Membru in Consiliul de Supraveghere	Detine pozitia de partener in cadrul Central European Financial Services SA – management Private Equity
Danut Leonard Sandu	Membru in Consiliul de Supraveghere	Detine functia de Presedinte executiv al Nextebank S.A.
Carmen Georgeta Neagu	Membru in Consiliul de Supraveghere	Desfasoara activitati de consultant independent pentru dezvoltarea afacerilor in sectorul energetic
Dragos Andrei	Membru provizoriu in Consiliul de Supraveghere	Detine functia de consilier de stat la Cancelaria Primului Ministru

Sursa: Transelectrica

Sediul profesional al fiecarui membru al Consiliului de Supraveghere pentru activitatea desfasurata in calitate de membri ai Consiliului de Supraveghere este situat la adresa sediului Emitentului din Bucuresti, cladirea Platinum Center, str. Olteni nr. 2-4, Sector 3.

Guvernanta corporativa

Emitentul respecta toate regulile aplicabile privind guvernanta corporativa in vigoare conform legislatiei din Romania. Conducerea activitatii Emitentului este efectuata in conformitate cu prevederile Ordonantei de Urgenta a Guvernului nr. 109/2011 privind guvernanta corporativa a intreprinderilor publice.

Emitentul, in calitate de societate admisa la tranzactionare pe piata reglementata administrata de BVB si avand in vedere Codul de guvernanta corporativa aplicabil societatilor admise la tranzactionare pe pietele reglementate administrate de BVB, a adoptat "Regulamentul de Guvernanta Corporativa al CNTEE Transelectrica SA", aprobat de Adunarea Generala a Actionarilor Emitentului in data de 17 decembrie 2009. Prin acest document, Emitentul isi asuma in mod voluntar principiile de guvernanta corporativa, inclusiv recomandarile Codului de guvernanta corporativa al BVB. Pe baza regulamentului, Emitentul emite anual o declaratie intitulata "Aplici sau explici", prin care explica modul concret in care a aplicat principiile de guvernanta corporativa in activitatea sa. Emitentul a intocmit aceste declaratii incepand cu anul 2009, ele fiind transmise odata cu rapoartele anuale ale Emitentului, confirmand ca in fiecare an Emitentul s-a conformat principiilor de guvernanta corporativa.

Dupa trecerea la sistemul dualist de administrare, odata cu alegerea Consiliului de Supraveghere si a Directoratului in conformitate cu prevederile legislatiei privind guvernanta corporativa in intreprinderile publice

Emitentul isi propune sa actualizeze Regulamentul de Guvernanta Corporativa odata cu aprobarea Planului de Management al Directoratului Emitentului de catre Consiliul de Supraveghere.

Conflicte de interese

Nu exista niciun potential conflict de interese intre interesele private si/sau alte obligatii ale membrilor Directoratului si ai Consiliului de Supraveghere si obligatiile acestora fata de Emitent.

Comitete consultative

Comitetul de audit

Membrii acestui comitet sunt Ion-Toni Teau, Radu Bugica si Andrei-Mihai Pogonaru.

Comitetul de audit are drept atributii, intre altele, monitorizarea eficacitatii sistemelor de control intern, de audit intern si de management al riscurilor din cadrul Emitentului si verificarea si monitorizarea independentei auditorilor externi ai Emitentului, a activitatii de audit statutar al situatiilor financiare anuale ale Emitentului si a abordarilor propuse de acestia si coordoneaza activitatea acestora cu auditul intern al Emitentului. Comitetul de audit monitorizeaza procesul de raportare financiara si de management, precum si planul financiar al Emitentului si procesul de elaborare a situatiilor financiare anuale si al situatiilor financiare anuale consolidate. Comitetul de audit face recomandari catre Consiliul de Supraveghere al Emitentului cu privire la selectarea auditorilor externi ai Emitentului, in vederea elaborarii propunerii de numire a acestora de catre Adunarea Generala a Actionarilor Emitentului.

Comitetul de audit supravegheaza activitatea departamentului de audit intern al Emitentului, inclusiv conformarea acestuia cu reglementarile aplicabile, si verifica performanta acestuia. Comitetul elaboreaza recomandari pentru Consiliul de Supraveghere referitoare la auditul intern, controlul intern si raportarea financiara, precum si in ceea ce priveste celelalte domenii economico-financiare.

Comitetul de audit are un rol important in verificarea eficientei sistemului de monitorizare a conformitatii cu legile si regulamentele aplicabile activitatii Emitentului si a rezultatelor investigatiilor conducerii in caz de nerespectare a acestora.

Comitetul de nominalizare si remunerare

Membrii acestui comitet sunt Danut-Leonard Sandu, Ion-Toni Teau si Andrei-Mihai Pogonaru.

In ce priveste aria de nominalizare, Comitetul de nominalizare si remunerare coordoneaza procesul de numire a membrilor Directoratului si adreseaza recomandari privind atat pozitia de membru al Directoratului, cat si pentru ocuparea posturilor vacante in cadrul Consiliului de Supraveghere. Comitetul de nominalizare si remunerare stabileste cerintele pentru ocuparea unei anumite pozitii in administrarea Emitentului si actualizeaza permanent competentele profesionale ale membrilor Directoratului. Comitetul de nominalizare si remunerare valideaza organigrama Emitentului.

In ce priveste aria de remunerare, Comitetul de nominalizare si remunerare elaboreaza politica de remunerare pentru membrii Directoratului si ai Consiliului de Supraveghere si o supune spre aprobarea Adunarii Generale a Actionarilor. Comitetul de nominalizare si remunerare prezinta in raportul anual suma totala a remuneratiei directe si indirecte a membrilor Directoratului si ai Consiliului de Supraveghere, cu respectarea principiului proportionalitatii acesteia cu responsabilitatea si timpul dedicat exercitarii functiilor de catre acestia.

Comitetul financiar si de dezvoltare

Membrii acestui comitet sunt Radu Bugica, Andrei-Mihai Pogonaru, Ion-Toni Teau si Carmen-Georgeta Neagu.

Comitetul financiar si de dezvoltare asista Consiliul de Supraveghere in indeplinirea responsabilitatilor acestuia de supraveghere si supervizare a elaborarii si actualizarii strategiei generale de dezvoltare a Emitentului, analizeaza oportunitatile identificate privind dezvoltarea activitatii Emitentului si emite recomandari Consiliului de Supraveghere, cu impact potential in planul de administrare si in cel de management al Emitentului.

Comitetul financiar si de dezvoltare, impreuna cu Comitetul de audit, face recomandari Consiliului de Supraveghere in privinta politicilor contabile de urmat de catre Emitent. De asemenea, Comitetul financiar si de dezvoltare face recomandari Consiliului de Supraveghere din punct de vedere al structurii de finantare si a

modului de mobilizare a resurselor Emitentului, al raportarilor financiare si monitorizeaza indeplinirea indicatorilor de performanta ai sistemului de transport si de performanta economico-financiara ai activitatii Emitentului, precum si procesul de raportare financiara si de management si planul financiar al Emitentului.

Comitetul privind securitatea energetica

Membrii acestui comitet sunt Ovidiu-Petrisor Artopolescu, Radu Bugica, Dragos Andrei si Carmen-Georgeta Neagu.

Comitetul privind securitatea energetica monitorizeaza si sfatuieste Consiliul de Supraveghere, Directoratul si compartimentele de specialitate ale Emitentului in implementarea strategiei de administrare si a Planului de Management in domeniul obiectivelor strategice pe linie de operator de sistem si securitate energetica pe ansamblul SEN, securitate energetica la nivel RET si securitate energetica si protectie a infrastructurii critice.

Comitetul pentru relația cu autoritățile de reglementare si de strategie

Membrii acestui comitet sunt Danut-Leonard Sandu, Carmen-Georgeta Neagu si Dragos Andrei.

Comitetul pentru relația cu autoritățile de reglementare si de strategie sustine Emitentul in negocierile cu ANRE privind tarifele aplicabile activitatii Emitentului si privind aprobarea planului de dezvoltare pe 10 ani si a programului de investitii ale Emitentului pentru perioada 2014 – 2017. De asemenea, Comitetul pentru relatia cu autoritatile de reglementare si de strategie sfatuieste Directoratul in reactualizarea Planului de Management.

REGIMUL FISCAL

Informatiile de mai jos prezinta o descriere generala a anumitor aspecte fiscale in legatura cu Obligatiunile din punctul de vedere al sistemului fiscal din Romania. Aceste informatii nu pot fi considerate a reprezenta o analiza completa a tuturor aspectelor fiscale in legatura cu Obligatiunile. Emitentul recomanda potentialilor investitori sa-si consulte proprii consultanti financiari si/sau fiscali cu privire la reglementarile fiscale aplicabile in ceea ce priveste achizitionarea, detinerea, instrainarea Obligatiunilor sau primirea platilor de dobanda si a consecintelor fiscale cu privire la aceste actiuni. Aceste informatii au la baza legislatia romana in vigoare la data prezentului Prospect si pot fi afectate de orice schimbare legislativa sau de interpretare si aplicare a legislatiei, cu efect retroactiv in unele cazuri.

Conform Legii nr. 571/2003 privind Codul Fiscal, cu modificarile si completarile ulterioare ("**Codul Fiscal Roman**"), anumite tipuri de venituri obtinute din Romania de rezidenti si nerezidenti sunt supuse impozitarii prin retinere la sursa la cotele prevazute de Codul Fiscal Roman, indiferent daca respectivele venituri sunt primite in Romania sau in strainatate.

La data Prospectului, conform Codului Fiscal Roman:

(i) "**persoana fizica rezidenta**" este definita ca orice persoana fizica ce indeplineste cel putin una din urmatoarele conditii: (a) are domiciliul in Romania, sau (b) centrul intereselor vitale ale persoanei este amplasat in Romania, sau (c) este prezenta in Romania pentru o perioada sau mai multe perioade ce depasesc in total 183 de zile, pe parcursul oricarui interval de 12 luni consecutive, care se incheie in anul calendaristic vizat, sau (d) este cetatean roman care lucreaza in strainatate, ca functionar sau angajat al Romaniei intr-un stat strain. Prin exceptie de la situatiile prezentate la (a) – (d) de mai sus, nu este persoana fizica rezidenta un cetatean strain cu statut diplomatic sau consular in Romania, un cetatean strain care este functionar ori angajat al unui organism international si interguvernamental inregistrat in Romania, un cetatean strain care este functionar sau angajat al unui stat strain in Romania si nici membrii familiilor acestora.

(ii) "**persoana juridica romana**" este definita ca orice persoana juridica care a fost infiintata in conformitate cu legislatia Romaniei;

(iii) "**persoana juridica infiintata potrivit legislatiei europene**" - orice persoana juridica constituita in conditiile si prin mecanismele prevazute de reglementarile europene;

(iv) "**rezident**" in Romania este definit ca orice persoana juridica romana, orice persoana juridica straina avand locul de exercitare a conducerii efective in Romania, orice persoana juridica cu sediul social in Romania, infiintata potrivit legislatiei europene, si orice persoana fizica rezidenta.

(v) "**persoana juridica straina**" este definita ca orice persoana juridica care nu este persoana juridica romana si orice persoana juridica infiintata potrivit legislatiei europene care nu are sediul social in Romania;

(vi) "**persoana fizica nerezidenta**" - orice persoana fizica care nu este persoana fizica rezidenta; si

(vii) "**nerezident**" este definit ca orice persoana juridica straina, orice persoana fizica nerezidenta si orice alte entitati straine, inclusiv organisme de plasament colectiv in valori mobiliare, fara personalitate juridica, care nu sunt inregistrate in Romania, potrivit legii.

Impozitarea Detinatorilor de Obligatiuni, rezidenti in Romania

Impozitarea veniturilor sub forma de dobanzi

La data prezentului Prospect, venitul sub forma de dobanzi aferente Obligatiunilor obtinut de rezidenti persoane juridice este inclus in rezultatul global taxabil al persoanei juridice beneficiare, care este supus impozitului pe profit de 16% sau 3% impozit pe veniturile microintreprinderilor. Impozitul nu se retine la sursa.

La data prezentului Prospect, venitul sub forma de dobanzi obtinut de persoane fizice rezidente din instrumente de economisire, inclusiv Obligatiunile este supus impozitului pe venit de 16%. Impozitul se calculeaza si se retine de catre platitorii de astfel de venituri, la momentul platii.

Impozitarea castigurilor de capital

La data prezentului Prospect, venitul sub forma castigurilor de capital din transferul Obligatiunilor obtinut de rezidenti persoane juridice este inclus in rezultatul global taxabil al persoanei juridice beneficiare, care este supus impozitului pe profit de 16% sau 3% impozit pe veniturile microintreprinderilor. Impozitul nu se retine la sursa.

La data prezentului Prospect, venitul sub forma castigurilor de capital din transferul Obligatiunilor obtinut de persoane fizice rezidente este supus impozitului pe venit de 16%. Impozitul pe venitul sub forma castigurilor de capital nu se retine la sursa, obligatia declararii si platii impozitului revenind persoanei care obtine respectivul venit.

Impozitarea Detinatorilor de Obligatiuni, nerezidenti

Impozitarea veniturilor sub forma de dobanzi

In cazul in care dobanda este platita unui nerezident (persoana juridica sau fizica), venitul sub foma de dobanzi aferente Obligatiunilor este supus la data prezentului Preospect unui impozit cu retinere la sursa de 16%.

Impozitul pe venitul sub forma de dobanzi poate fi redus sau eliminat in virtutea unei conventii pentru evitarea dublei impuneri, in functie de tara in care nerezidentul isi are rezidenta fiscala, sau in temeiul unui acord international la care Romania este parte si care prevede reducerea cotei de impunere sau scutirea de la plata a obligatiilor de impunere. Pentru a beneficia de prevederile Conventiei pentru evitarea dublei impuneri, nerezidentul trebuie sa obtina si sa puna la dispozitia platitorului de dobanda, la momentul platii, un certificat de rezidenta fiscala (valabil pentru anul fiscal respectiv), emis de autoritatile fiscale din tara sa de rezidenta sau un alt document eliberat de catre o alta autoritate decat cea fiscala, care are atributii in domeniul certificarii rezidentei conform legislatiei interne a acelui stat, in baza Conventiei pentru evitarea dublei impuneri incheiata cu Romania, in original sau in copie legalizata, precum si o traducere legalizata in limba romana a acestui certificat sau a documentului eliberat de catre o alta autoritate decat cea fiscala, care are atributii in domeniul certificarii rezidentei conform legislatiei interne a acelui stat, realizata pe cheltuiala sa .

Conform legislatiei in vigoare la data prezentului Prospect, in certificatul de rezidenta fiscala sau in documentul eliberat de catre o alta autoritate decat cea fiscala, care are atributii in domeniul certificarii rezidentei conform legislatiei interne a acelui stat, prezentat de nerezidentii care au obtinut venituri din Romania, trebuie sa se ateste ca acestia au fost rezidenti in statele cu care Romania are incheiate conventii de evitare a dublei impuneri, in anul/perioada obtinerii veniturilor sau in anul/perioada pentru care a fost emis certificatul de rezidenta fiscala sau documentul eliberat de catre o alta autoritate decat cea fiscala, care are atributii in domeniul certificarii rezidentei conform legislatiei interne a acelui stat.

Certificatul de rezidenta fiscala sau documentul eliberat de catre o alta autoritate decat cea fiscala, care are atributii in domeniul certificarii rezidentei conform legislatiei interne a acelui stat trebuie sa cuprinda, in principal, elemente de identificare a nerezidentului, precum si a autoritatii care a emis certificatul de rezidenta fiscala sau documentul eliberat de catre o alta autoritate decat cea fiscala, care are atributii in domeniul certificarii rezidentei conform legislatiei interne a acelui stat, de exemplu: numele, denumirea, adresa, codul de identificare fiscala, mentiunea ca este rezident fiscal in statul emitent, precum si data emiterii certificatului sau a documentului.

Platile de dobanda pot fi facute fara retinerea la sursa a impozitului prevazut de Codul Fiscal Roman daca dobanda este atribuibila unui sediu permanent in Romania al nerezidentului, caz in care venitul va fi impozitat conform sub-sectiunii "*Impozitarea Detinatorilor de Obligatiuni, rezidenti in Romania*".

Informatiile de mai sus vor fi corelate cu prevederile din Sectiunea „*Termenii si Conditiile Obligatiunilor*", Punctul 9 (*Taxe si Impozite*) din prezentul Prospect.

Impozitarea castigurilor de capital

La data prezentului Prospect, castigurile de capital obtinute de persoane juridice straine si de persoane fizice nerezidente din transferul Obligatiunilor reprezinta venituri obtinute din Romania si sunt impozitate cu 16%, cu exceptia situatiei in care castigurile de capital sunt obtinute din transferul de Obligatiuni intre nerezidenti pe piete de capital in afara teritoriului Romaniei, caz in care castigurile de capital nu vor fi impozitate. Obligatiile privind calculul, plata si declararea impozitului aferent castigurilor de capital ii revin Detinatorului de Obligatiuni sau reprezentantului fiscal in cazul persoanelor fizice.

In functie de tara in care persoana nerezidenta isi are rezidenta fiscala, impozitul pe castigurile de capital poate fi redus sau eliminat in baza unei conventii de evitare a dublei impuneri. Pentru a beneficia de prevederile Conventiei pentru evitarea dublei impuneri, persoana nerezidenta trebuie sa obtina si sa furnizeze reprezentantului fiscal un certificat de rezidenta fiscala (valabil pentru anul fiscal respectiv) emis de autoritatile fiscale din tara sa de rezidenta sau un alt document eliberat de catre o alta autoritate decat cea fiscala, care are atributii in domeniul certificarii rezidentei conform legislatiei interne a acelui stat, in baza Conventiei pentru evitarea dublei impuneri incheiata cu Romania, in original sau in copie legalizata, si o traducere legalizata in limba romana a acestui certificat, sau a documentului eliberat de catre o alta autoritate decat cea fiscala, care are atributii in domeniul certificarii rezidentei conform legislatiei interne a acelui stat, realizata pe cheltuiala sa.

Conform legislatiei in vigoare la data prezentului Prospect, in certificatul de rezidenta fiscala sau in documentul eliberat de catre o alta autoritate decat cea fiscala, care are atributii in domeniul certificarii rezidentei conform legislatiei interne a acelui stat prezentat de nerezidentii care au obtinut venituri din Romania, trebuie sa se ateste ca acestia au fost rezidenti in statele cu care Romania are incheiate conventii de evitare a dublei impuneri, in anul/perioada obtinerii veniturilor sau in anul/perioada pentru care a fost emis certificatul de rezidenta fiscala sau documentul eliberat de catre o alta autoritate decat cea fiscala, care are atributii in domeniul certificarii rezidentei conform legislatiei interne a acelui stat. Certificatul de rezidenta fiscala sau documentul eliberat de catre o alta autoritate decat cea fiscala, care are atributii in domeniul certificarii rezidentei conform legislatiei interne a acelui stat trebuie sa cuprinda, in principal, elemente de identificare a nerezidentului, precum si a autoritatii care a emis certificatul de rezidenta fiscala sau documentul eliberat de catre o alta autoritate decat cea fiscala, care are atributii in domeniul certificarii rezidentei conform legislatiei interne a acelui stat, de exemplu: numele, denumirea, adresa, codul de identificare fiscala, mentiunea ca este rezident fiscal in statul emitent, precum si data emiterii certificatului sau a documentului.

Informatiile de mai sus vor fi corelate cu prevederile din Sectiunea "*Termenii si Conditiile Obligatiunilor*", Punctul 9 (*Taxe si Impozite*) din prezentul Prospect.

INFORMATII PRIVIND OFERTA

Orice Investitori, asa cum sunt definiti mai jos, pot subscrie in cadrul Ofertei, cu exceptia acelor investitori ale caror subscrieri in cadrul Ofertei ar constitui o incalcare a legislatiei aplicabile (de exemplu, participarea in cadrul Ofertei a unor cetateni din Statele Unite cu incalcarea Regulamentului S din Legea privind Valorile Mobiliare). Investitorii care nu sunt de nationalitate romana si intentioneaza sa achizitioneze Obligatiuni trebuie sa se informeze cu privire la legislatia aplicabila Ofertei in jurisdictiile lor si cu privire la restrictiile prevazute in sectiunea "Restrictii de Vanzare si Transfer" de mai jos.

Informatii generale privind Oferta

Obligatiuni. Emitentul va oferi spre vanzare Investitorilor (asa cum sunt definiti in aceasta sectiune) un numar de 20.000 de Obligatiuni negarantate, cu o valoare nominala individuala de 10.000 lei si o valoare nominala totala de 200.000.000 lei.

Scadenta. 19 decembrie 2018

Rata Dobanzii inseamna rata finala fixa a dobanzii publicata cu doua zile inainte de Data de Inchidere a Ofertei, in conformitate cu prevederile legale aplicabile. Pentru determinarea Ratei Dobanzii se va derula un proces de bookbuilding pentru Obligatiunile oferite. In timpul acestui proces Intermediarul va evalua gradul de interes pe care il prezinta Oferta pentru Investitori si reactia acestora privind rata dobanzii Obligatiunilor oferite la care ar fi dispusi sa le achizitioneze. Investitorii vor trebui sa precizeze numarul Obligatiunilor oferite pe care ar fi dispusi sa il achizitioneze si rata dobanzii aferente pentru respectivele Obligatiuni oferite. Acest numar de Obligatiuni si rata dobanzii aferente la care acesti Investitori si-au exprimat interesul vor fi inregistrate intr-un registru administrat de Intermediar. Rata Dobanzii la care Obligatiunile oferite vor fi alocate Investitorilor va fi stabilita de Emitent la recomandarea Intermediarului cu doua zile inainte de Data de Inchidere a Ofertei.

Investitori. "**Investitori**" inseamna investitori calificati in sensul articolului 2 alin. (1) punctul 15 din Legea privind Piata de Capital, cu modificarile si completarile ulterioare. In scopul acestui Prospect, Investitorii vor include institutii de credit, societati de servicii de investitii financiare, societati de asigurari, organisme de plasament colectiv (inclusiv societatile de adminstrare a investitiilor acestora), fonduri de pensii (inclusiv societatile de administrare a investitiilor acestora), institutii financiare nebancare, traderi, societati fiduciare, institutii financiare internationale, precum si orice alte persoane juridice sau alte entitati care indeplinesc criteriile legale pentru a fi considerate sau recunoscute ca investitori calificati, in conditiile de reglementare aplicabile.

Oferta. Obligatiunile vor fi oferite in Romania prin oferta publica adresata exclusiv investitorilor calificati, in conformitate cu prevederile art. 183 alin. (3) litera a) punctul 1 din Legea privind Piata de Capital, cu modificarile si completarile ulterioare.

Pretul de Oferta. Obligatiunile vor fi oferite la valoarea de 10.000 lei fiecare.

Subscriere minima. Nu vor exista limite minime sau maxime ale subscrierilor Investitorilor.

Perioada de Oferta. Subscrierile se pot face incepand cu data de 11 decembrie pana la data de 18 decembrie 2013 inclusiv ("**Data de Inchidere a Ofertei**"), respectiv timp de 6 (sase) Zile Lucratoare ("**Perioada de Oferta**"). Exista posibilitatea inchiderii anticipate, in cazul in care cel putin 20.000 de Obligatiuni vor fi subscrise, in a cincea Zi Lucratoare a Perioadei de Oferta, la ora 17:00, care devine astfel Data de Inchidere a Ofertei. Emitentul, in consultare cu Intermediarul, va indica inchiderea anticipata a Perioadei de Oferta printr-un anunt pe web site-ul BVB (www.bvb.ro).

De asemenea, Emitentul poate extinde Perioada de Oferta sau poate modifica alte date in legatura cu Oferta, in conformitate cu legislatia din Romania.

Metoda de intermediere. Intermediarul va depune toate eforturile pentru o cat mai buna subscriere a Ofertei de catre Investitori, urmand ca Intermediarul sa achizitioneze toate Obligatiunile ramase nesubscrise la finalul Perioadei de Oferta, astfel incat Oferta sa fie integral subscrisa la finalul Perioadei de Oferta.

Alocare. Alocarea Obligatiunilor va avea loc la Data de Inchidere a Ofertei, dupa ora de inchidere a Ofertei (17:00).

In cazul in care subscrierile pentru Obligatiuni vor depasi numarul de obligatiuni oferite in cadrul Ofertei, Obligatiunile vor fi alocate de catre Intermediar conform consultarilor cu Emitentul (vezi "*Alocarea Obligatiunilor*" de mai jos).

Crearea Obligatiunilor. Obligatiunile vor fi create la Data Tranzactiei.

Tranzactie. Tranzactia aferenta Ofertei va avea loc in sistemul BVB, in Ziua Lucratoare care urmeaza Datei de Inchidere a Ofertei ("**Data Tranzactiei**").

Decontare. Decontarea se va realiza prin sistemul Depozitarului Central in cea de a treia Zi Lucratoare de la Data Tranzactiei ("**Data Decontarii**") (vezi "*Decontare*" de mai jos).

Conditii generale ale Ofertei

Potrivit art. 183 alin. (3) litera a) punctul 1 din Legea privind Piata de Capital cu modificarile si completarile ulterioare si art. 15 alin. 1 punctul 1 din Regulamentul nr. 1/2006, Obligatiunile vor fi oferite doar Investitorilor care indeplinesc conditiile pentru a fi desemnati drept investitori calificati si care se regasesc in enumerarea din sub-sectiunea "*Informatii generale privind Oferta*" de mai sus, acestia fiind singurii eligibili pentru a subscrie in cadrul Ofertei.

Modificarea sau retragerea subscrierilor

Investitorii isi pot modifica sau retrage subscrierile facute in cadrul Ofertei pana in ultima zi a Perioadei de Oferta (inclusiv).

Investitorii isi pot modifica sau retrage subscrierea prin completarea unui formular de modificare sau, dupa caz, retragere. Modificarile sau retragerile subscrierilor, inclusiv formularul de modificare a subscrierii, respectiv de retragere a subscrierii, vor fi supuse acelorasi cerinte de depunere, prelucrare si validare ca si cele aferente subscrierii initiale.

Subscrierea Obligatiunilor ramase nevandute la finalul Ofertei

In cazul in care, la inchiderea Ofertei, nu au fost subscrise toate Obligatiunile oferite de Emitent, Intermediarul va subscrie toate Obligatiunile ramase nesubscrise de Investitori in Perioada de Oferta astfel incat Oferta sa fie integral subscrisa. Intermediarul va subscrie Obligatiunile nesubscrise in cadrul Ofertei la Data de Inchidere a Ofertei.

Alocarea Obligatiunilor

Obligatiunile subscrise vor fi alocate Investitorilor de catre Intermediar la Data de Inchidere a Ofertei, conform consultarilor cu Emitentul. Rezultatele Ofertei vor fi notificate catre ASF in termen de cinci Zile Lucratoare de la Data de Inchidere a Ofertei. Rezultatele Ofertei vor fi comunicate BVB si publicate pe pagina web a Intermediarului la Data de Inchidere a Ofertei. Notificarile individuale catre Investitori vor fi transmise in conformitate cu metoda de comunicare aleasa prin Formularul de Subscriere.

La alocarea Obligatiunilor, Intermediarul si Emitentul vor putea lua in considerare anumite criterii calitative precum: momentul la care a fost efectuata subscrierea, numarul Obligatiunilor subscrise si sustinerea Ofertei, reactia calitativa in cursul procesului de marketing preliminar in legatura cu Oferta, cunostintele Investitorilor in legatura cu societati care activeaza in acelasi domeniu ca si Emitentul, orientarea catre sectorul energetic si/sau catre regiunea Europei Centrale si de Est, alte investitii ale Investitorilor; alte criterii care permit crearea unei baze de investitori de calitate si o evolutie pozitiva a pretului de piata dupa inchiderea Ofertei.

Investitorii recunosc si accepta, prin subscrierea in cadrul Ofertei, ca, in caz de suprasubscriere a Ofertei, le pot fi alocate mai putine Obligatiuni decat au subscris sau chiar este posibil sa nu le fie alocate deloc Obligatiuni. Investitorii accepta ca nu vor avea dreptul de a solicita Intermediarului sau Emitentului explicatii in legatura cu nealocarea de Obligatiuni subscrise in cadrul Ofertei, iar Intermediarul si Emitentul nu vor avea obligatia de a oferi asemenea explicatii.

In cazul in care nu le sunt alocate Obligatiuni pentru care au subscris, Investitorii care au transferat bani in Contul Colector vor primi inapoi diferenta dintre pretul platit pentru Obligatiunile subscrise si pretul Obligatiunilor alocate (cu exceptia comisioanelor percepute pentru transferul bancar si orice alte comisioane percepute de institutiile pietei), in contul curent indicat de catre fiecare dintre Investitori in Formularul de

Subscriere sau in ordinul de subscriere transmis Intermediarului, intr-un termen de maximum 5 (cinci) zile lucratoare de la Data Decontarii. Astfel de sume nu vor fi purtatoare de dobanda in favoarea Investitorilor. In cazul in care un Investitor indica mai multe conturi pentru returnarea sumelor, Intermediarul si Emitentul isi rezerva dreptul sa returneze respectivele sume intr-un singur cont dintre cele mentionate de Investitor. Platile in conturile bancare ale Investitorilor se vor face mai intai pentru subscrierile valabile si, ulterior, pentru subscrierile invalidate.

Motive independente de Emitent sau de Intermediar pot duce la intarzieri in procesarea datelor si in pregatirea si trimiterea notificarii privind rezultatele Ofertei catre ASF. Pe cale de consecinta, nici Intermediarul si nici Emitentul nu vor fi raspunzatori pentru intarzierile privitoare la returnarea sumelor datorate Investitorilor in cazul in care Oferta este suprasubscrisa. In acest caz, Emitentul si Intermediarul nu vor fi raspunzatori fata de Investitori.

Crearea Obligatiunilor

Obligatiunile vor fi create si Registrul Detinatorilor de Obligatiuni pregatit de Intermediar va fi transferat Depozitarului Central la Data Tranzactiei.

Tranzactia

Pe toata Perioada de Oferta, Intermediarul va primi acces la sistemul de tranzactionare administrat de BVB, pe simbolul aferent Ofertei in piata POFB, in vederea introducerii si administrarii ordinelor de cumparare aferente subscrierilor validate. De asemenea, pe toata Perioada de Oferta, Intermediarul va primi acces la sistemul de tranzactionare administrat de BVB, pe simbolul aferent Ofertei in piata POFB, in vederea introducerii si administrarii ordinului de vanzare a Obligatiunilor.

Decontare

Decontarea va fi efectuata prin sistemul de decontare-compensare al Depozitarului Central la Data Decontarii (care este cea de a treia Zi Lucratoare de la Data Tranzactiei).

PROCEDURA DE SUBSCRIERE

Prin subscrierea in Oferta, fiecare Investitor confirma ca a citit prezentul Prospect si a acceptat termenii si conditiile prevazute in Prospect si a realizat subscrierea in conformitate cu termenii inclusi in prezentul Prospect. Subscrierea reprezinta acceptarea neconditionata a Termenilor si Conditiilor privind Obligatiunile si a Prospectului in integralitatea sa.

Procedura de subscriere

Subscrierile pot fi efectuate pe parcursul intregii Perioade de Oferta, in timpul programului de lucru obisnuit al Intermediarului, respectiv de luni pana vineri intre orele 9:30 - 17:00, ora Romaniei. Nicio informatie privind subscrierile facute de Investitori nu va fi facuta publica.

Investitorii pot efectua subscrieri multiple; subscrierile nu sunt supuse niciunei cerinte de subscriere minima.

Investitorii care au contracte de servicii de investitii financiare cu Intermediarul vor putea subscrie in mod valabil Obligatiuni in cadrul Ofertei in baza unor ordine obisnuite date in cadrul desfasurarii activitatii de servicii de investitii financiare, cu respectarea conditiilor de comunicare prevazute in contractul de servicii de investitii financiare incheiat intre Intermediar si Investitorul respectiv, fara sa fie nevoie sa subscrie folosind Formulare de Subscriere sau documentele de identificare indicate in continuare in sectiunea "*Documente de Subscriere*".

Investitorii care nu au contracte de servicii de investitii financiare deschise la Intermediar nu vor putea subscrie in cadrul Ofertei decat prin depunerea la Intermediar a unui formular de subscriere ("**Formularul de Subscriere**"), completat in doua exemplare originale, si a documentelor de identificare necesare (a se vedea sub-Sectiunea "*Documentele de Subscriere*"). Formularul de Subscriere va fi disponibil in forma standard la sediul social al Intermediarului din Bd. Regina Elisabeta nr. 5, sector 3, Bucuresti, Romania.

Pentru ca Subscrierile sa fie valabile, valoarea Subscrierilor efectuate de Investitori trebuie sa fie garantata in oricare dintre modalitatile de mai jos:

- Ordin de plata care confirma transferul contravalorii Obligatiunilor subscrise in Contul Colector, cu conditia ca suma platita sa fie creditata in Contul Colector pe durata Perioadei de Oferta, insa nu mai tarziu de Data de Inchidere a Ofertei.

  Contul colector pentru subscrieri ("**Contul Colector**") este RO48RNCB0002B00115315138 deschis la Banca Comerciala Romana.

  Ordinul de plata trebuie sa contina codul unic de inregistrare si denumirea Investitorului. Numarul contului bancar completat de catre fiecare Investitor in Formularul de Subscriere trebuie sa fie acelasi cu numarul contului bancar din care suma subscrisa este transferata efectiv in Contul Colector. Investitorii vor lua in considerare, la efectuarea transferurilor sumelor aferente subscrierii, eventualele comisioane de transfer sau, daca este cazul, comisioanele de deschidere de cont astfel incat sa transfere in Contul Colector suma neta a subscrierii efectuate. Sumele transferate de Investitori, reprezentand valoarea Obligatiunilor subscrise, nu vor purta dobanda in favoarea Investitorilor; orice dobanda acumulata pentru sumele transferate in Contul Colector va fi platita Emitentului. Nu va fi acceptata nicio depunere in numerar direct in Contul Colector.

  Investitorii vor suporta toate comisioanele si tarifele percepute de autoritatile pietei de capital, dupa cum urmeaza:

  a) Comision pentru serviciile de compensare si decontare a tranzactiilor cu obligatiuni realizate in cadrul ofertelor primare perceput de Depozitarul Central S.A. – 0,001% din valoarea tranzactiilor;

  b) Cota din valoarea tranzactiilor cu obligatiuni perceputa de ASF - 0,04%.

  Sumele transferate de Investitori in Contul Colector vor fi utilizate exclusiv in scopul Ofertei.

  Investitorii care au contracte de servicii de investitii financiare cu Intermediarul si subscriu prin ordine obisnuite in cadrul activitatii de servicii de investitii financiare desfasurate de Intermediar pot folosi pentru plata valorii subscrierii efectuate sumele disponibile din conturile lor de brokeraj. In cazul in

care sumele respective nu sunt suficiente pentru a acoperi valoarea subscrierii efectuate de Investitor, acesta va trebui sa garanteze plata diferentei (incluzand valoarea comisioanelor in mod obisnuit practicate pentru efectuarea operatiunii de plata a sumei respective in Contul Colector) printr-un ordin de plata a sumei respective in Contul Colector. Ulterior subscrierii efectuate prin ordin transmis Intermediarului, Investitorul nu va putea folosi sumele disponibile in conturile sale de brokeraj pentru decontarea altor tranzactii efectuate.

- Declaratie privind angajamentul de decontare emisa de un agent custode, prin care acesta isi asuma raspunderea pentru decontare;

- Garantie bancara emisa de o institutie de credit din Uniunea Europeana pentru acoperirea riscului de decontare. Garantia bancara trebuie sa acopere atat valoarea subscrierii efectuate de Investitor, cat si valoarea oricaror comisioane obisnuit practicate pentru efectuarea operatiunii de plata a sumei respective in Contul Colector; sau

- Angajament de decontare asumat de Intermediar pe seama Investitorului, in conformitate cu limitele prevazute in reglementarile ASF.

Plata aferenta valorii Obligatiunilor subscrise se va face net de orice comisioane si/sau taxe bancare. Nu va fi perceput niciun comision de intermediere in legatura cu subscrierile facute de Investitori. Investitorii trebuie sa ia in considerare si posibilele comisioane de transfer si, daca este cazul, comisioanele de deschidere de cont.

Nici Intermediarul, nici Emitentul nu vor fi raspunzatori in cazul in care, din motive care nu se afla sub controlul acestora, Contul Colector nu este efectiv creditat cu sumele reprezentand valoarea subscrierilor pana la Data de Inchidere a Ofertei.

Pentru validitatea Subscrierilor efectuate, este necesar ca documentele de garantare a Subscrierilor mentionate mai sus sa fie depuse la Intermediar cel mai tarziu la Data de Inchidere a Ofertei. Nedepunerea acestor documente, efectuarea de plati insuficiente sau furnizarea de garantii de plata (inclusiv declaratii de agent custode sau garantii bancare) pentru sume mai mici decat valoarea Subscrierilor efectuate atrage invalidarea Subscrierilor Investitorilor pentru intreaga valoare subscrisa. De asemenea, nu vor fi validate Formularele de Subscriere pentru care nu sunt respectate procedurile de subscriere. Subscrierile nevalidate nu vor fi luate in considerare in procesul de alocare. Investitorii ale caror Formulare de Subscriere nu au fost validate vor fi notificati in mod corespunzator si sumele platite le vor fi restituite in contul indicat in Formularul de Subscriere, in termen de maxim cinci (5) Zile Lucratoare de la inchiderea Ofertei.

Documentele de Subscriere

Pentru a fi acceptate, Formularele de Subscriere trebuie sa fie depuse in doua exemplare originale si trebuie sa fie insotite de urmatoarele documente, in functie de forma de organizare a Investitorului:

Persoane juridice rezidente care subscriu in nume propriu:

- Certificat de inregistrare emis de Registrul Comertului (copie);

- Act constitutiv actualizat (copie conforma cu originalul certificata de reprezentantul legal al persoanei juridice);

- Certificat constatator privind situatia actuala a persoanei juridice emis de Registrul Comertului (in original, emis cu cel mult 30 zile lucratoare inainte de data subscrierii);

- Procura/mandat in original pentru persoana care semneaza Formularul de Subscriere, acordata conform prevederilor actului constitutiv, sau o dovada ca persoana respectiva reprezinta in mod legal entitatea care subscrie, cu drept individual de reprezentare (in cazul in care societatea este reprezentata in mod colectiv de doua sau mai multe persoane care sunt toate prezente la semnarea Formularului de Subscriere, o astfel de dovada va fi prezentata pentru toate aceste persoane) (imputernicire in original si orice alte documente conforme cu originalul certificate de reprezentantul legal al persoanei juridice);

- Carte/buletin de identitate (in original si copie) al persoanei care subscrie pentru persoana juridica.

Persoane juridice nerezidente care subscriu in nume propriu:

- Certificat de inregistrare al persoanei juridice nerezidente emis de Registrul Comertului sau de orice institutie echivalenta, daca acesta exista (copie);

- Act constitutiv al persoanei juridice nerezidente (copie conforma cu originalul certificata de reprezentantii legali ai persoanei juridice nerezidente);

- Certificat constatator privind situatia actuala, in original, pentru persoana juridica nerezidenta care mentioneaza reprezentantii legali ai persoanei juridice nerezidente respective, emis de Registrul Comertului sau de o institutie echivalenta (emis cu cel mult 30 zile lucratoare inainte de data subscrierii). In cazul in care nu exista nicio autoritate sau institutie autorizata sa emita un astfel de certificat, orice document corporativ care evidentiaza reprezentantii legali ai persoanei juridice nerezidente va fi depus (emis cu cel mult 30 zile lucratoare inainte de data subscrierii); un astfel de document corporativ al persoanei juridice nerezidente va preciza in mod clar daca reprezentantii legali au dreptul sa actioneze separat sau impreuna;

- In cazul in care subscrierile se fac printr-o alta persoana decat reprezentantul (reprezentantii) legal(i) al(ai) persoanei juridice nerezidente, procura/mandat semnat de reprezentantii legali ai persoanei juridice nerezidente imputernicind persoana respectiva sa subscrie Obligatiunile in contul persoanei juridice nerezidente (in original si copie);

- Carte/buletin de identitate al persoanei care subscrie in calitate de reprezentant legal sau imputernicit al persoanei juridice nerezidente: pasaport, carte/buletin de identitate pentru cetateni ai UE/SEE (copie);

Persoane juridice nerezidente care subscriu printr-o persoana juridica rezidenta:

- Certificat de inregistrare al persoanei juridice nerezidente emis de Registrul Comertului sau de orice institutie echivalenta, daca acesta exista (copie);

- Act constitutiv al persoanei juridice nerezidente (copie conforma cu originalul certificata de reprezentantii legali ai persoanei juridice nerezidente);

- Certificat constatator privind situatia actuala, in original, pentru persoana juridica nerezidenta care mentioneaza reprezentantii legali ai persoanei juridice nerezidente respective, emis de Registrul Comertului sau de o institutie echivalenta (emis cu cel mult 30 zile lucratoare inainte de data subscrierii). In cazul in care nu exista nicio autoritate sau institutie autorizata sa emita un astfel de certificat, orice document corporativ care evidentiaza reprezentantii legali ai persoanei juridice nerezidente va fi depus (emis cu cel mult 30 zile lucratoare inainte de data subscrierii); un astfel de document corporativ al persoanei juridice nerezidente va preciza in mod clar daca reprezentantii legali au dreptul sa actioneze separat sau impreuna;

- Certificat de inregistrare al reprezentantului persoana juridica rezidenta emis de Registrul Comertului (copie);

- Act constitutiv actualizat al reprezentantului persoana juridica rezidenta (copie conforma cu originalul certificata de reprezentantul legal al persoanei juridice);

- Certificat constatator privind situatia actuala al reprezentantului persoana juridica rezidenta emis de Registrul Comertului (emis cu cel mult 30 zile lucratoare inainte de data subscrierii);

- Carte/buletin de identitate al reprezentantului legal al persoanei juridice rezidente care subscrie in calitate de reprezentant in contul persoanei juridice nerezidente (in original si copie).

Institutii financiare internationale (IFI)

- Act constitutiv al IFI sau o copie a legii prin care Romania a acceptat sau a aderat la actul constitutiv al IFI respective;

- Procura/Certificat prin care se imputerniceste persoana care va semna Formularul de Subscriere in vederea subscrierii de Obligatiuni pe seama IFI (in original sau copie legalizata);

- Carte/buletin de identitate al persoanei care va semna Formularul de Subscriere pe seama IFI (copie).

Intermediarul va avea dreptul de a solicita documente suplimentare in scopul indeplinirii obligatiilor sale de respectare a regulilor "de cunoastere a clientelei", conform normelor si procedurilor sale interne de identificare a clientilor.

Documentele intr-o alta limba decat limba romana sau limba engleza depuse de un Investitor, persoana juridica sau entitate fara personalitate juridica, vor fi insotite de o traducere legalizata a acestora in limba romana sau in limba engleza.

In cazul Investitorilor fara personalitate juridica trebuie depuse Documentele de Subscriere cu privire la societatea de administrare a Investitorilor respectivi.

RESTRICTII DE VANZARE SI TRANSFER

Restrictia de vanzare in cadrul ofertei publice in baza Directivei privind Prospectul

In raport cu fiecare Stat Membru Relevant, Intermediarul a declarat si agreat, cu efect inclusiv de la data la care Directiva privind Prospectul a fost implementata in respectivul Stat Membru Relevant ("**Data Relevanta de Implementare**"), ca Obligatiunile care fac obiectul Ofertei descrise in prezentul Prospect nu au fost si nici nu vor putea fi oferite catre public in acel Stat Membru Relevant decat:

(a) oricarei persoane juridice care este considerata un investitor calificat conform definitiei din Directiva privind Prospectul;

(b) unui numar mai mic de 100 de persoane fizice sau juridice sau, daca un Stat Membru Relevant a implementat prevederea relevanta a Directivei de Modificare a DP 2010, unui numar mai mic de 150 de persoane fizice sau juridice (altele decat investitorii calificati, asa cum sunt definiti in Directiva privind Prospectul), astfel cum este permis de dispozitiile Directivei privind Prospectul; sau

(c) in orice alte circumstante reglementate de Articolul 3(2) din Directiva privind Prospectul, sub conditia ca nicio astfel de oferta a Obligatiunilor sa nu impuna publicarea de catre Emitent sau Intermediar a unui prospect conform Articolului 3 din Directiva privind Prospectul, sau a unui supliment la prospect, conform Articolului 16 din Directiva privind Prospectul.

In scopul prezentei sectiuni, expresia "**oferta de Obligatiuni catre public**" cu privire la orice Obligatiuni in oricare Stat Membru Relevant inseamna comunicarea in orice forma si prin orice mijloace a unor informatii suficiente cu privire la termenii ofertei si la Obligatiunile oferite astfel incat sa permita unui investitor sa decida sa achizitioneze sau sa subscrie Obligatiuni, astfel cum aceasta ar putea fi modificata in respectivul Stat Membru prin orice masura de implementare a Directivei privind Prospectul in Statul Membru respectiv.

Statele Unite ale Americii

Obligatiunile nu au fost si nu vor fi inregistrate in baza Legii Valorilor Mobiliare din SUA si nici nu vor fi oferite sau vandute pe teritoriul Statelor Unite sau catre persoane din SUA ori pe seama acestora sau in beneficiul respectivelor persoane, cu exceptia anumitor tranzactii scutite de la obligativitatea respectarii cerintelor de inregistrare prevazute de Legea Valorilor Mobiliare din SUA. Termenii utilizati in prezentul alineat au semnificatiile care le-au fost atribuite in Regulamentul S.

INFORMATII GENERALE

Autorizare

- Emisiunea de Obligatiuni a fost aprobata prin hotararea Adunarii Generale Extraordinare a Actionarilor Emitentului din data de 30 septembrie 2013, prin hotararea Directoratului nr. 63 din data de 21 noiembrie 2013 si nr. 71 din data de 9 decembrie 2013 si prin decizia Consiliului de Supraveghere nr. 47 din data de 21 noiembrie 2013 si nr. 51 din data de 9 decembrie 2013. Emitentul a obtinut sau va obtine toate aprobarile, avizele si autorizatiile necesare in legatura cu emisiunea si indeplinirea obligatiilor in baza Obligatiunilor.

Proceduri judiciare si de arbitraj

- Nu exista niciun fel de proceduri guvernamentale, judiciare sau arbitrale (inclusiv vreo astfel de procedura in curs de solutionare sau iminenta de care Emitentul sa aiba cunostinta), de natura sa aiba sau sa fi avut in ultimele 12 luni inainte de data prezentului Prospect, un efect semnificativ asupra situatiei financiare sau asupra profitabilitatii Emitentului, cu exceptia celor prezentate in sectiunea "*Informatii despre Emitent – Informatii financiare selectate – Proceduri judiciare si de arbitraj*".

Modificare semnificativa/importanta

- De la data de 31 decembrie 2012, perspectivele Emitentului nu au suferit o deteriorare semnificativa si nu au existat modificari semnificative ale pozitiei financiare sau comerciale a acestuia.

Conflicte de interese

- La data prezentului Prospect, Emitentul nu are cunostinta de vreun interes, inclusiv de natura conflictuala, care sa fie relevant pentru Oferta.

Informatii de la terti

- In acest Prospect, informatiile din surse terte au fost reproduse cu acuratete si, conform informatiilor la cunostinta Emitentului si in masura in care acest lucru poate fi confirmat pe baza informatiilor publicate de tertul respectiv, nu au fost omise aspecte care ar face ca informatiile respective sa fie incorecte sau inselatoare.

Auditori

- Situatiile financiare anuale consolidate ale Emitentului au fost auditate pentru exercitiile financiare incheiate la datele de 31 decembrie 2011 si, respectiv, 31 decembrie 2012 de catre KPMG Audit S.R.L., care nu a formulat nicio obiectie cu privire la includerea rapoartelor sale in prezentul Prospect in forma si in contextul in care sunt incluse.

- Situatiile financiare interimare consolidate simplificate ale Emitentului la data si pentru perioada de sase luni incheiata la 30 iunie 2013 au fost revizuite de catre KPMG Audit S.R.L.

Neaplicabilitate

- Acest Prospect nu include informatiile solicitate potrivit urmatoarelor puncte din Regulamentul nr. 809/2004, acestea fiind considerate neaplicabile: punctele 2.2, 5.1.5, 6.1.2, 7.2, 8.2, 9, 10.1(b) din Anexa nr. IV la Regulamentul nr. 809/2004 si, respectiv, punctele 4.7 (partea finala), 4.13, 5.1.8, 6.2, 6.3, 7.2, 7.4 din Anexa nr. V la Regulamentul nr. 809/2004.

Documente Publice

- Prospectul de Oferta este publicat in format electronic pe website-ul Bursei de Valori Bucuresti (www.bvb.ro), pe website-ul Bancii Comerciale Romane SA (www.bcr.ro), pe website-ul Transelectrica SA (www.transelectrica.ro). Prospectul de Oferta pe suport de hartie va fi disponibil investitorilor, la cerere, la punctul de lucru al Emitentului din Str. Olteni, nr. 2-4, sector 3, Bucuresti,

Romania si la sediul social al Bancii Comerciale Romane S.A., din Bd. Regina Elisabeta nr. 5, sector 3, Bucuresti, Romania, in fiecare zi lucratoare a Periodei Ofertei, intre orele 9:30 - 17:00, ora Romaniei;

- Urmatoarele documente, in copie, pot fi consultate in timpul programului normal de lucru la sediul Emitentului pe o perioada de 12 luni de la data prezentului Prospect si sunt disponibile pe site-ul Emitentului www.transelectrica.ro:

  - actul constitutiv al Emitentului;
  - situatiile financiare consolidate anuale auditate ale Emitentului aferente exercitiilor financiare incheiate la datele de 31 decembrie 2011 si, respectiv, 31 decembrie 2012;
  - situatiile financiare consolidate interimare revizuite ale Emitentului aferente perioadei 1 ianuarie 2013 – 30 iunie 2013;
  - situatiile financiare interimare ale Emitentului aferente perioadei 1 ianuarie 2013 – 30 septembrie 2013, neauditate, nerevizuite.

EMITENTUL

Stefan-Doru Bucataru

Director General Executiv

Presedinte al Directoratului

Constantin Vaduva

Membru al Directoratului

Gabriel Mustea

Membru al Directoratului

Ciprian-Gheorghe Diaconu

09 12 15

Membru al Directoratului

Florin-Mihaita Boangiu

Membru al Directoratului

EMITENTUL

Compania Nationala de Transport al Energiei Electrice Transelectrica S.A.

Bd. G-ral Gheorghe Magheru, nr. 33, Sector 1

Bucuresti, Romania

INTERMEDIAR

Banca Comerciala Romana S.A.

Bd. Regina Elisabeta Nr. 5

Bucuresti 030016

Romania

AGENT DE PLATA SI AGENT DE CALCUL

Banca Comerciala Romana S.A.

Bd. Regina Elisabeta Nr. 5

Bucuresti 030016

Romania

CONSULTANT JURIDIC AL INTERMEDIARULUI

Clifford Chance Badea S.C.A.

Excelsior Business Center

Strada Academiei nr. 28-30

Bucuresti 010016

Romania

AUDITORUL EMITENTULUI

KPMG Audit S.R.L.

Victoria Business Park

DN1, Sos. Bucuresti-Ploiesti nr. 69-71

CP 18-191

Bucuresti 013685

Romania